MEMORANDUM

Naam: ..... Klas: .....

Datum: .....

PUNT ____ / 37

Beantwoord al die vrae. Toon al jou bewerkings — punte word vir die metode sowel as vir die finale antwoord toegeken.
Onderwyserskopie: aanvaar enige korrekte ekwivalente metode.

---

1 Twee ko-binnehoeke is $(2x)°$ en $(x + 30)°$. Bepaal die waarde van x, en gevolglik die grootte van elke hoek. **(4)**

Ko-binnehoeke by ewewydige lyne tel op tot $180°$ *(1)*
$3x + 30 = 180$ *(1)*
$\boldsymbol{x = 50}$ *(1)*
Die hoeke is **100°** en **80°** *(1)* ✓✓✓✓ **(4)**

2 Twee ooreenkomstige hoeke is $(5x - 18)°$ en $(2x + 30)°$. Bepaal die waarde van x, en gevolglik die grootte van elke hoek. **(4)**

Ooreenkomstige hoeke by ewewydige lyne is gelyk *(1)*
$3x = 48$ *(1)*
$\boldsymbol{x = 16}$ *(1)*
Die hoeke is **62°** en **62°** *(1)* ✓✓✓✓ **(4)**

3 Twee ko-binnehoeke is $(3x - 20)°$ en $(x + 40)°$. Bepaal die waarde van x, en gevolglik die grootte van elke hoek. **(4)**

Ko-binnehoeke by ewewydige lyne tel op tot $180°$ *(1)*
$4x + 20 = 180$ *(1)*
$\boldsymbol{x = 40}$ *(1)*
Die hoeke is **100°** en **80°** *(1)* ✓✓✓✓ **(4)**

4 In die diagram hieronder is AB ∥ CD. Bepaal die grootte van x en gee 'n rede. (2)

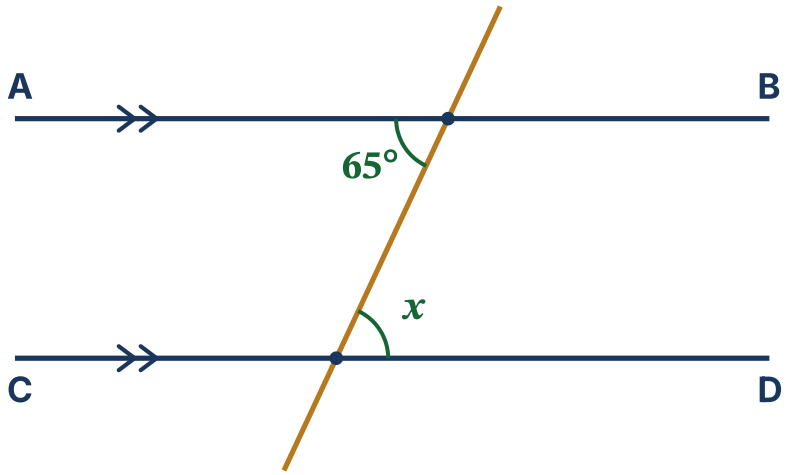

$x = 65°$ (verwis. ∠e; AB ∥ CD) ✓✓ (2)

5 In die diagram hieronder is AB ∥ CD. Bepaal die grootte van x. Gee 'n rede vir jou bewering. (2)

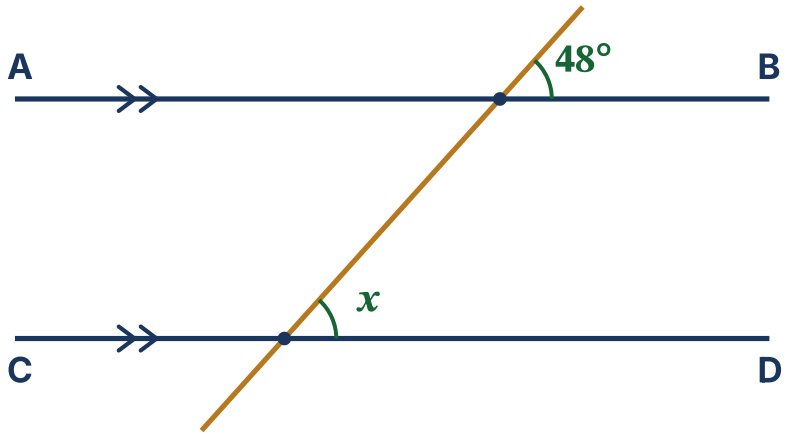

$x = 48°$ (ooreenk. ∠e; AB ∥ CD) ✓✓ (2)

6 In die diagram hieronder is AB ∥ CD. Skryf die grootte van x en die rede vir jou antwoord neer. (2)

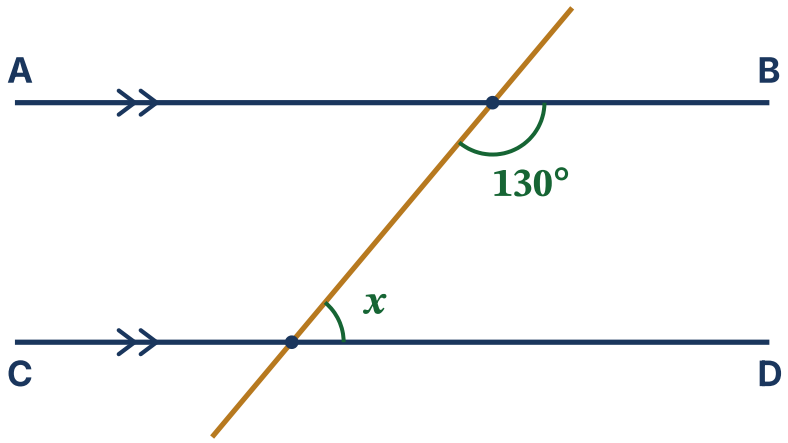

$x = 180° - 130° = \mathbf{50°}$ (ko-binne ∠e; AB ∥ CD) ✓✓ (2)

7 In die diagram hieronder is AB ∥ CD. Bepaal, met 'n rede, die grootte van x. (2)

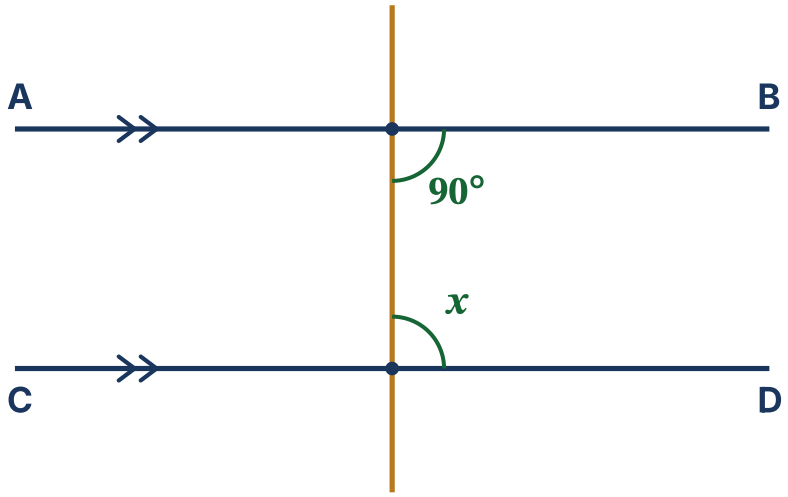

$x = 180° - 90° = \mathbf{90°}$ (ko-binne ∠e; AB ∥ CD) ✓✓ (2)

8 In die diagram hieronder is POQ 'n reguit lyn. Bepaal die grootte van x. (2)

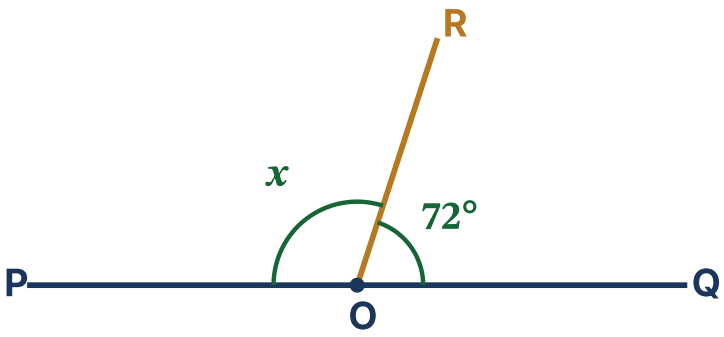

$x = 180° - 72° = \mathbf{108°}$ (∠e op 'n reguit lyn) ✓✓ (2)

9 Twee reguit lyne sny mekaar soos in die diagram hieronder getoon. Bepaal die grootte van x. (2)

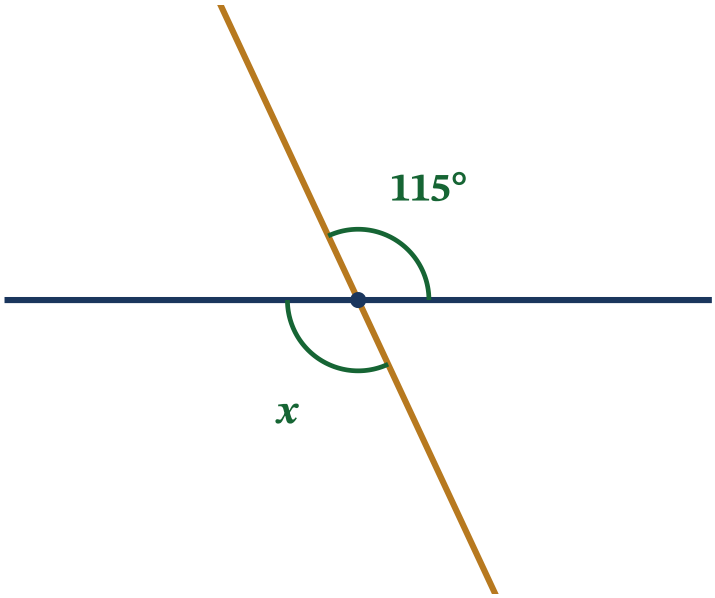

$x = \mathbf{115°}$ (regoorst. ∠e) ✓✓ (2)

10 In die diagram hieronder is AB ∥ CD. Bepaal die groottes van eers y en dan x, met redes. (4)

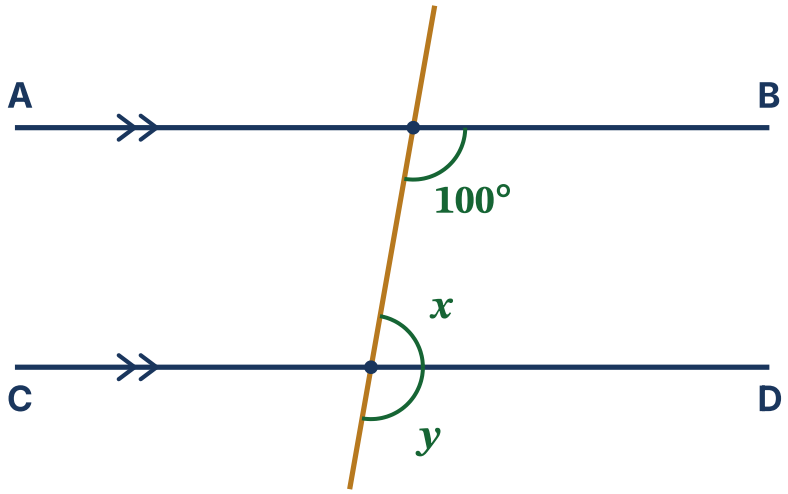

$y = \mathbf{100°}$ (ooreenk. ∠e; AB ∥ CD), dan is $x = 180° - 100° = \mathbf{80°}$ (ko-binne ∠e; AB ∥ CD) ✓✓✓✓ (4)

11 In die diagram hieronder is AB ∥ CD. Bereken die waarde van x. (3)

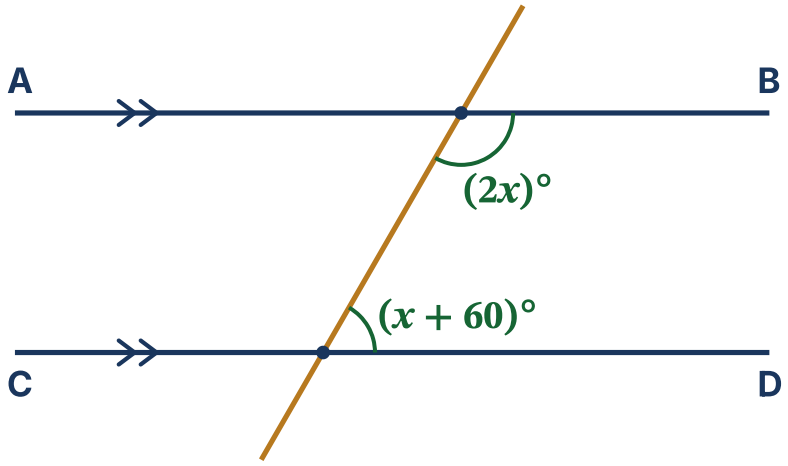

$3x + 60 = 180 \rightarrow 3x = 120 \rightarrow x = \mathbf{40}$ ✓✓✓ (3)

12 In die diagram hieronder is AB ∥ CD. Los op vir x. (3)

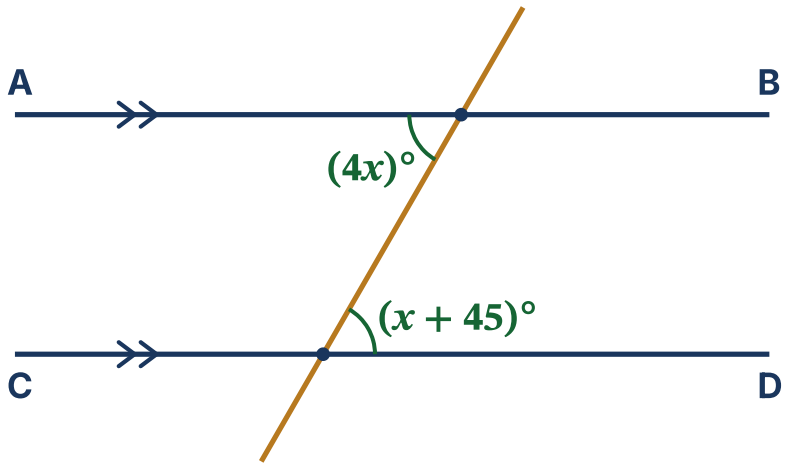

$4x = x + 45 \rightarrow 3x = 45 \rightarrow x = \mathbf{15}$ ✓✓✓ (3)

13 In die diagram hieronder is AB ∥ CD. Bepaal die waarde van x. (3)

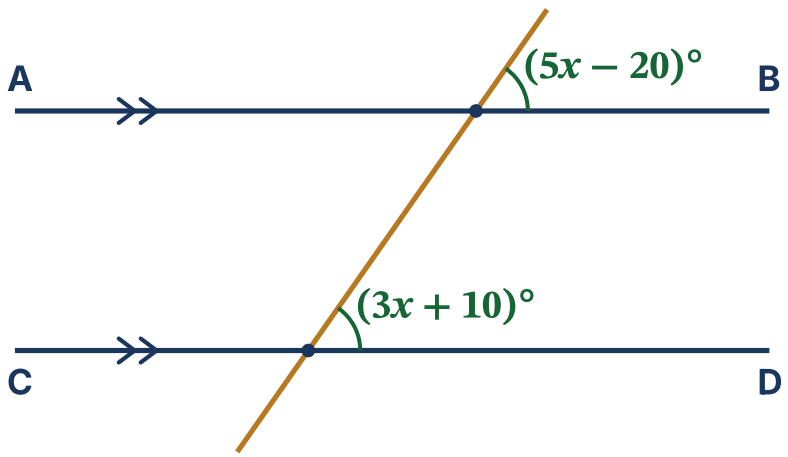

$5x - 20 = 3x + 10 \rightarrow 2x = 30 \rightarrow x = \mathbf{15}$ ✓✓✓ (3)

TOTAAL: 37 punte

© Danemathics — gratis om te druk en vir klasgebruik te deel.