WERKKAART

Naam: ..... Klas: .....

Datum: .....

PUNT ____ / 37

Beantwoord al die vrae. Toon al jou bewerkings — punte word vir die metode sowel as vir die finale antwoord toegeken.

1 Twee ko-binnehoeke is $(2x)°$ en $(x + 30)°$. Bepaal die waarde van x, en gevolglik die grootte van elke hoek. **(4)**

2 Twee ooreenkomstige hoeke is $(5x - 18)°$ en $(2x + 30)°$. Bepaal die waarde van x, en gevolglik die grootte van elke hoek. **(4)**

3 Twee ko-binnehoeke is $(3x - 20)°$ en $(x + 40)°$. Bepaal die waarde van x, en gevolglik die grootte van elke hoek. **(4)**

4 In die diagram hieronder is AB ∥ CD. Bepaal die grootte van x en gee 'n rede. (2)

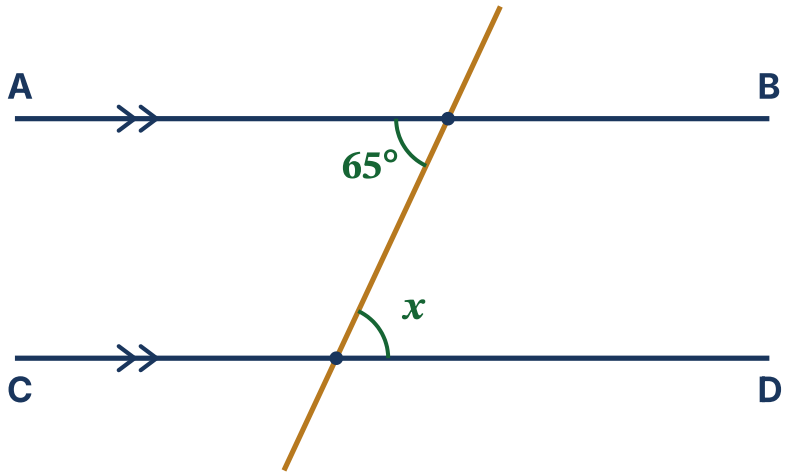

5 In die diagram hieronder is AB ∥ CD. Bepaal die grootte van x. Gee 'n rede vir jou bewering. (2)

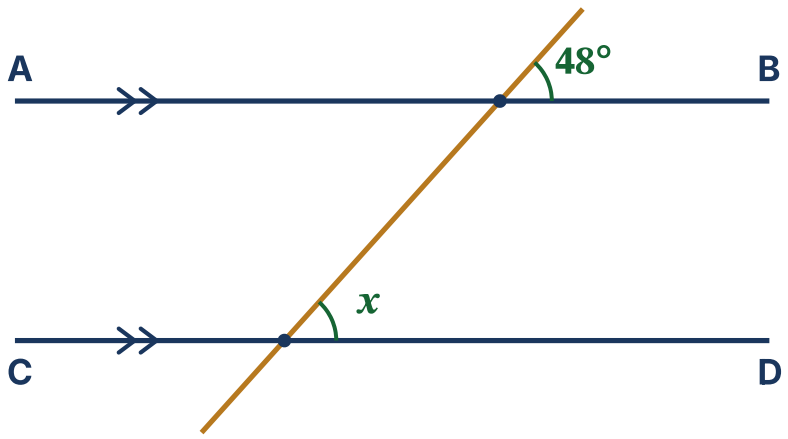

6 In die diagram hieronder is AB ∥ CD. Skryf die grootte van x en die rede vir jou antwoord neer. (2)

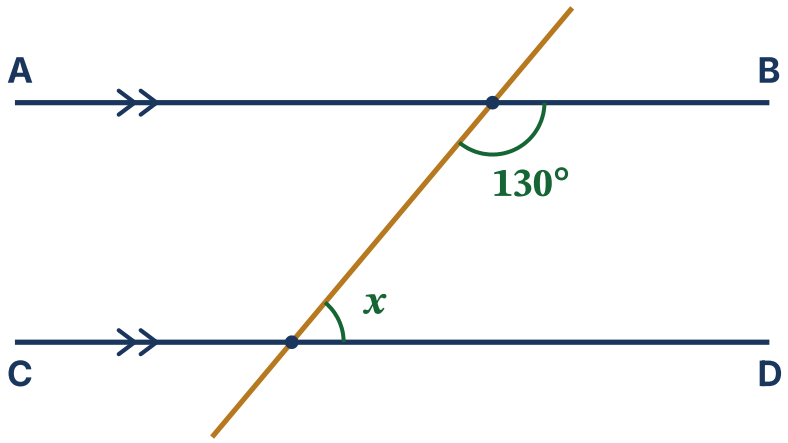

7 In die diagram hieronder is AB ∥ CD. Bepaal, met 'n rede, die grootte van x. (2)

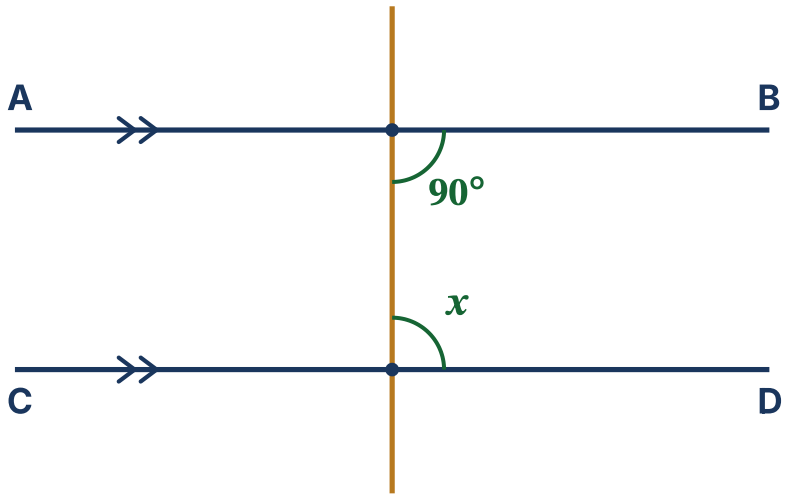

8 In die diagram hieronder is POQ 'n reguit lyn. Bepaal die grootte van x. (2)

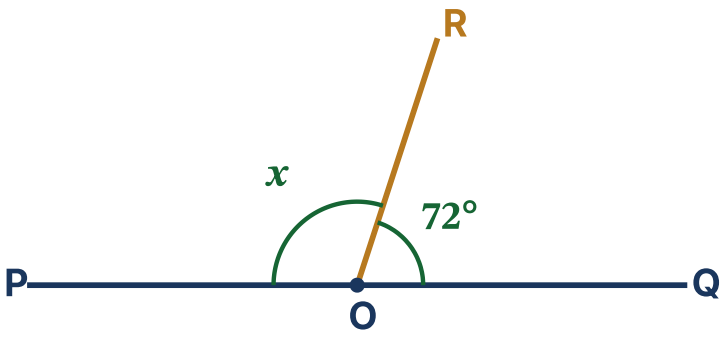

9 Twee reguit lyne sny mekaar soos in die diagram hieronder getoon. Bepaal die grootte van x. (2)

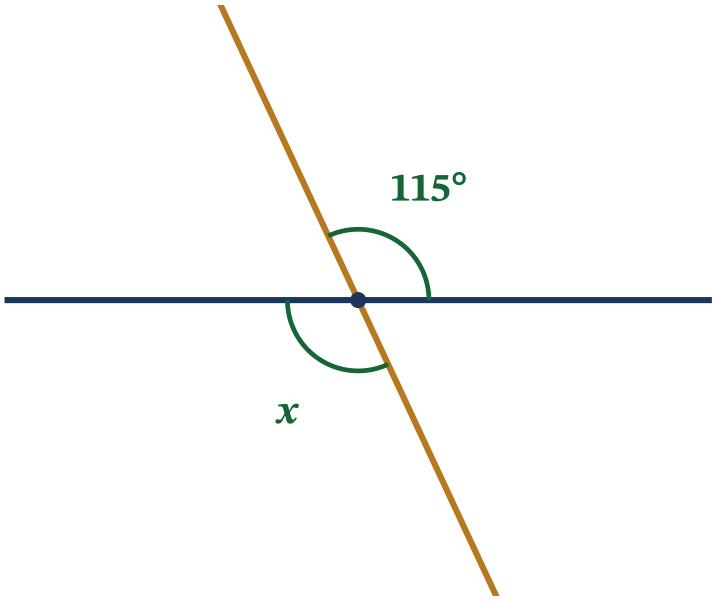

10 In die diagram hieronder is AB ∥ CD. Bepaal die groottes van eers y en dan x, met redes. (4)

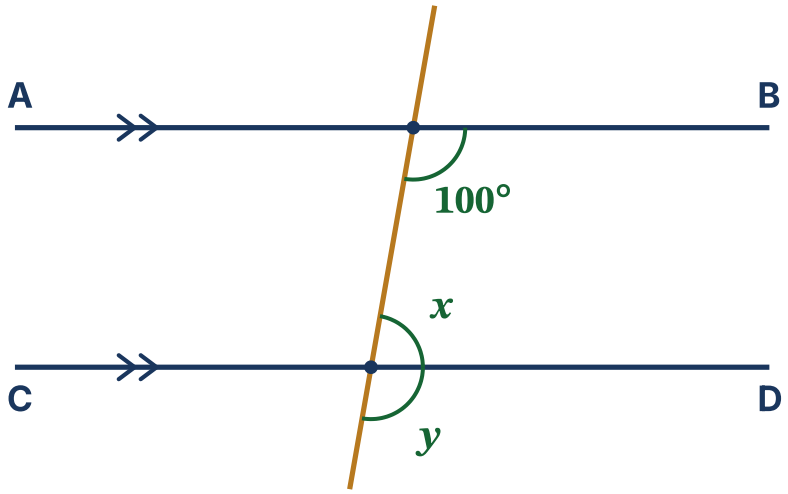

11 In die diagram hieronder is AB ∥ CD. Bereken die waarde van x. (3)

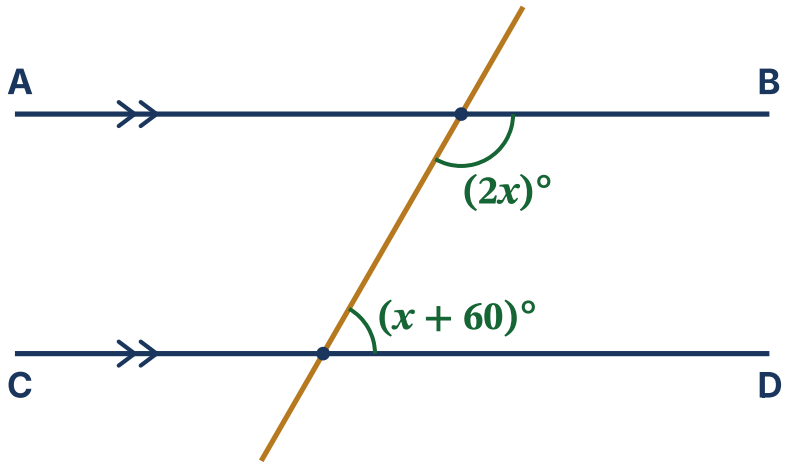

12 In die diagram hieronder is AB ∥ CD. Los op vir x. (3)

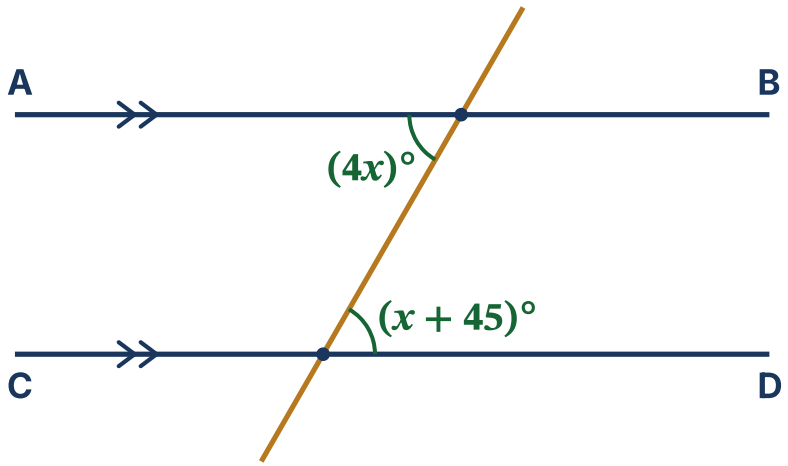

13 In die diagram hieronder is AB ∥ CD. Bepaal die waarde van x. (3)

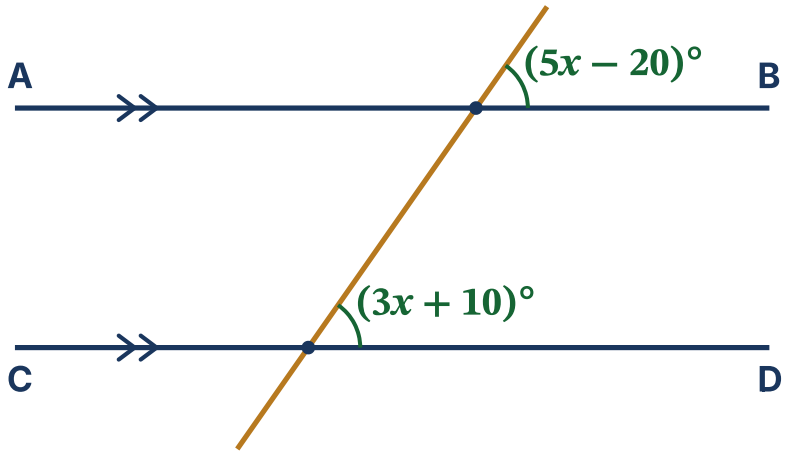

TOTAAL: 37 punte

© Danemathics — gratis om te druk en vir klasgebruik te deel.