# Buite-oppervlakte en volume: volledige gids

## WERKKAART

Naam: ..... Klas: .....

Datum: .....

PUNT ____ / 28

*Beantwoord al die vrae. Toon al jou bewerkings — punte word vir die metode sowel as vir die finale antwoord toegeken.*

**1** 'n Kubus het 'n volume van 343 cm$^3$. Bepaal die lengte van een rand, en gevolglik die totale buite-oppervlakte van die kubus. **(4)**

**2** Volume van 'n kubus met sy 4 cm *(kubus)* **(1)**

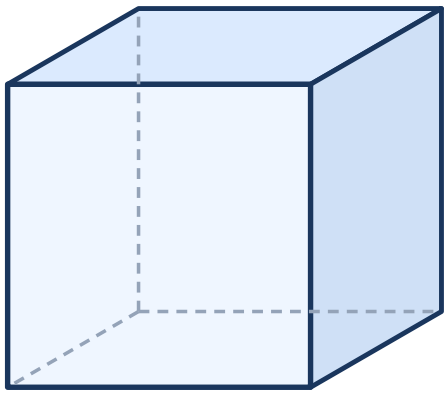

4 cm

**3** Buite-oppervlakte van 'n kubus met sy $3$ cm *(kubus)* (2)

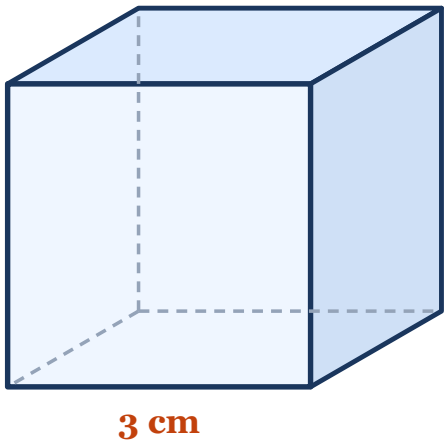


**4** Volume van 'n doos van $6 \times 3 \times 2$ cm *(doos)* (2)

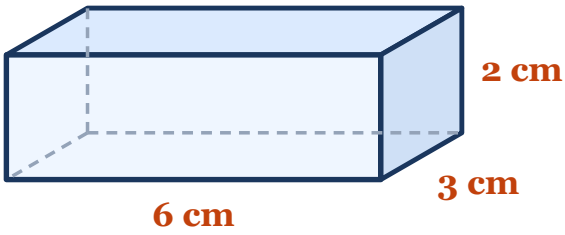

**5** Buite-oppervlakte van 'n doos van $5 \times 4 \times 2$ cm *(doos)* (3)

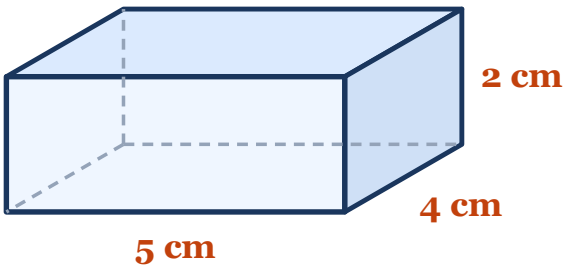


**6** Volume van 'n doos van $10 \times 5 \times 4$ cm *(doos)* (2)

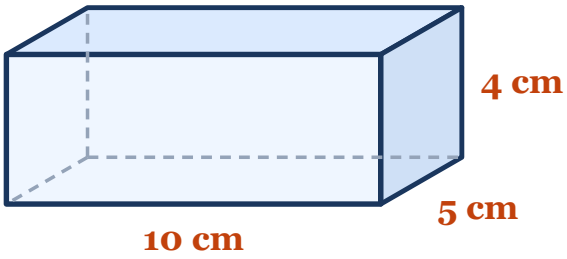

**7** Driehoekige prisma: oppervlakte van die dwarssnit 15 cm², lengte 8 cm. Volume? *(prisma)* (2)

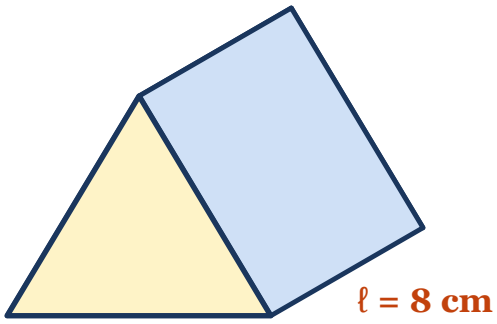


ingekleurde dwarssnit = 15 cm²

**8** Driehoekige prisma: basis van die driehoek 8 cm, hoogte 5 cm, lengte 10 cm. Volume? *(prisma)* (3)

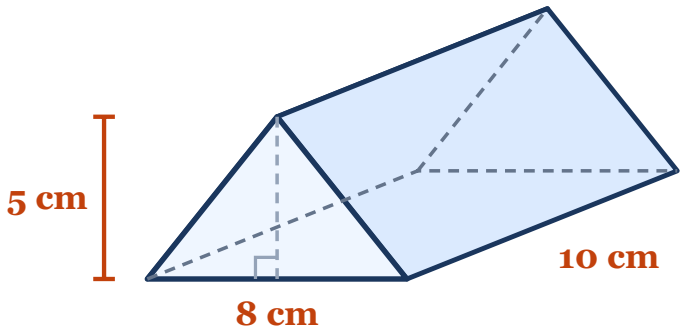

**9** Driehoekige prisma: die dwarssnit is 'n reghoekige driehoek met sye van 6 cm, 8 cm en 10 cm, en die prisma is 12 cm lank. Bereken sy totale buite-oppervlakte. *(prisma)* **(4)**

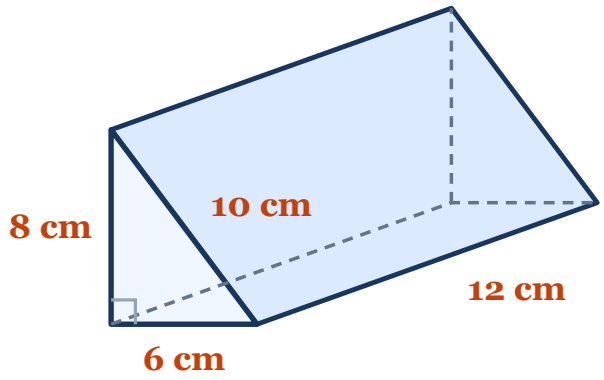


**10** Hoeveel mℓ hou 'n houer van 200 $cm^3$? *(inhoud)* **(1)**

**11** 'n Doos het 'n volume van 60 $cm^3$ en 'n basis van $5 \times 4$ cm. Bepaal die hoogte. *(terugwerk)* **(2)**

**12** 'n Kubus het 'n volume van 125 $cm^3$. Bepaal sy sylengte. *(terugwerk)* **(2)**

**TOTAAL: 28 punte**

© Danemathics — gratis om te druk en vir klasgebruik te deel.