Lego® Technic Car with Trailer

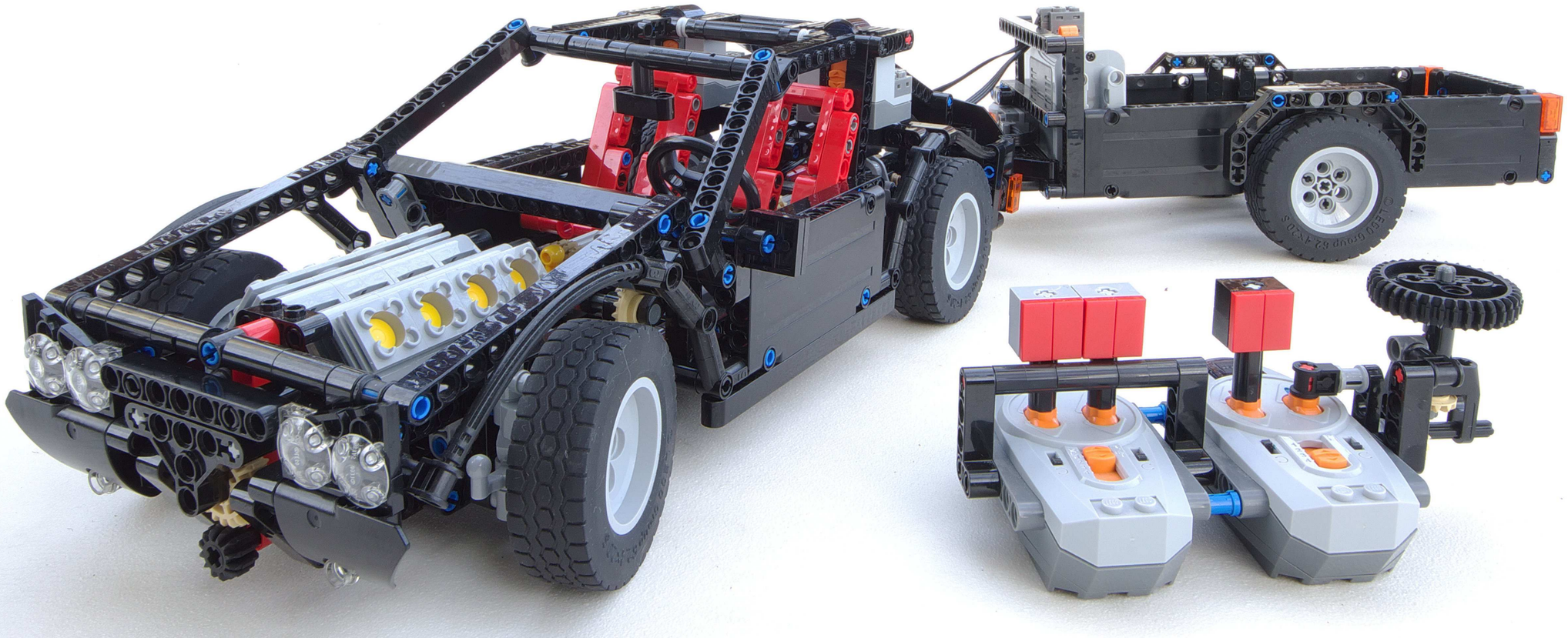

Building instructions by Jaap Joris Vens

Free to use and copy

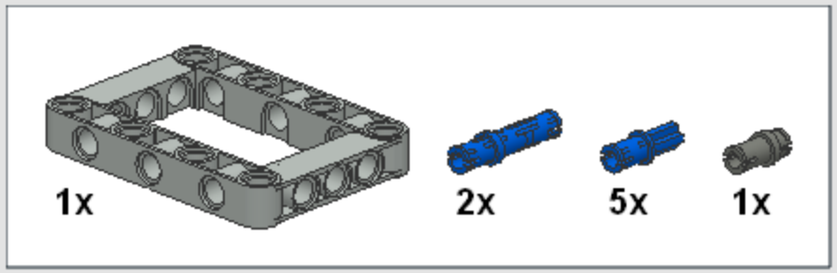
1x
2x
5x
1x

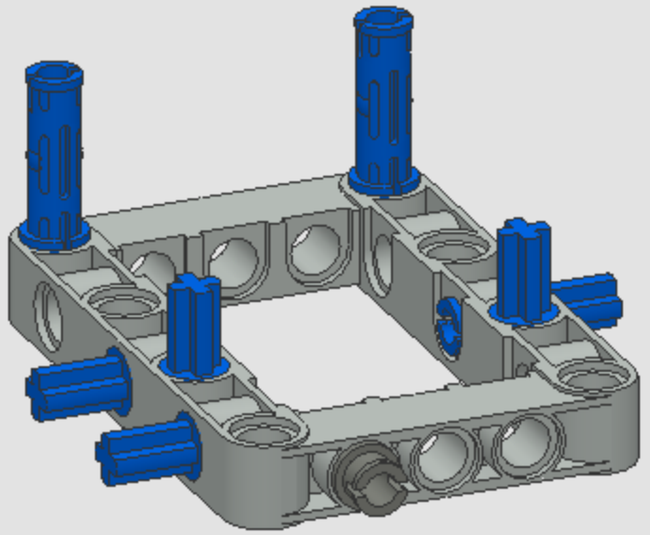

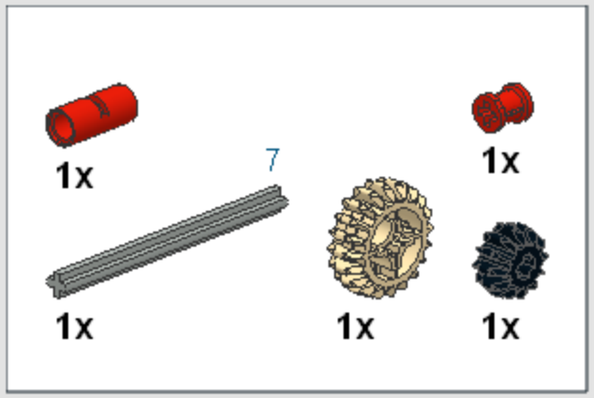
1x
7
1x
1x
1x
1x

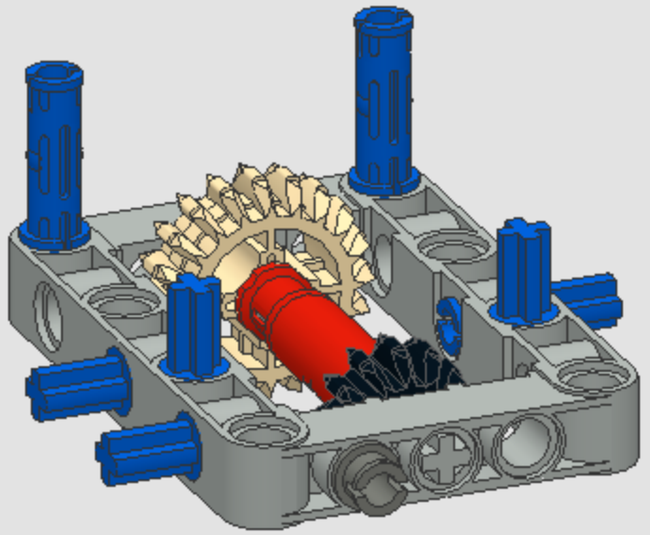

4x
2x

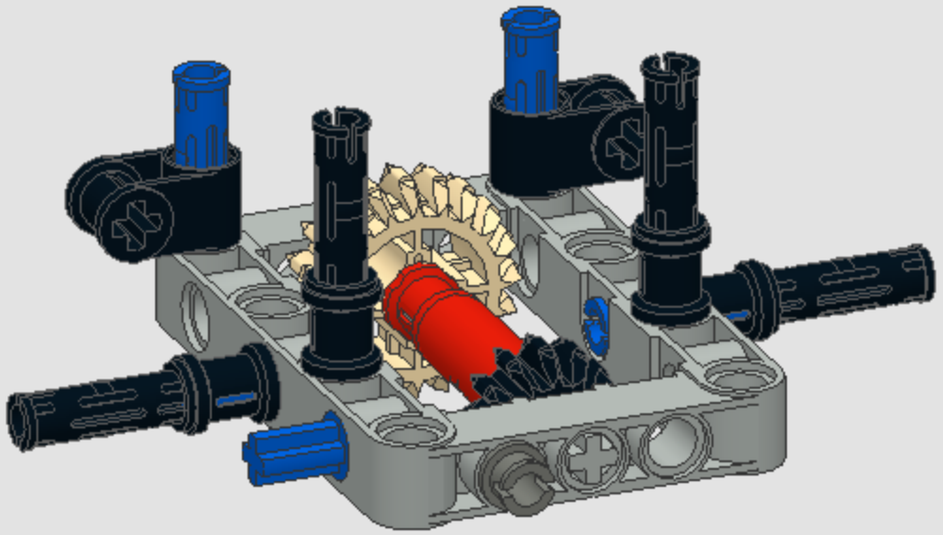

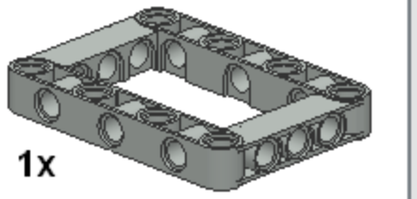
1x

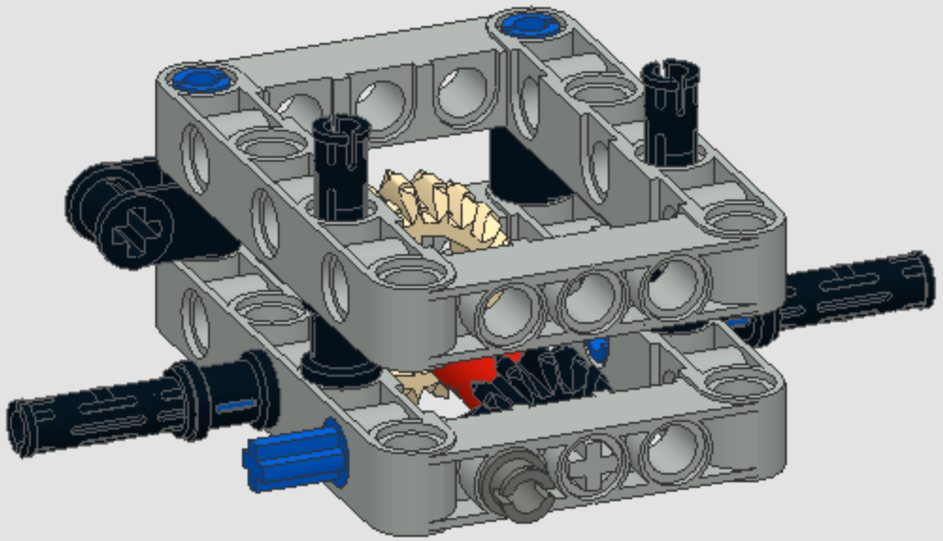

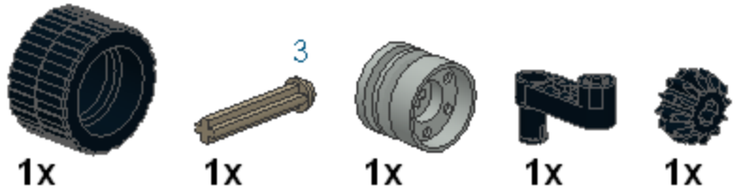
3
1x
1x
1x
1x
1x

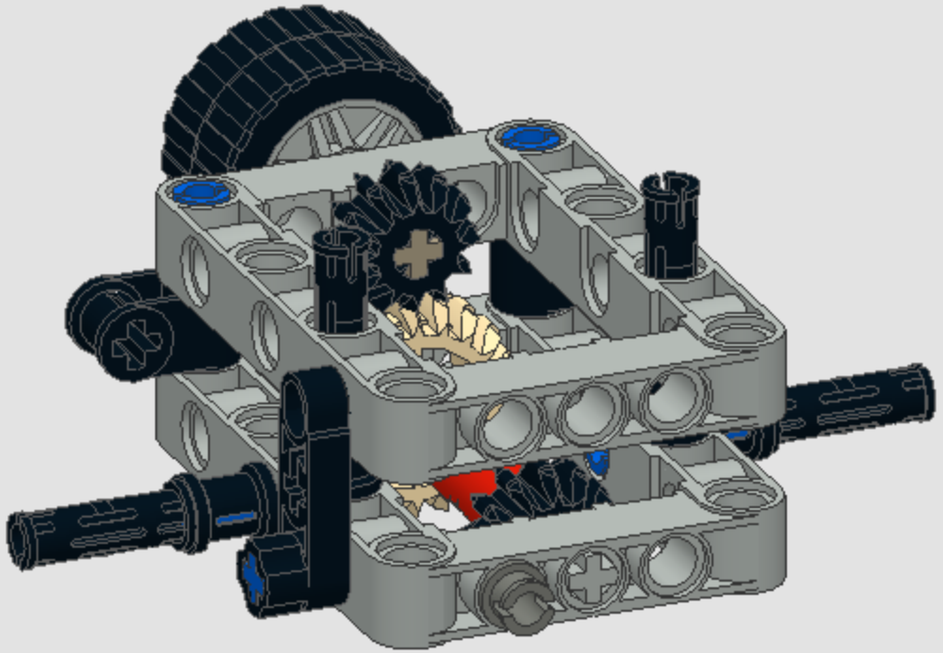

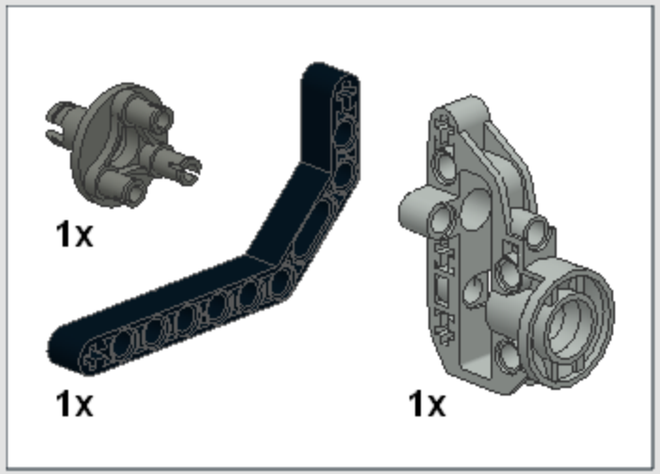
1x
1x
1x

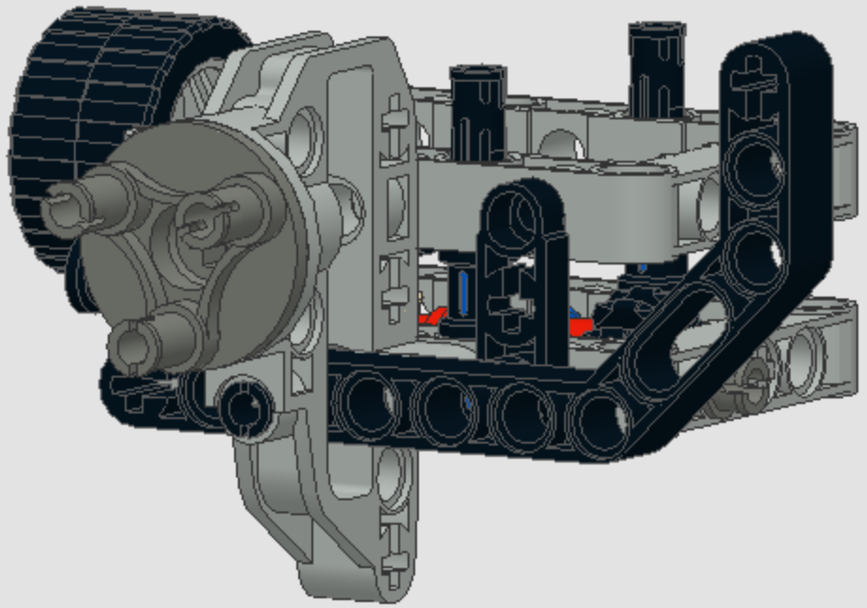

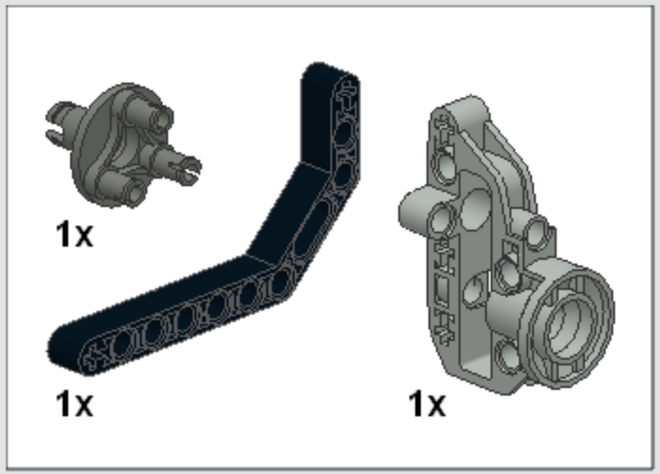
1x
1x
1x

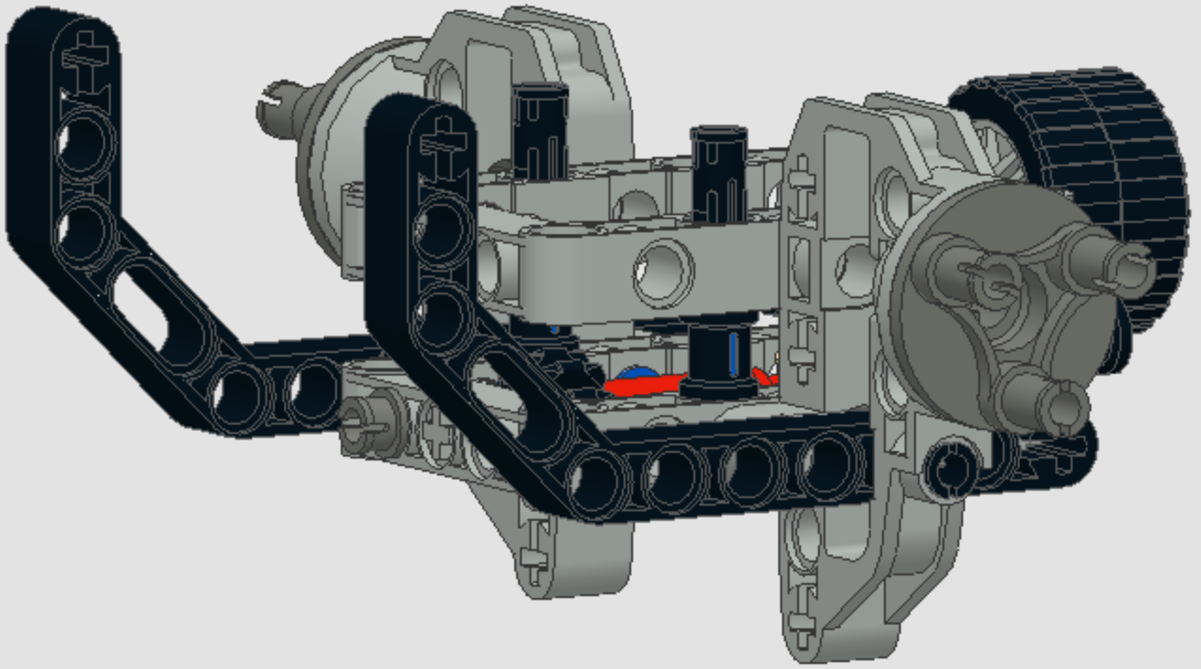

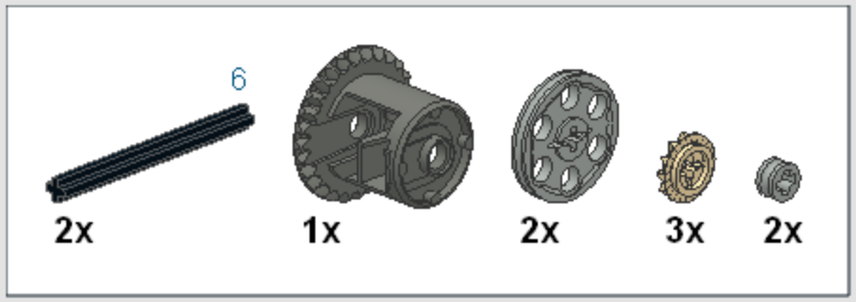
6
2x
1x
2x
3x
2x

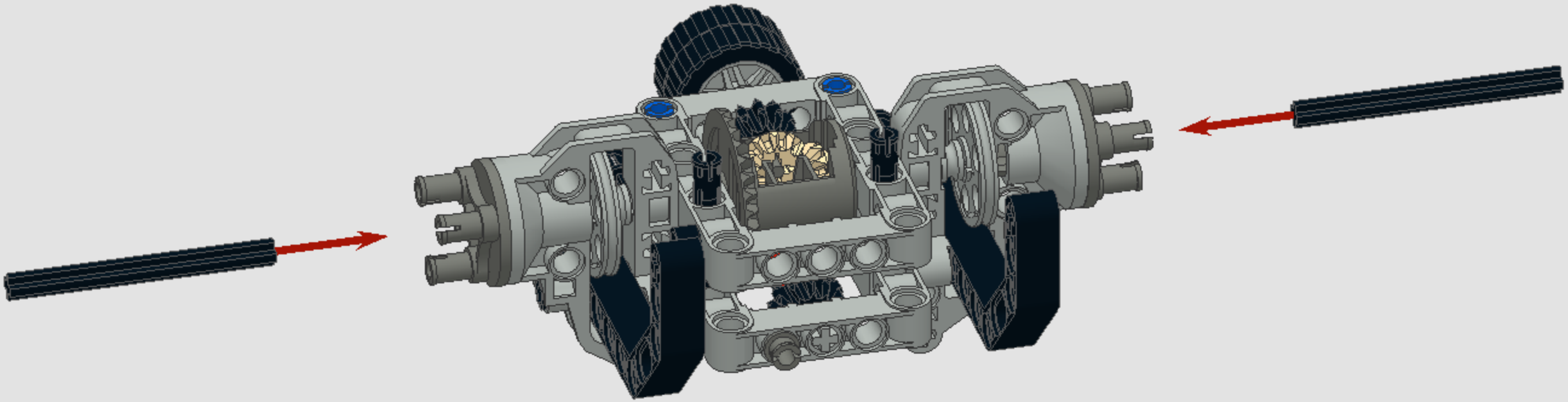

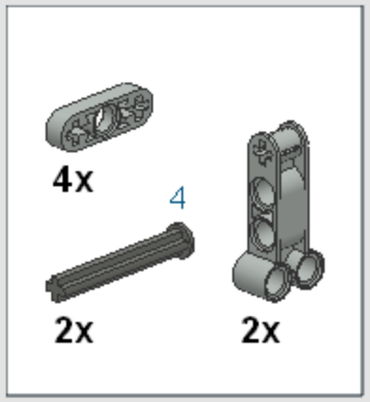
4x
4
2x
2x

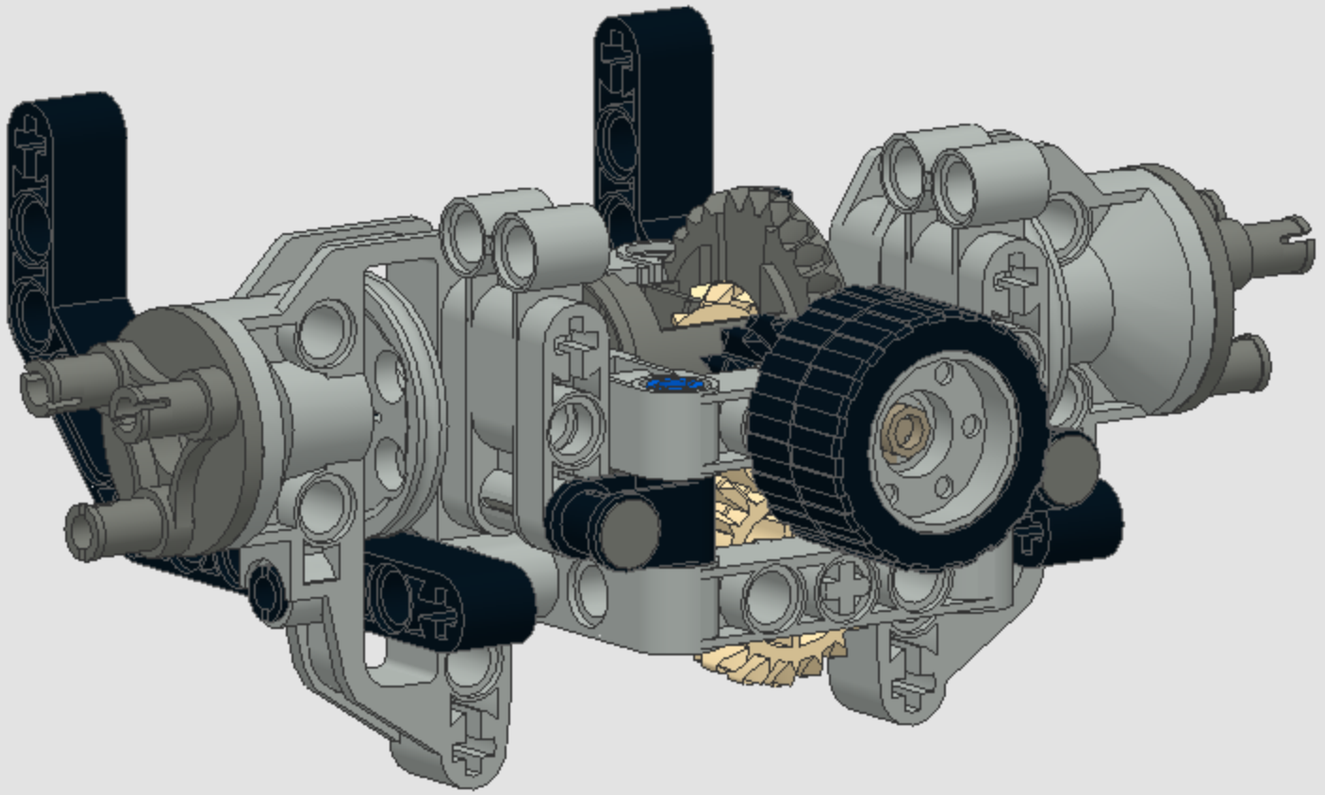

2x

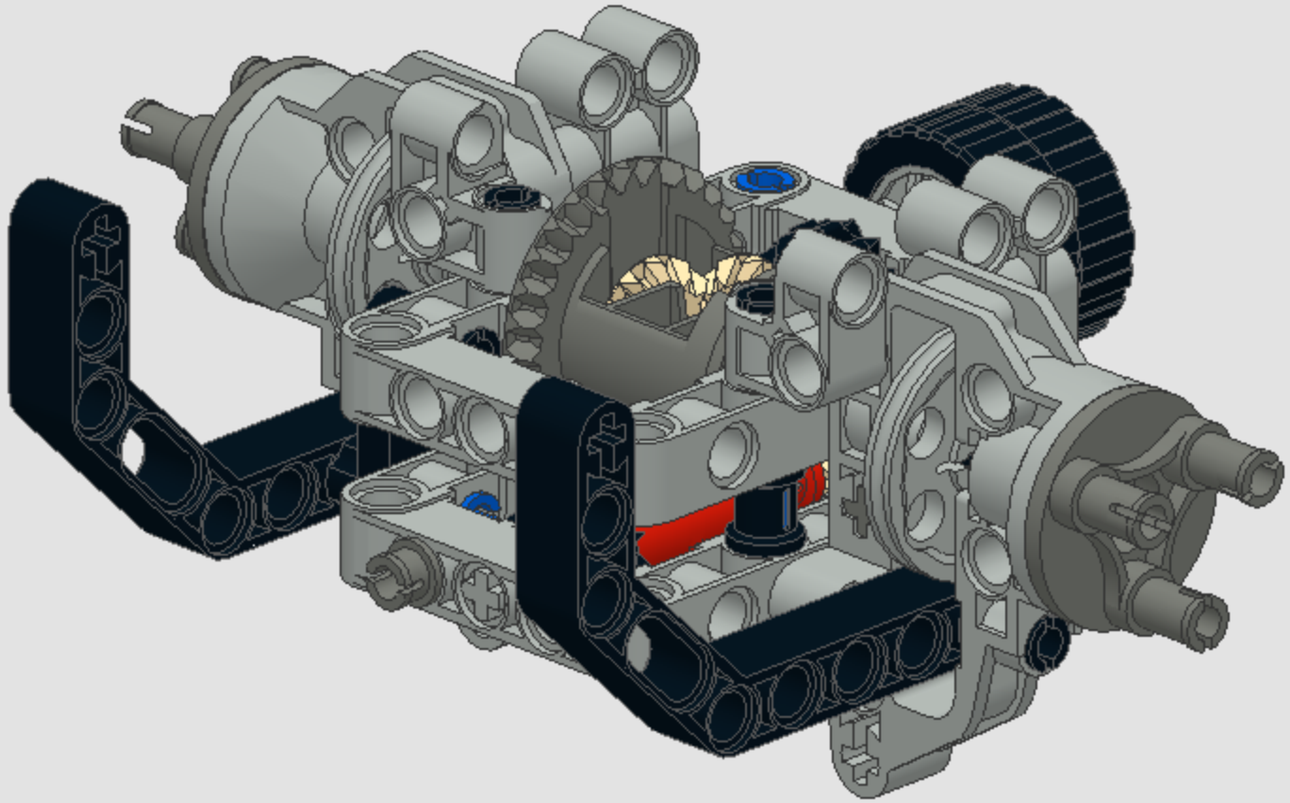

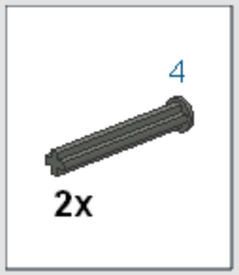
4
2x

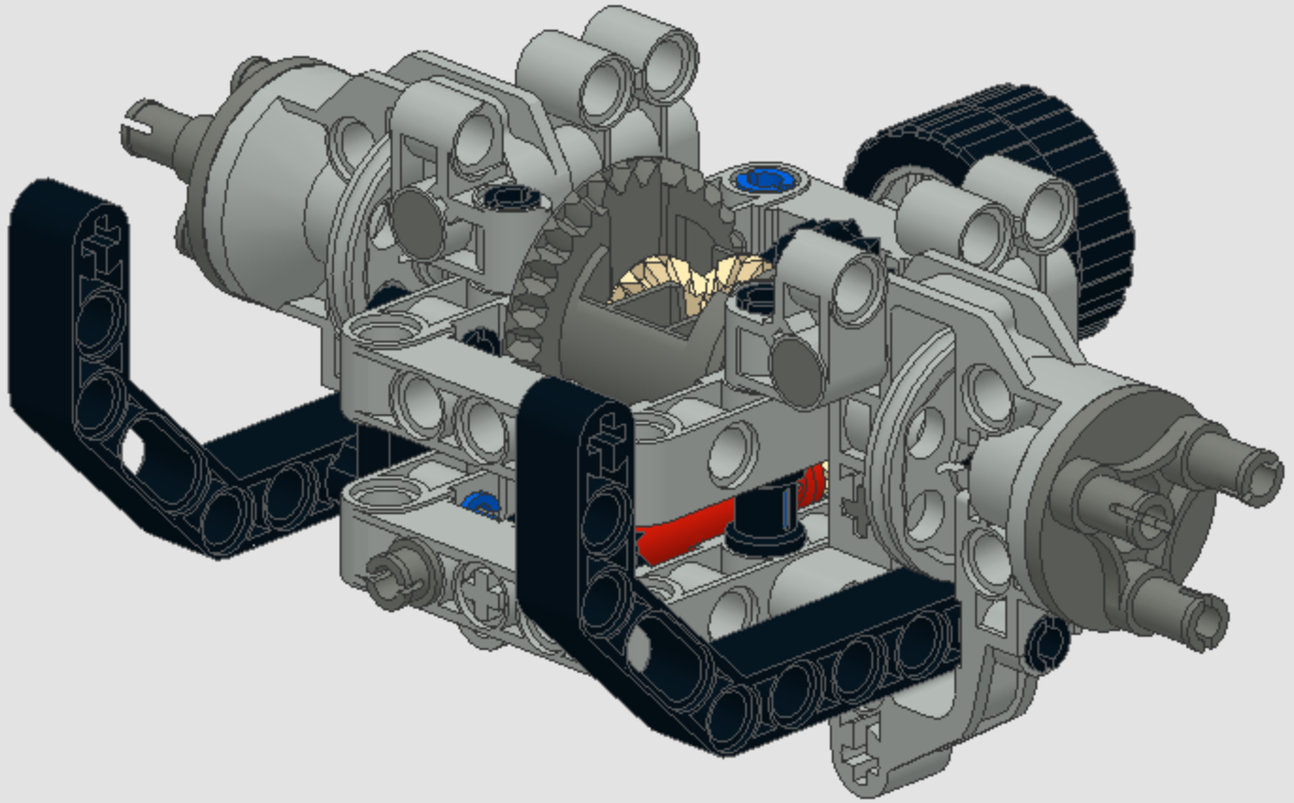

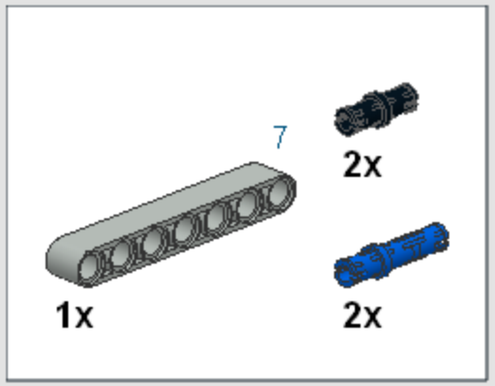
7
2x
1x
2x

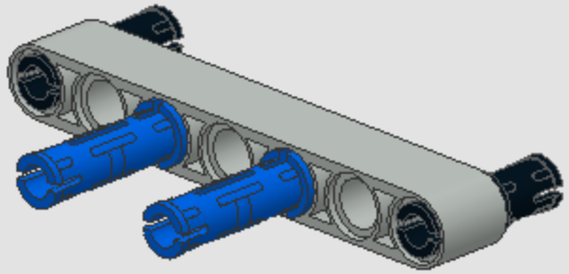

2

2x

3

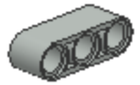

1x

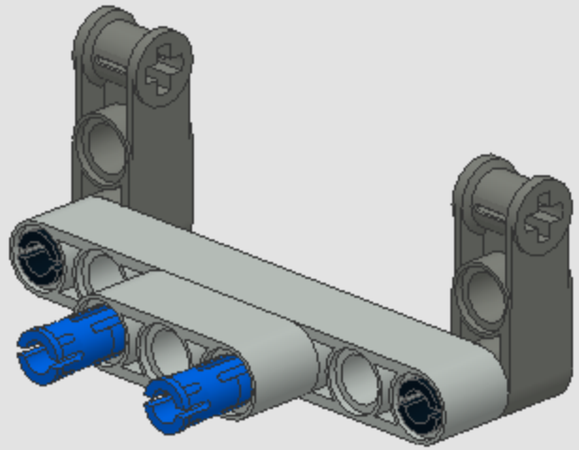

3

1x 2x

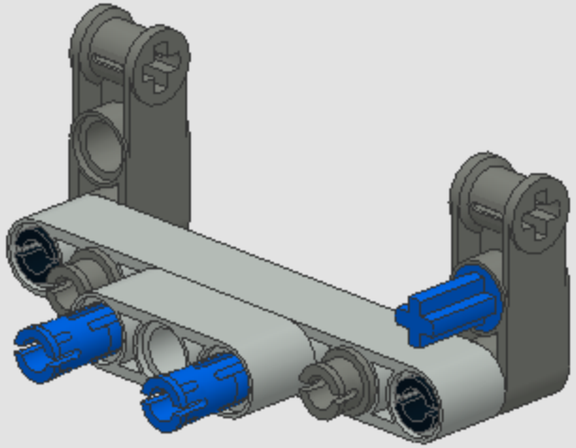

4

2x

4

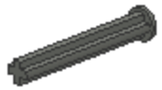

1x

1x

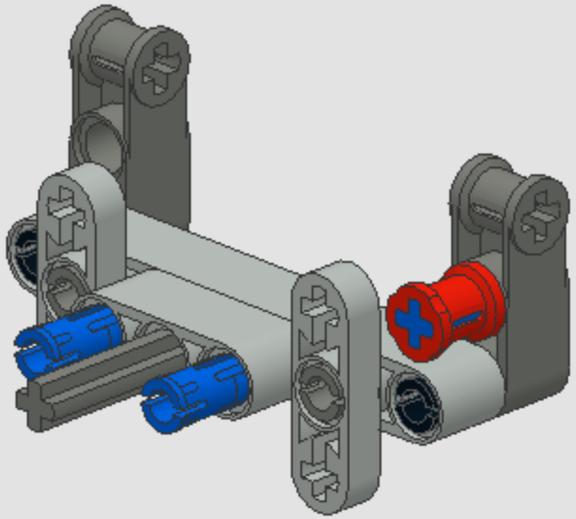

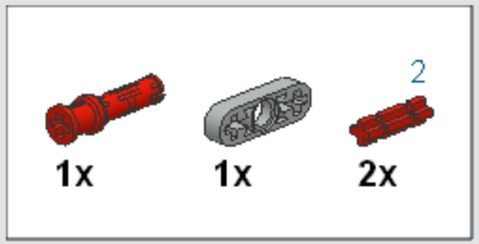
1x
1x
2
2x

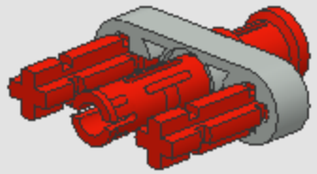

2

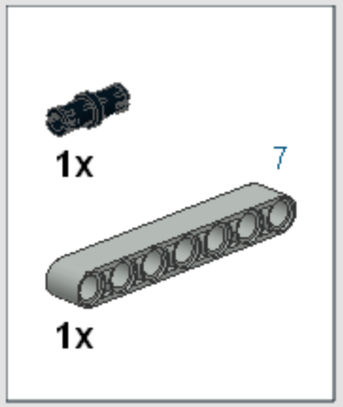

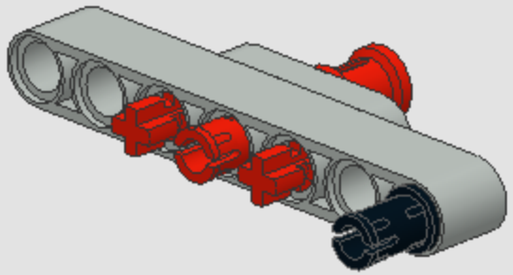

3

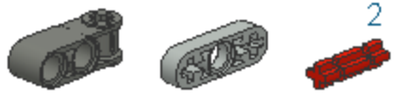

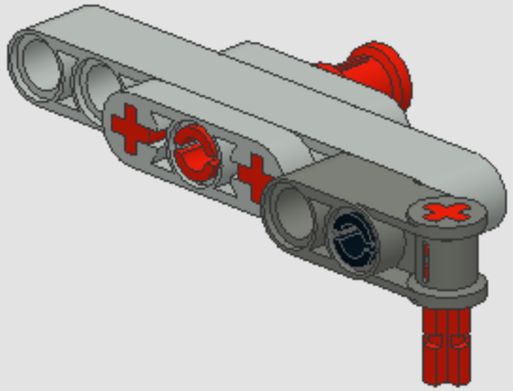

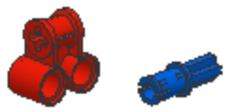
1x
2x

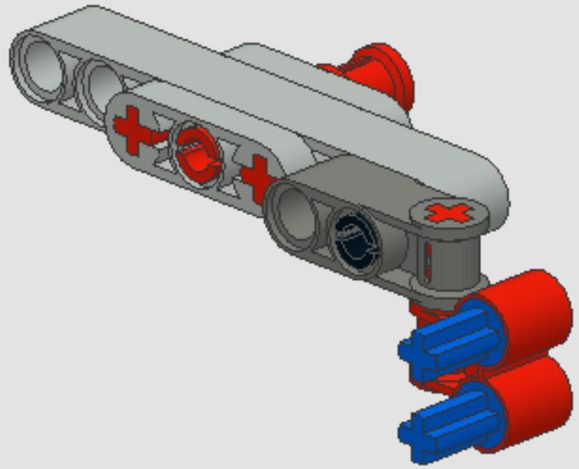

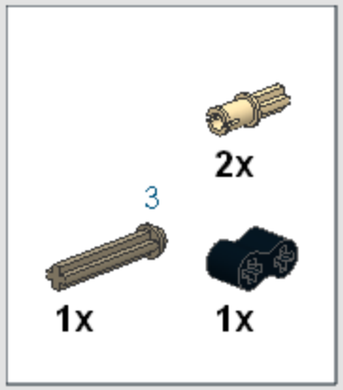

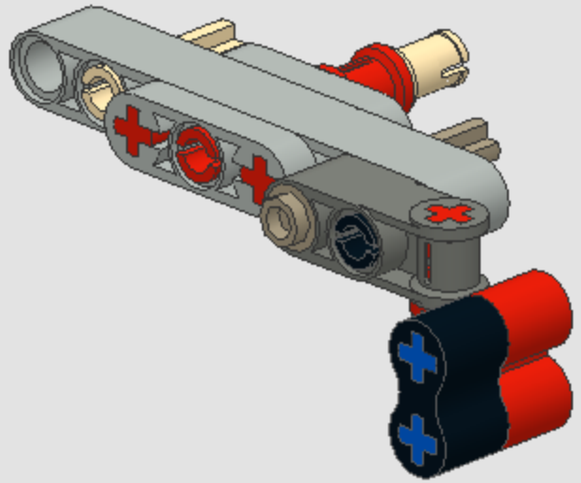

x2

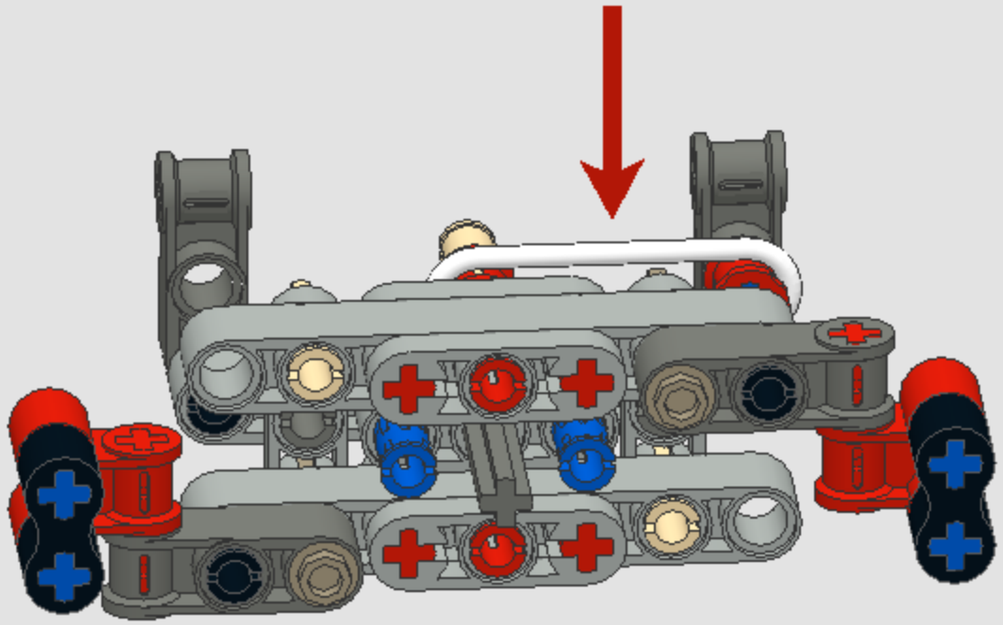

6

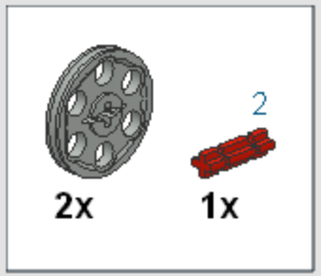

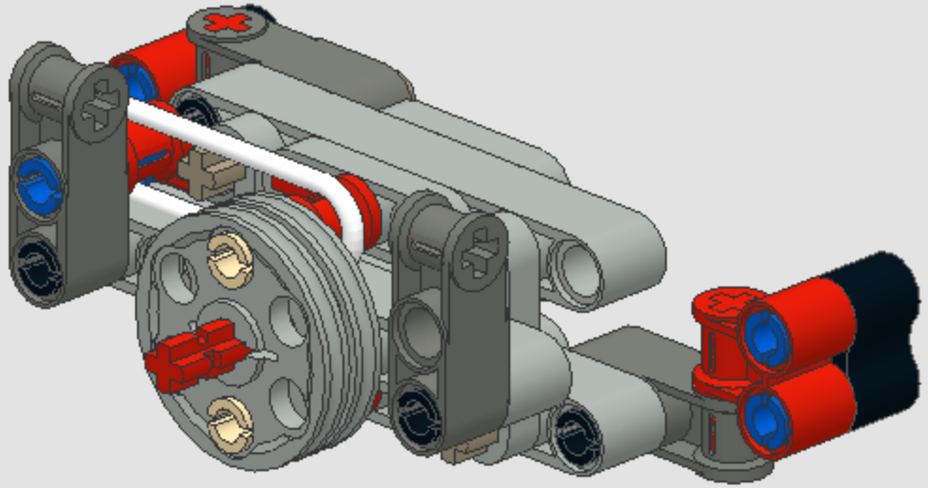

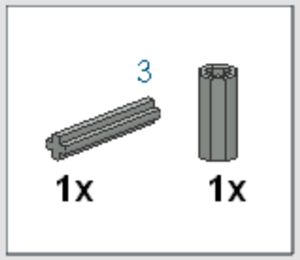
3
1x
1x

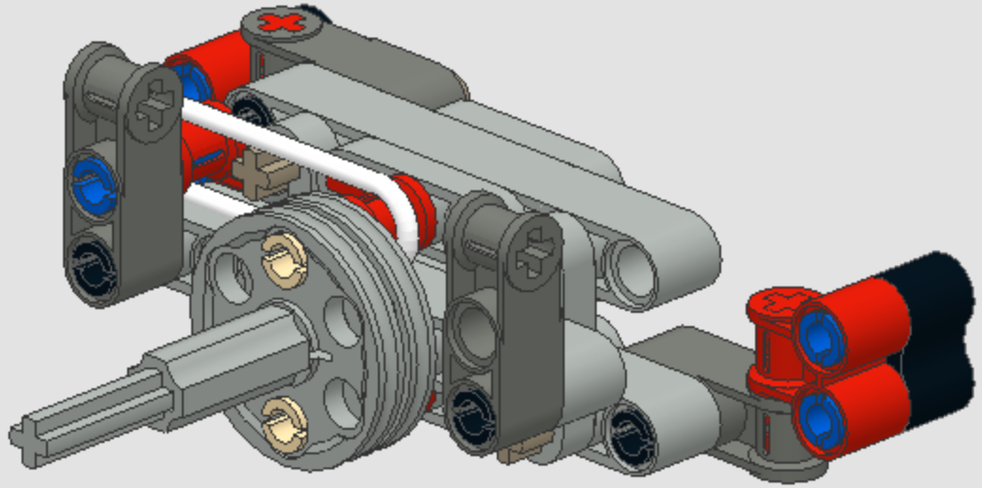

1x

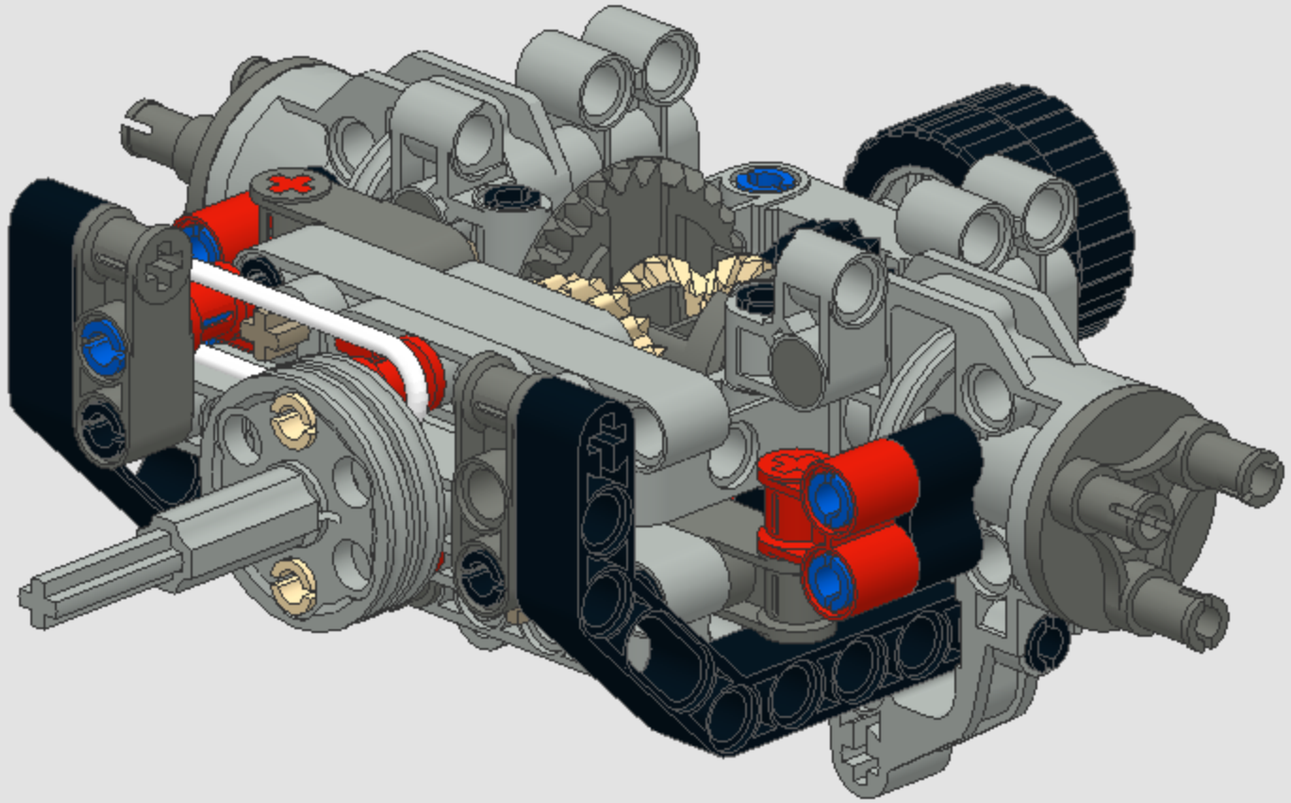

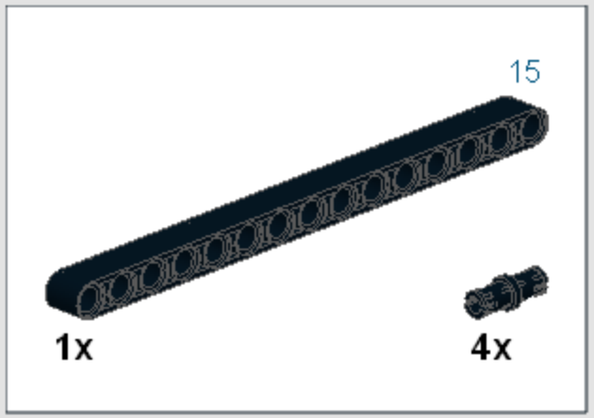

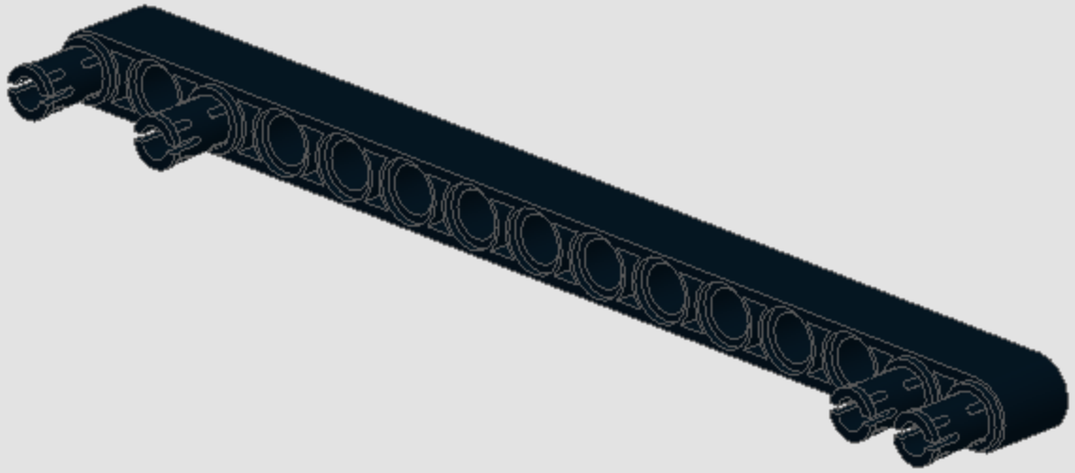

x2

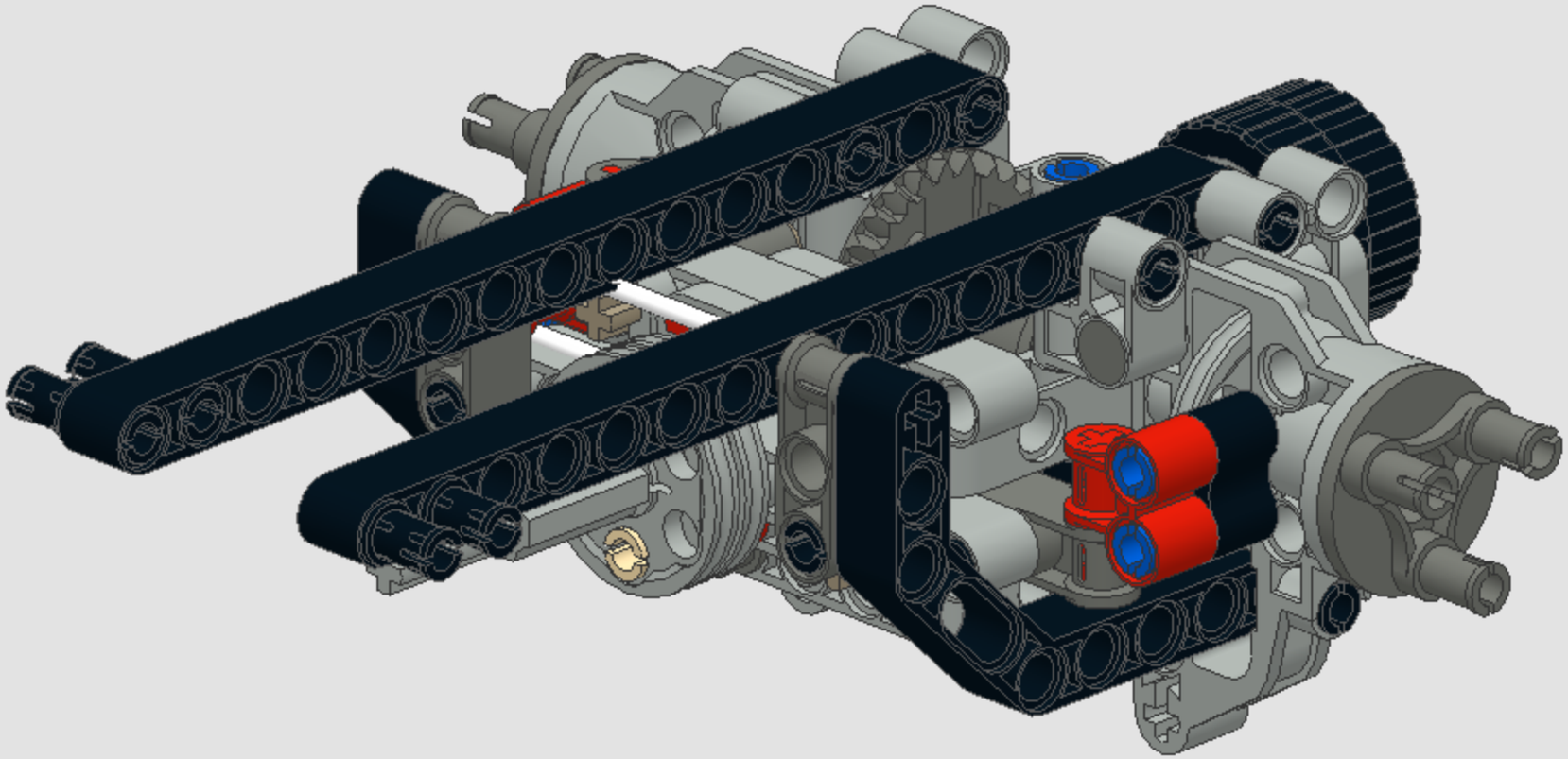

26

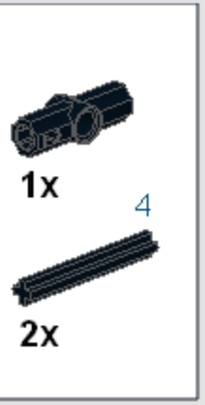
1x
4
2x

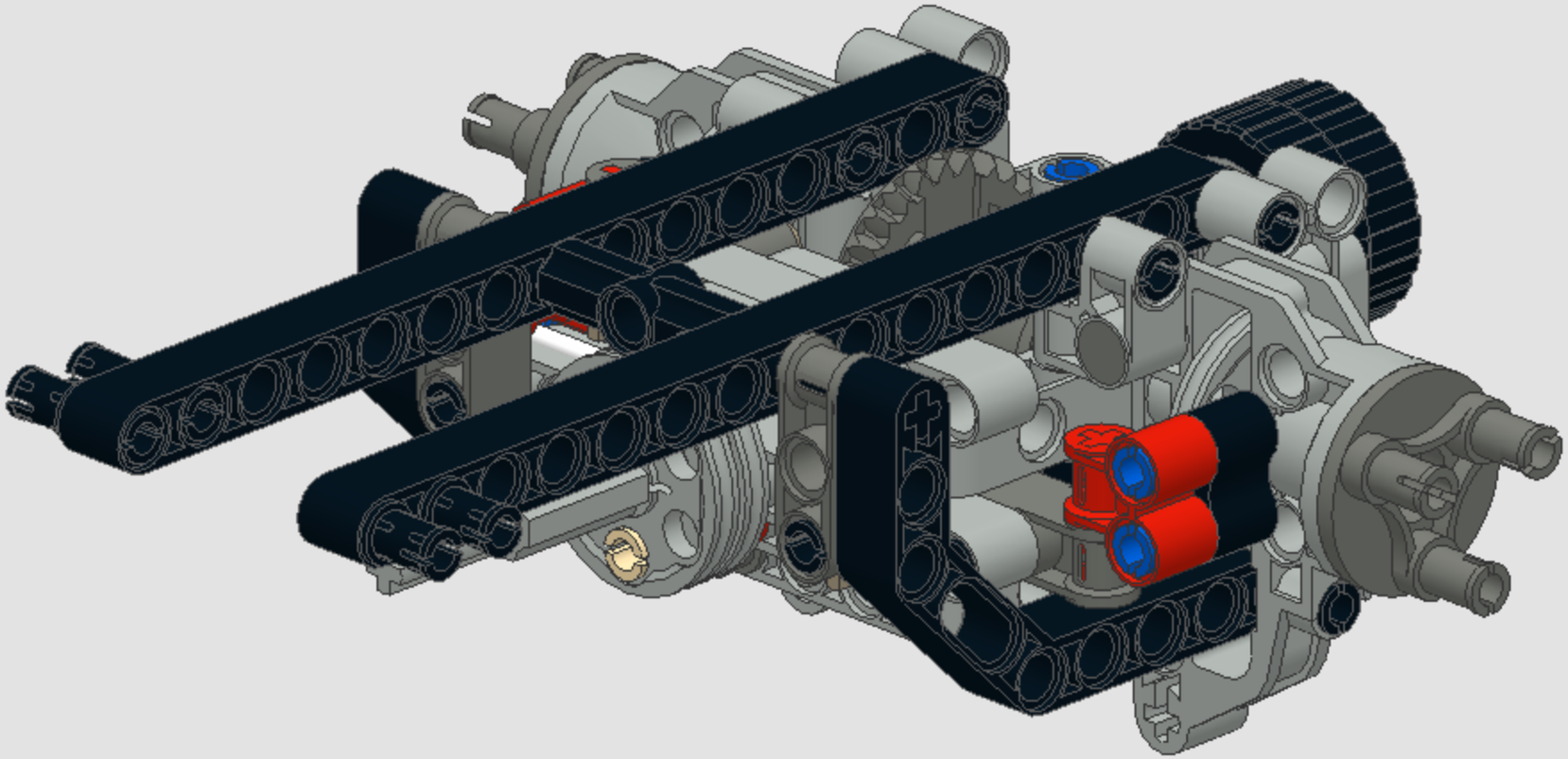

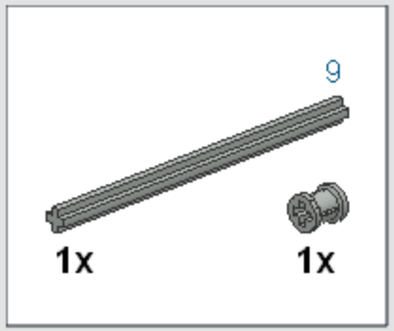
9
1x
1x

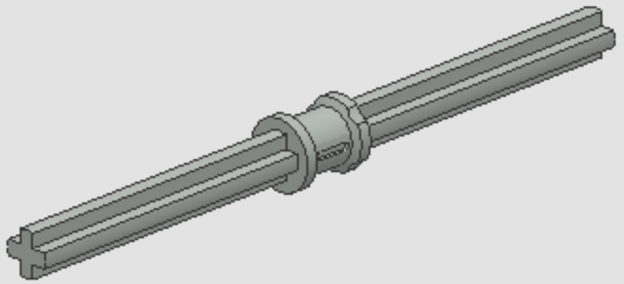

2

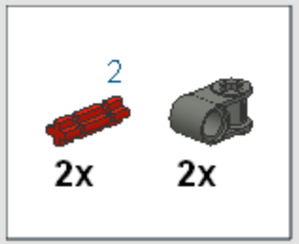

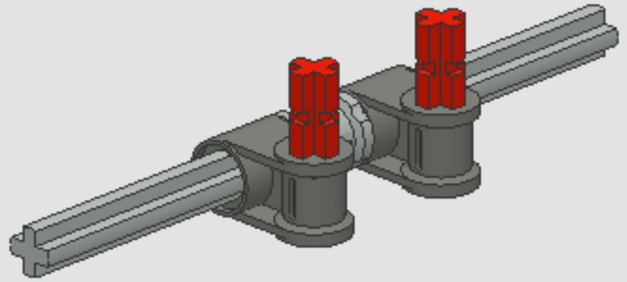

2x

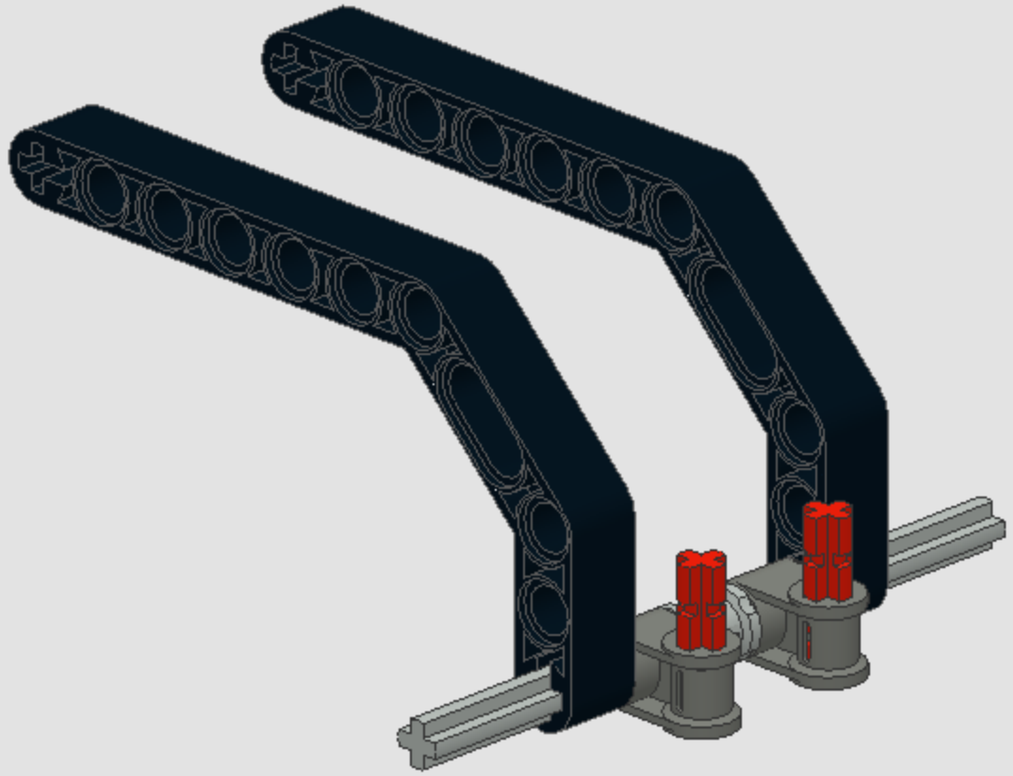

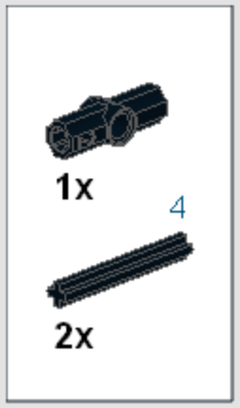
1x
4
2x

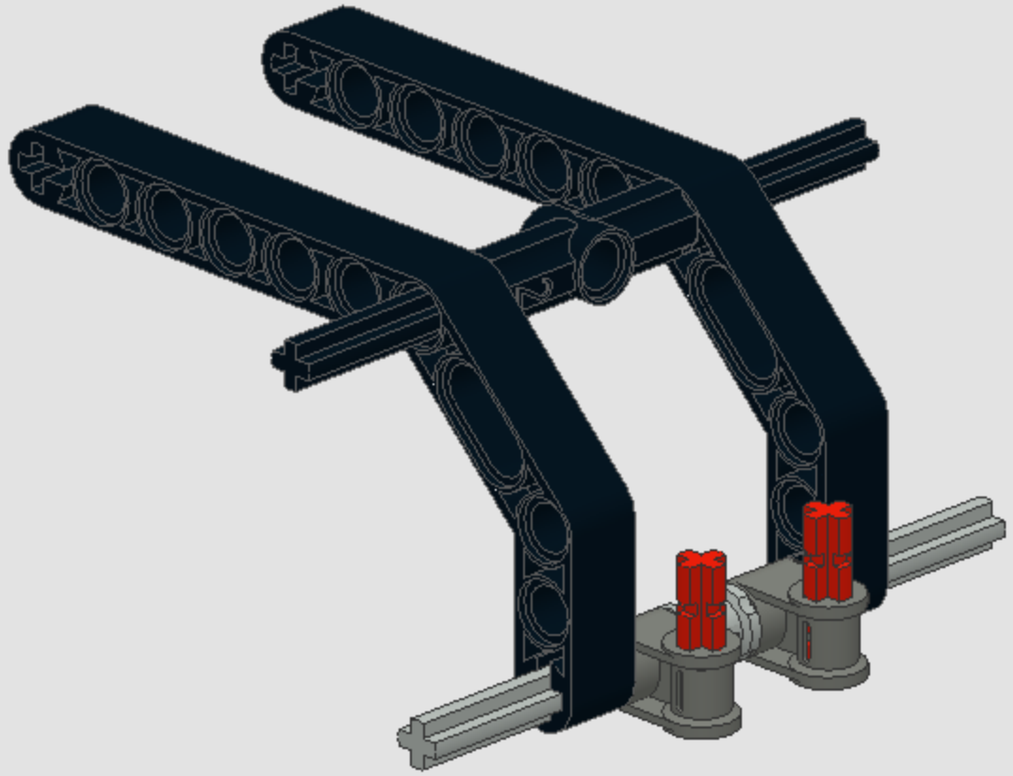

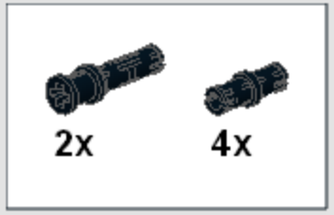
2x
4x

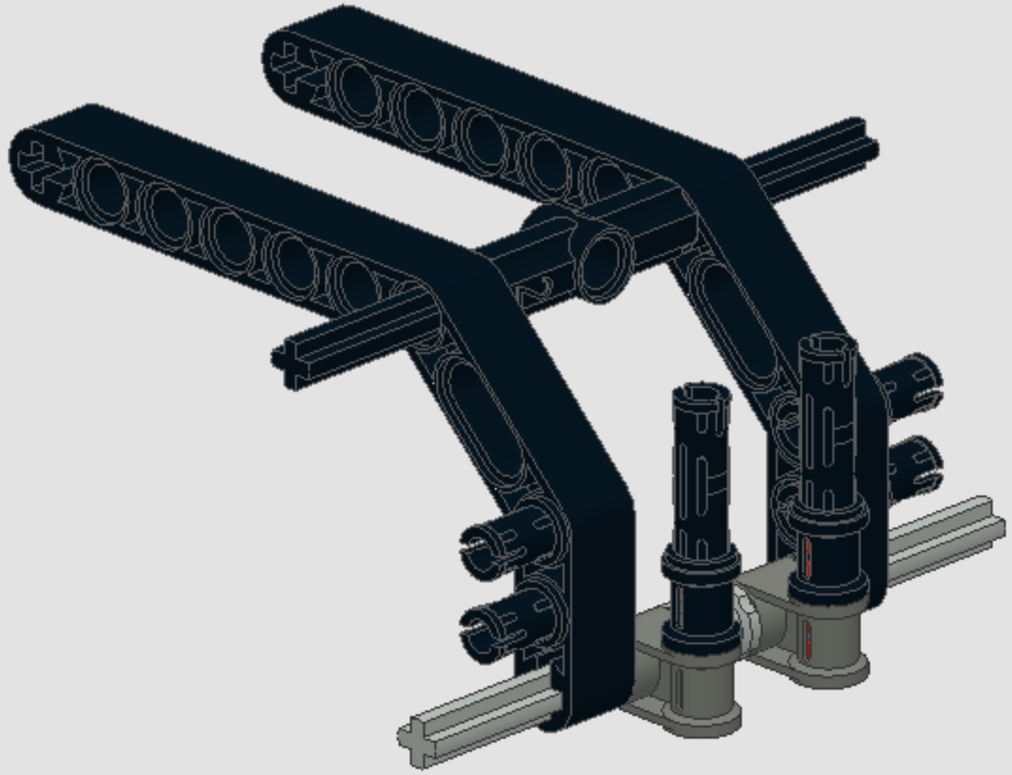

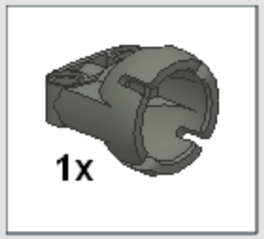
1x

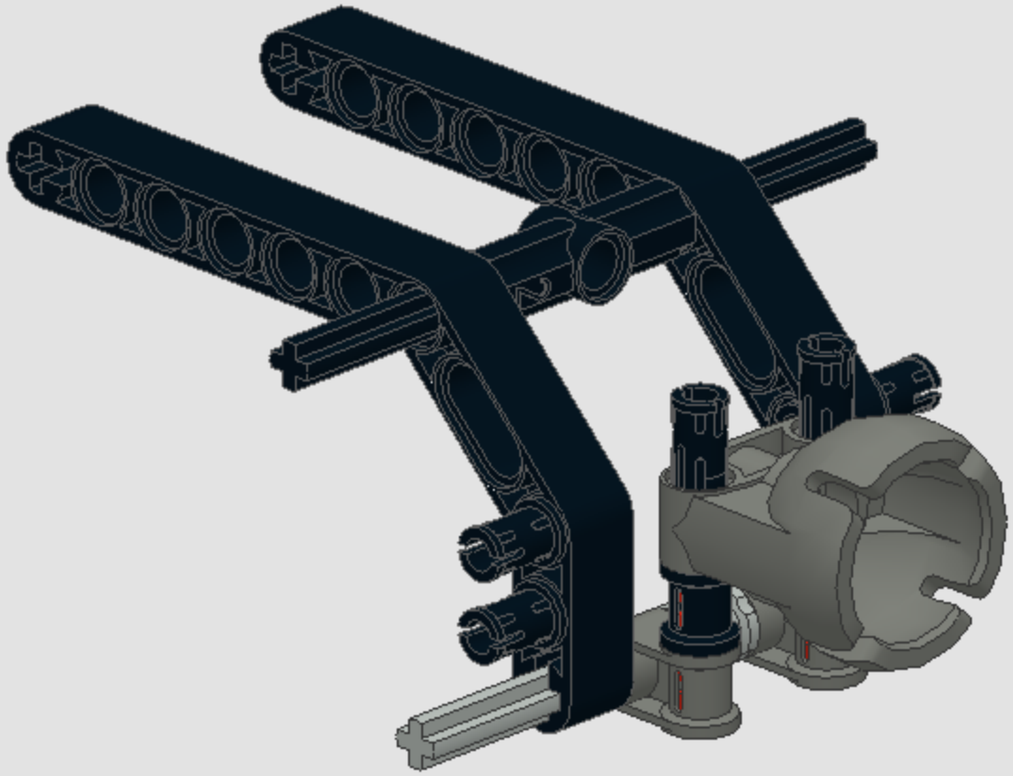

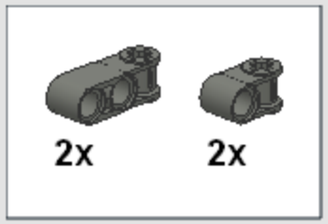
2x
2x

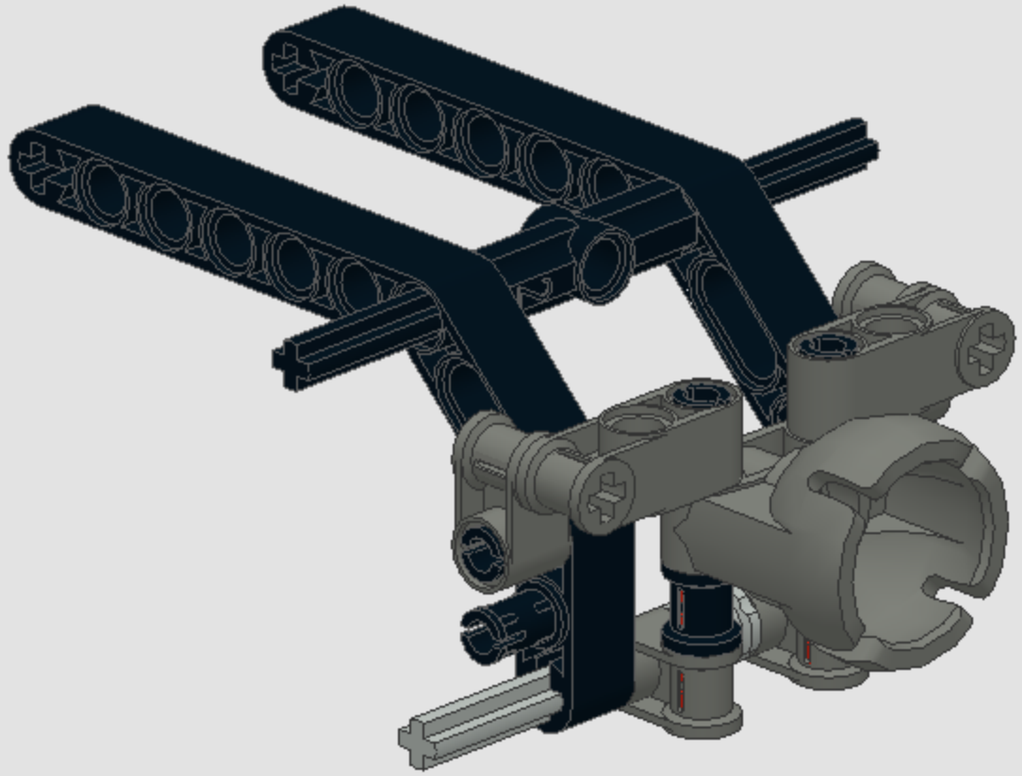

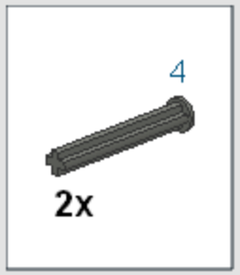
4
2x

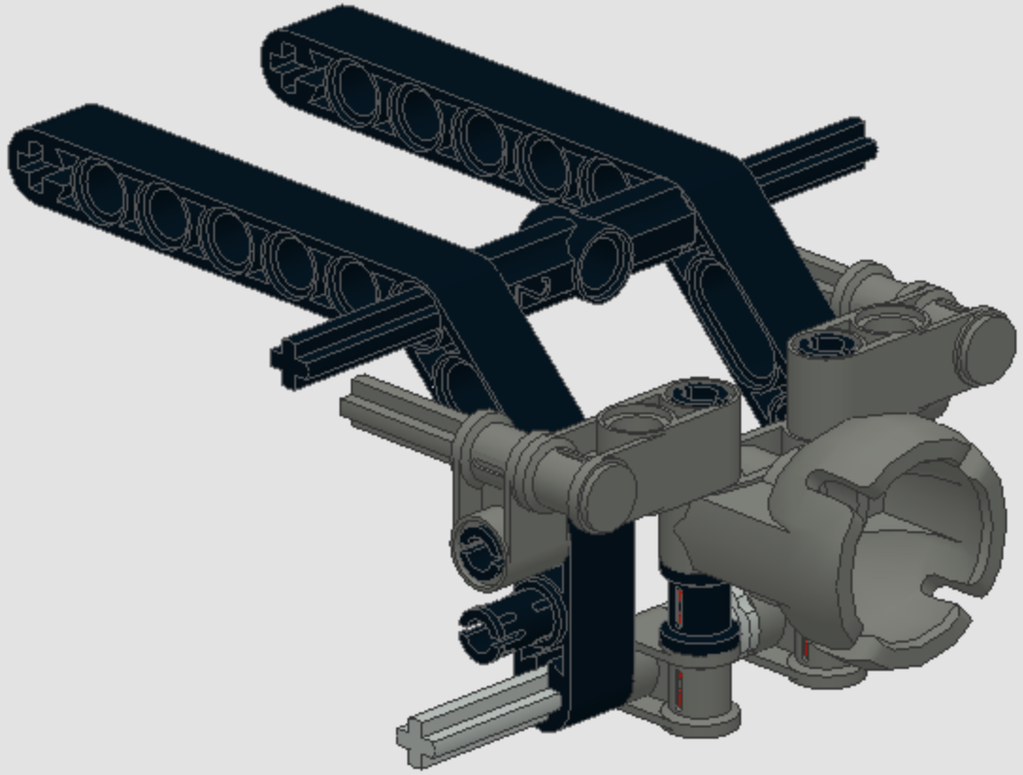

2x
2x

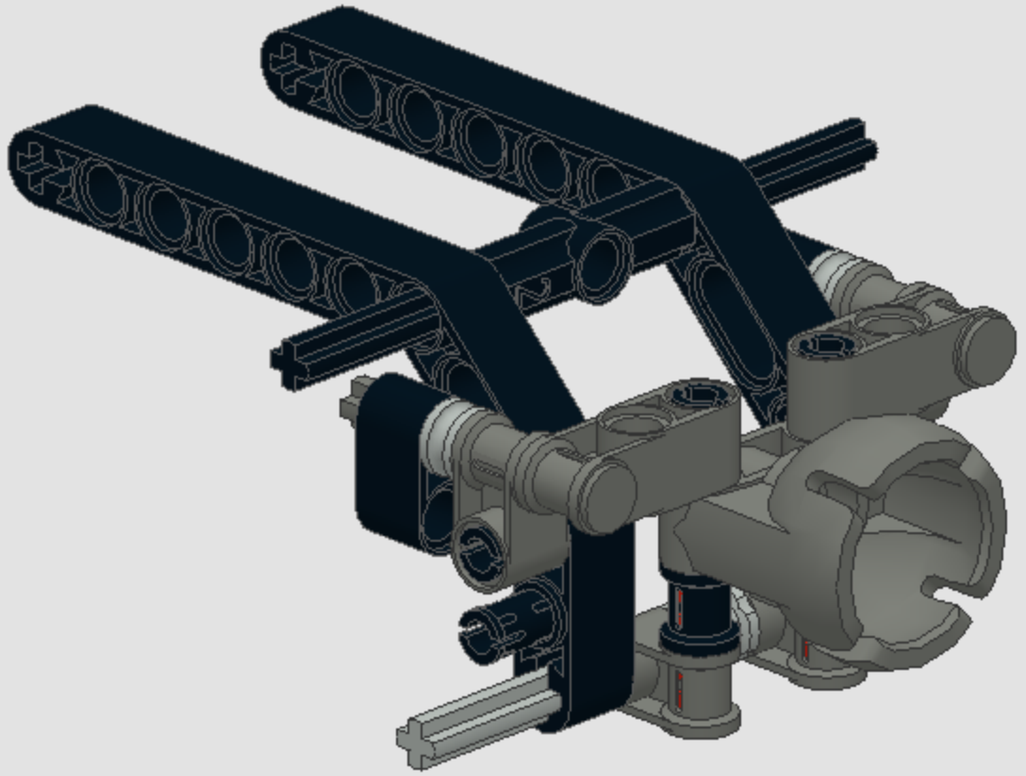

10

2x

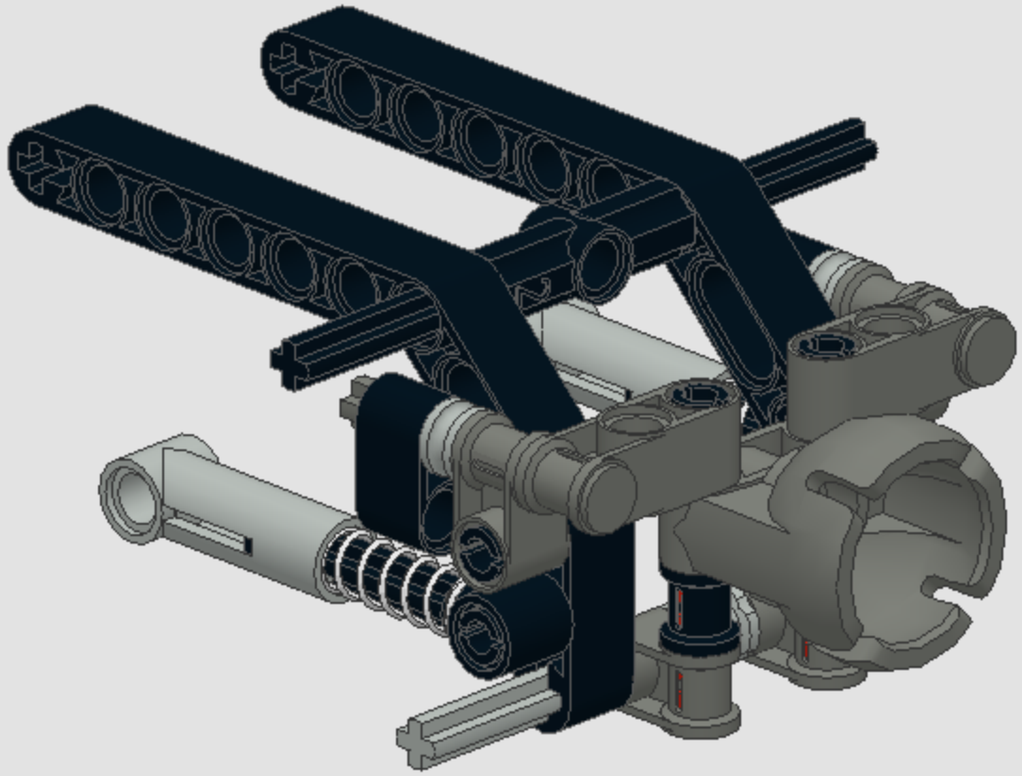

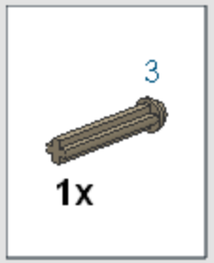
3
1x

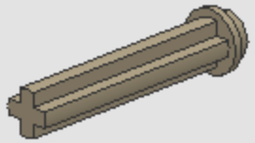

2

1x

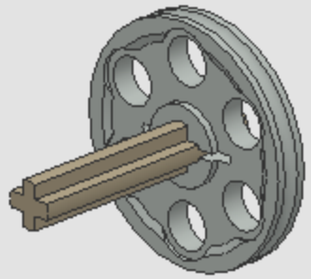

1x

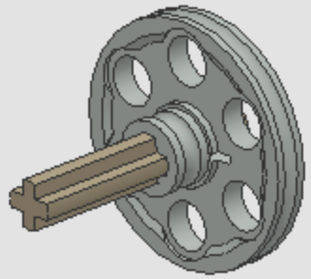

4

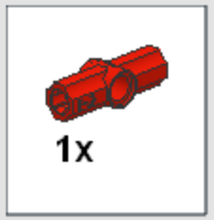

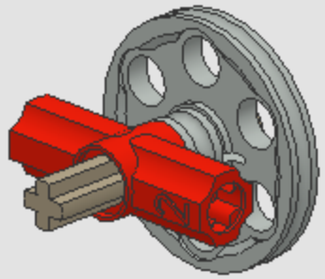

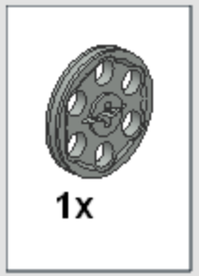
1x

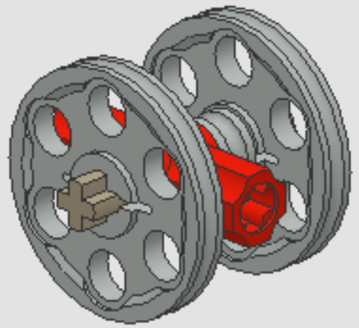

6

2

2x

3x

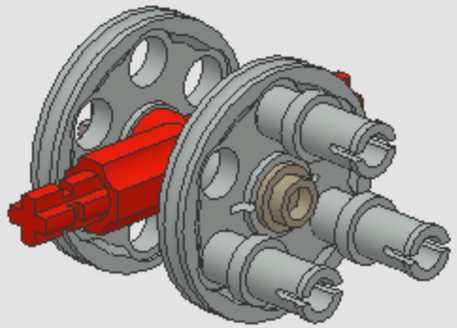

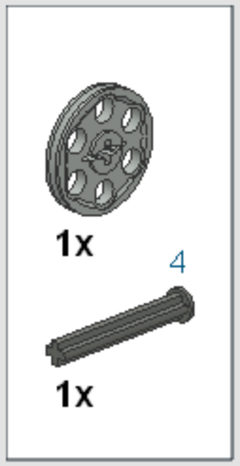
1x
4
1x

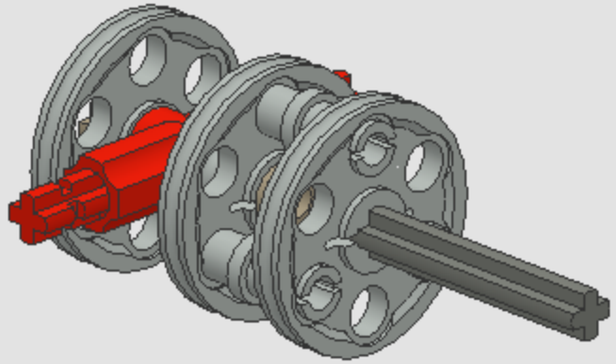

2x
1x

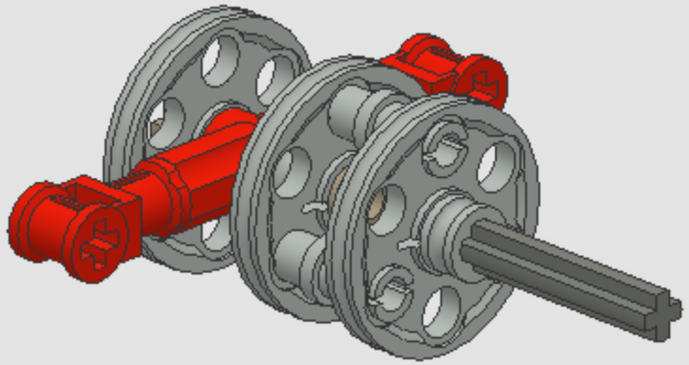

9

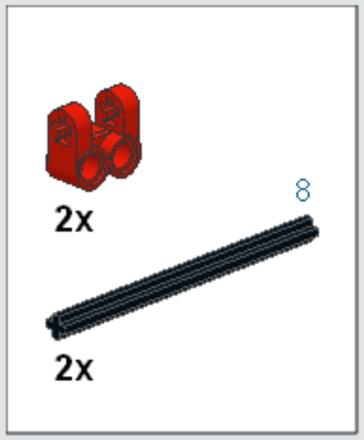

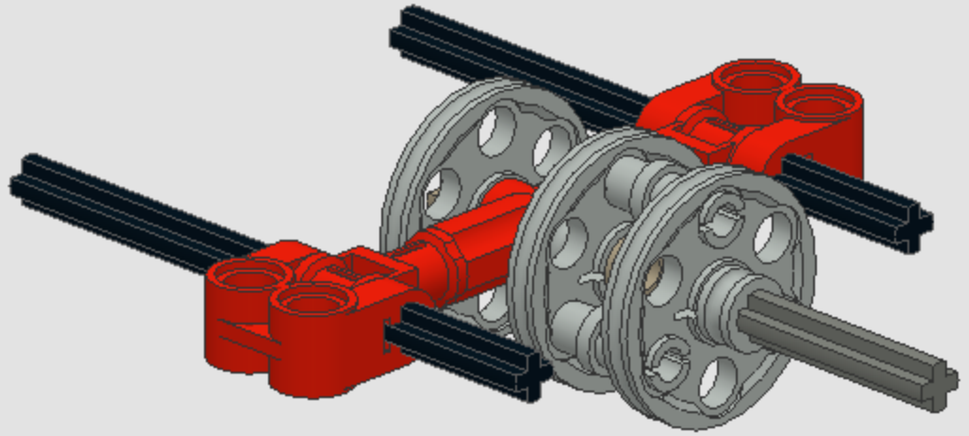

10

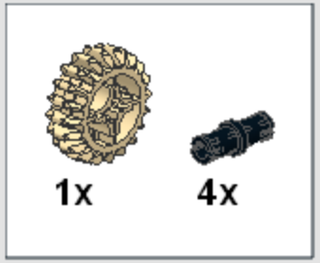

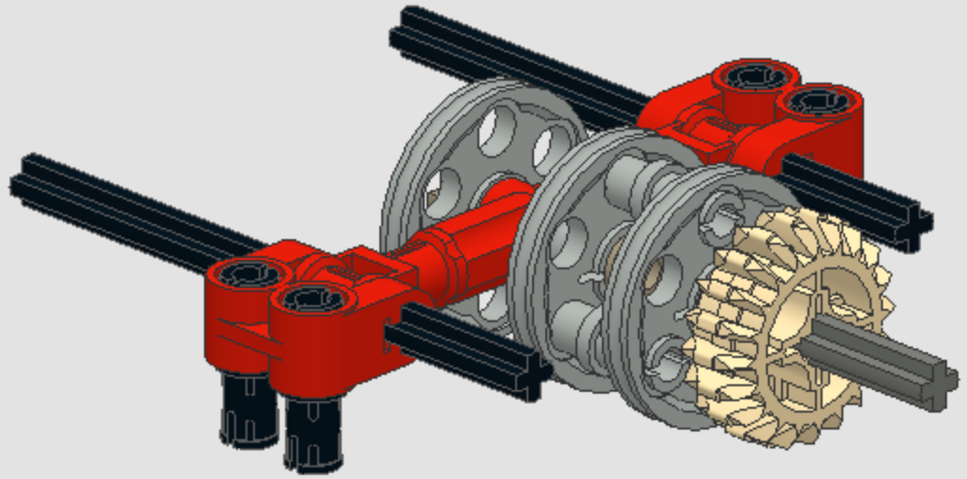

11

2x

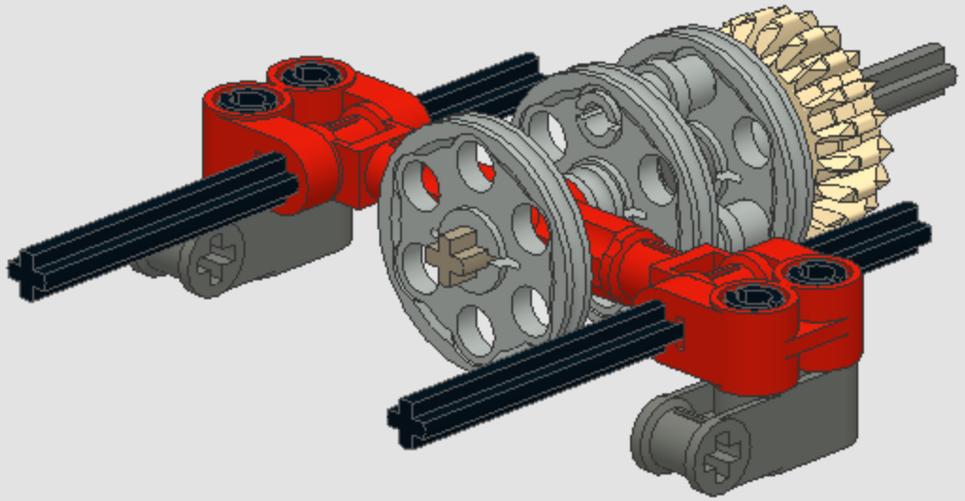

11

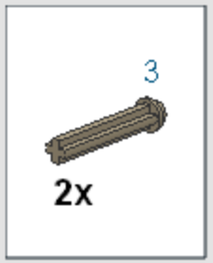

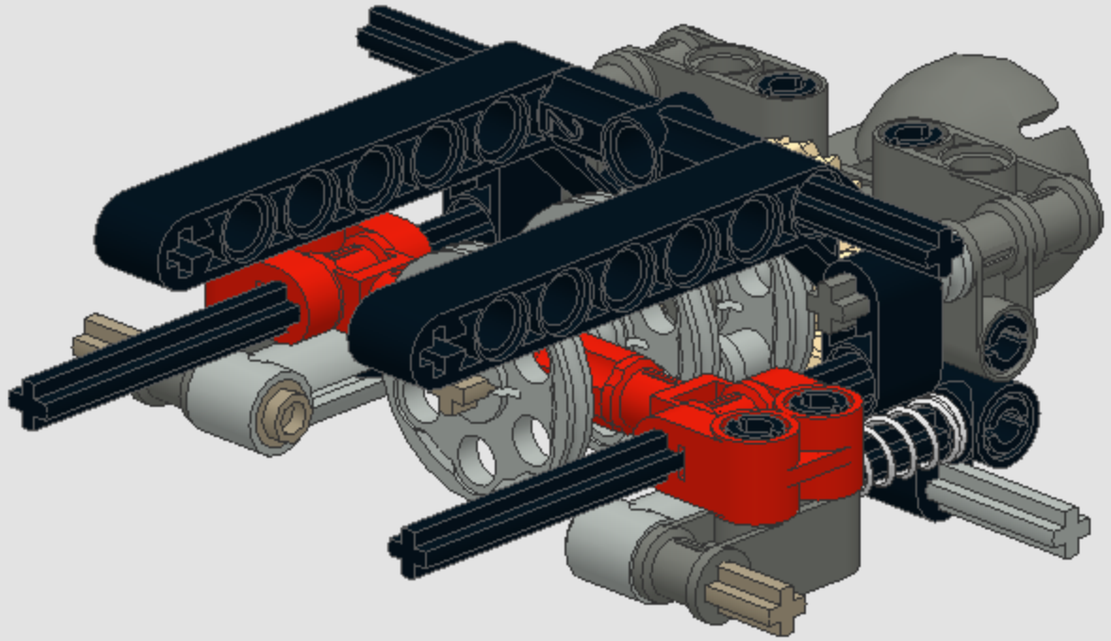

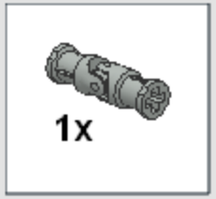
1x

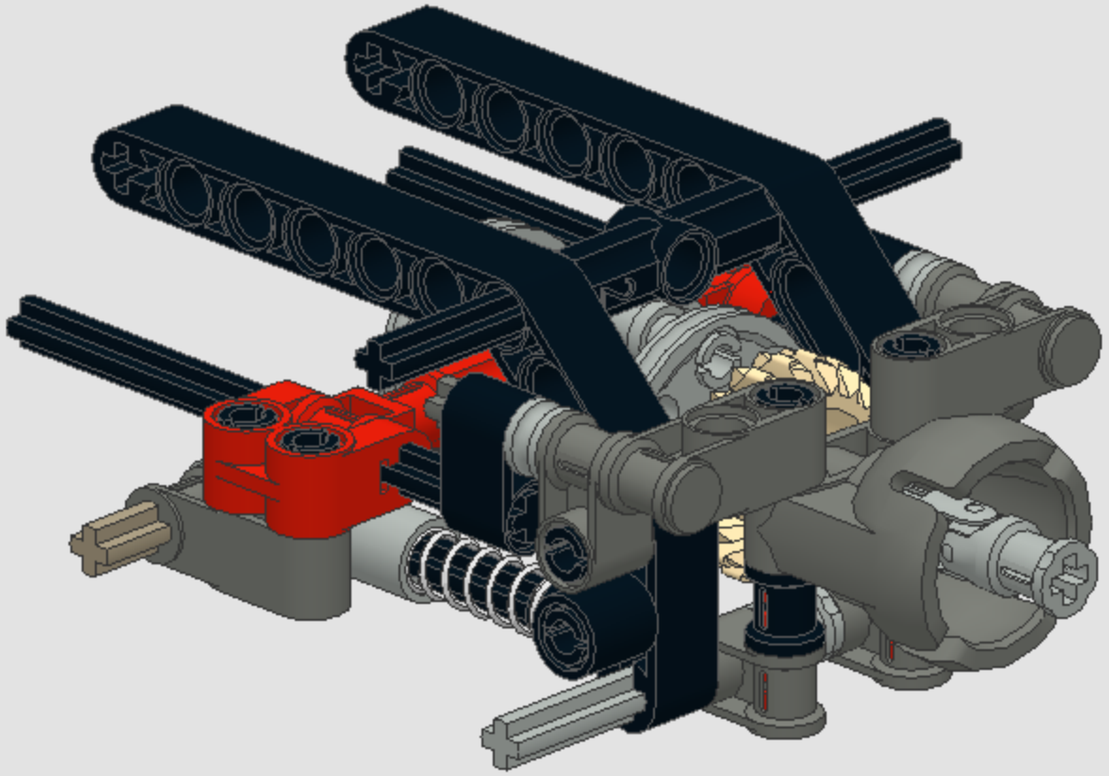

13

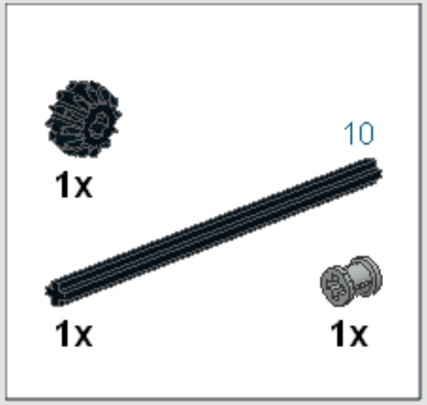

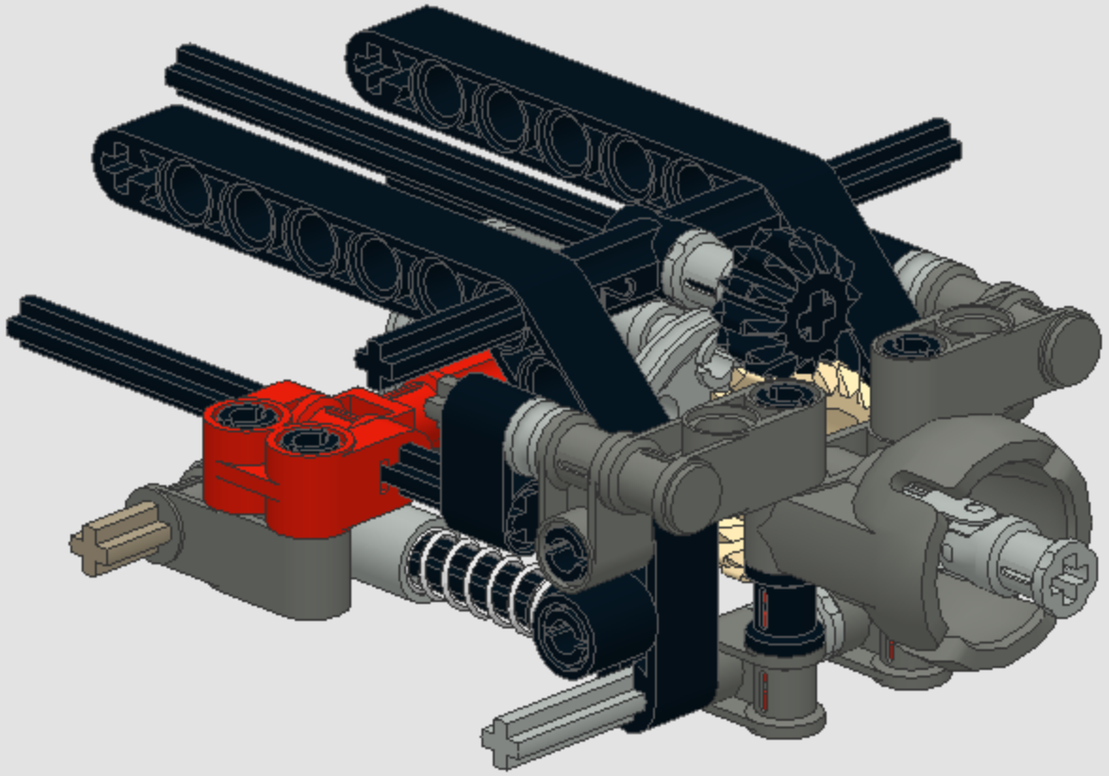

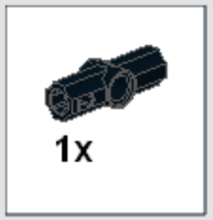
1x

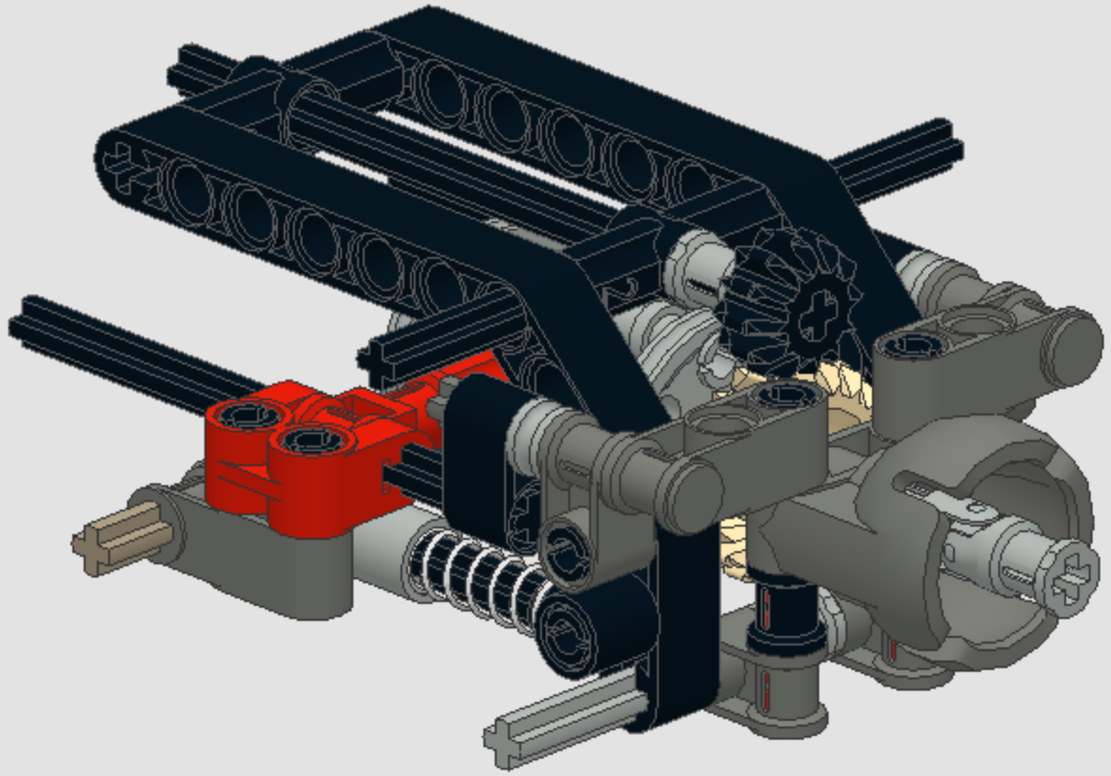

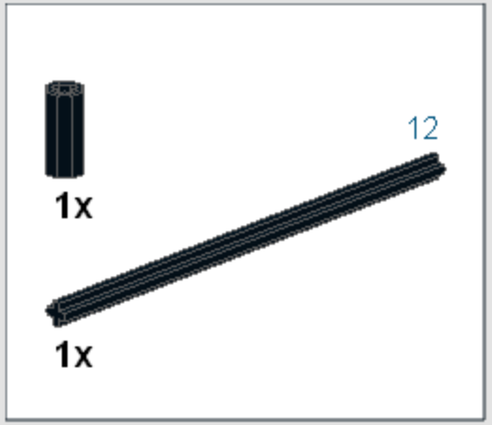
12
1x
1x

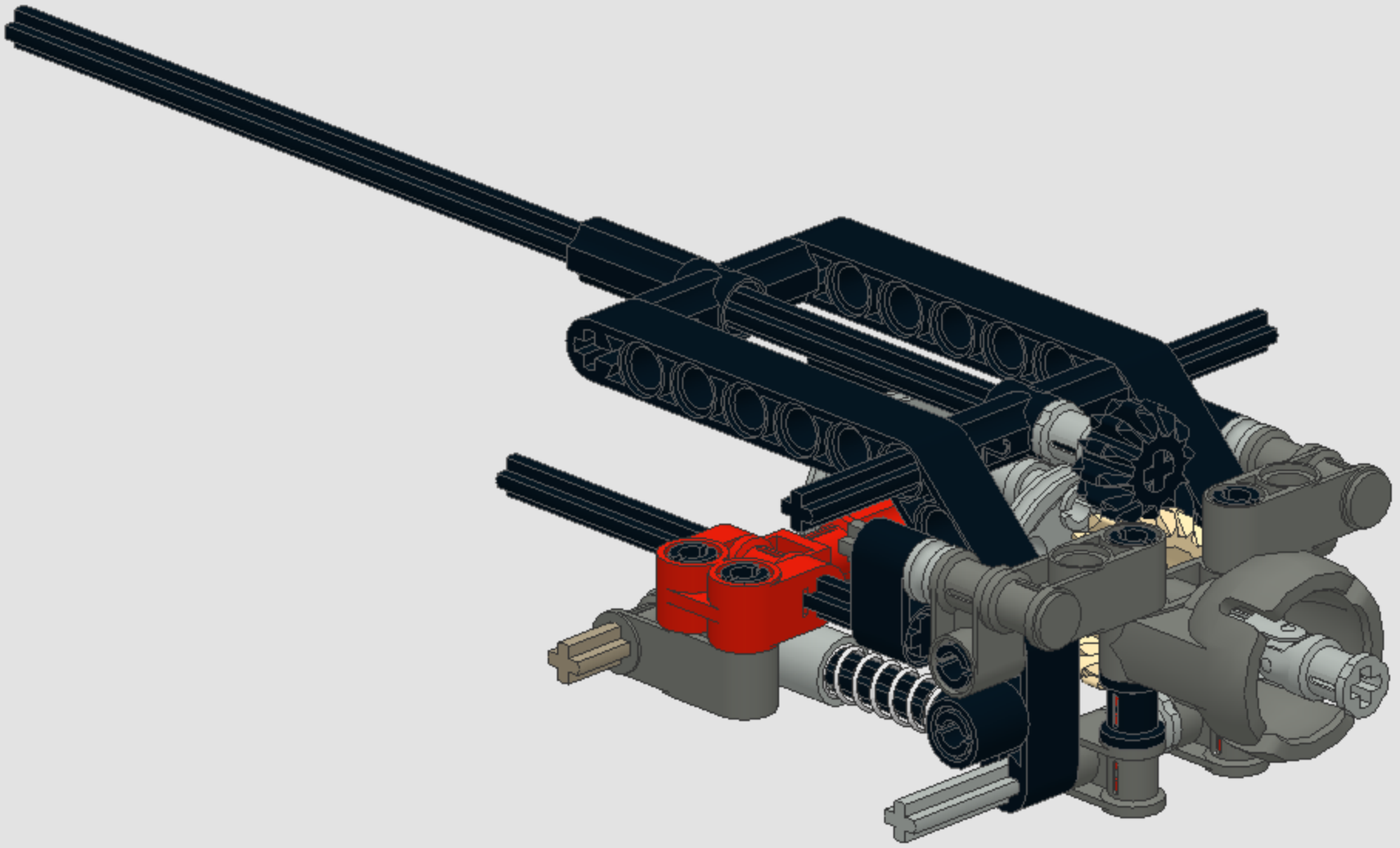

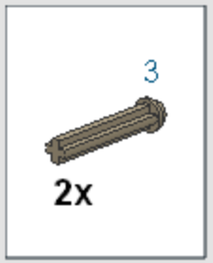
3
2x

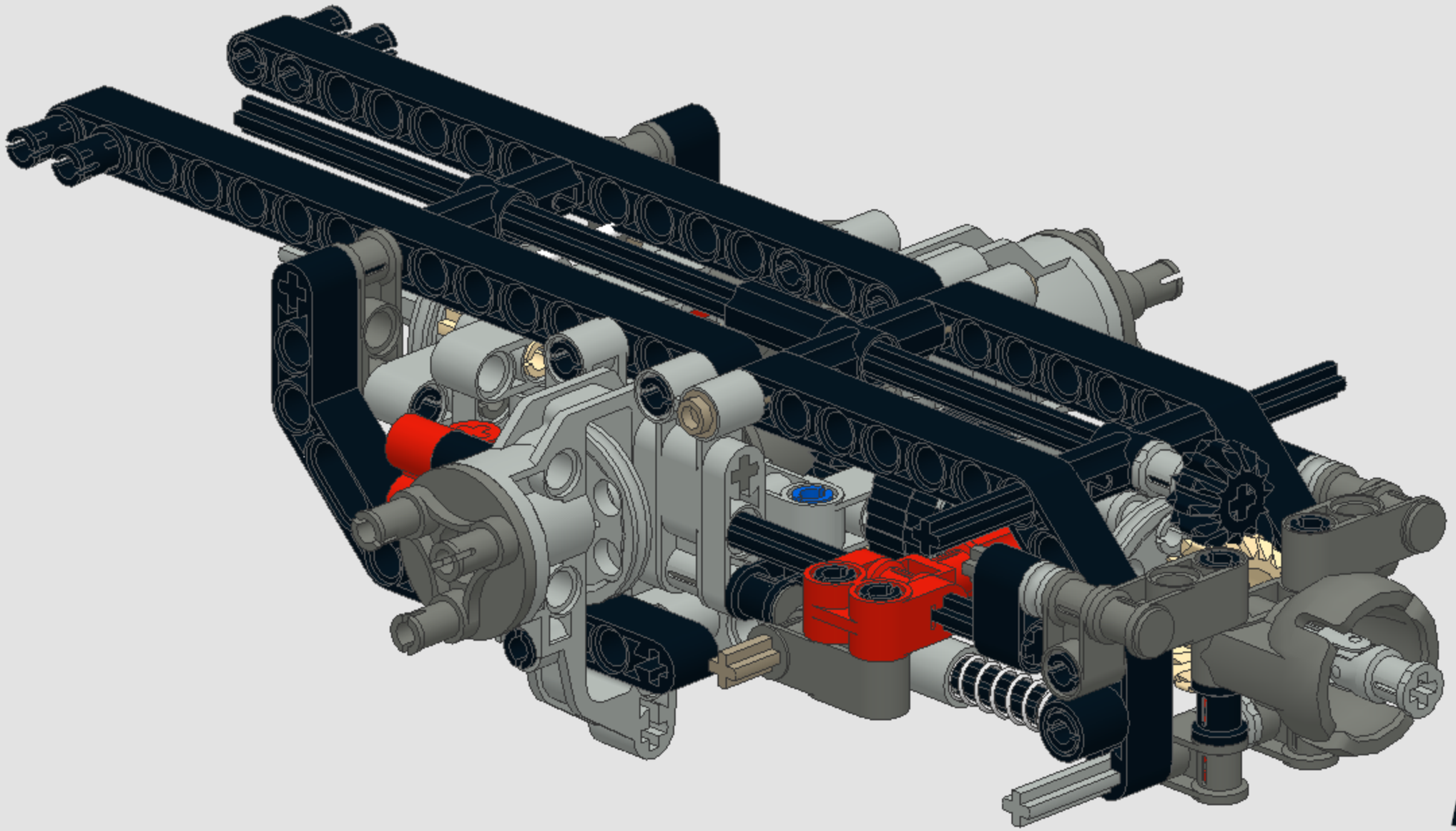

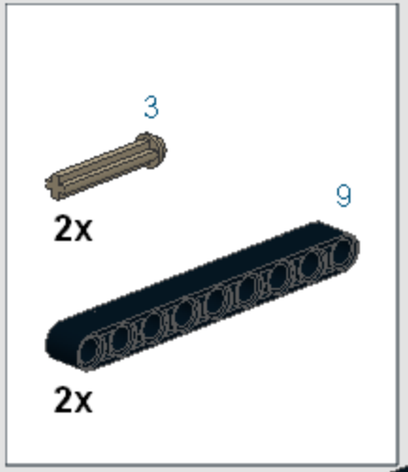
3
2x
9
2x

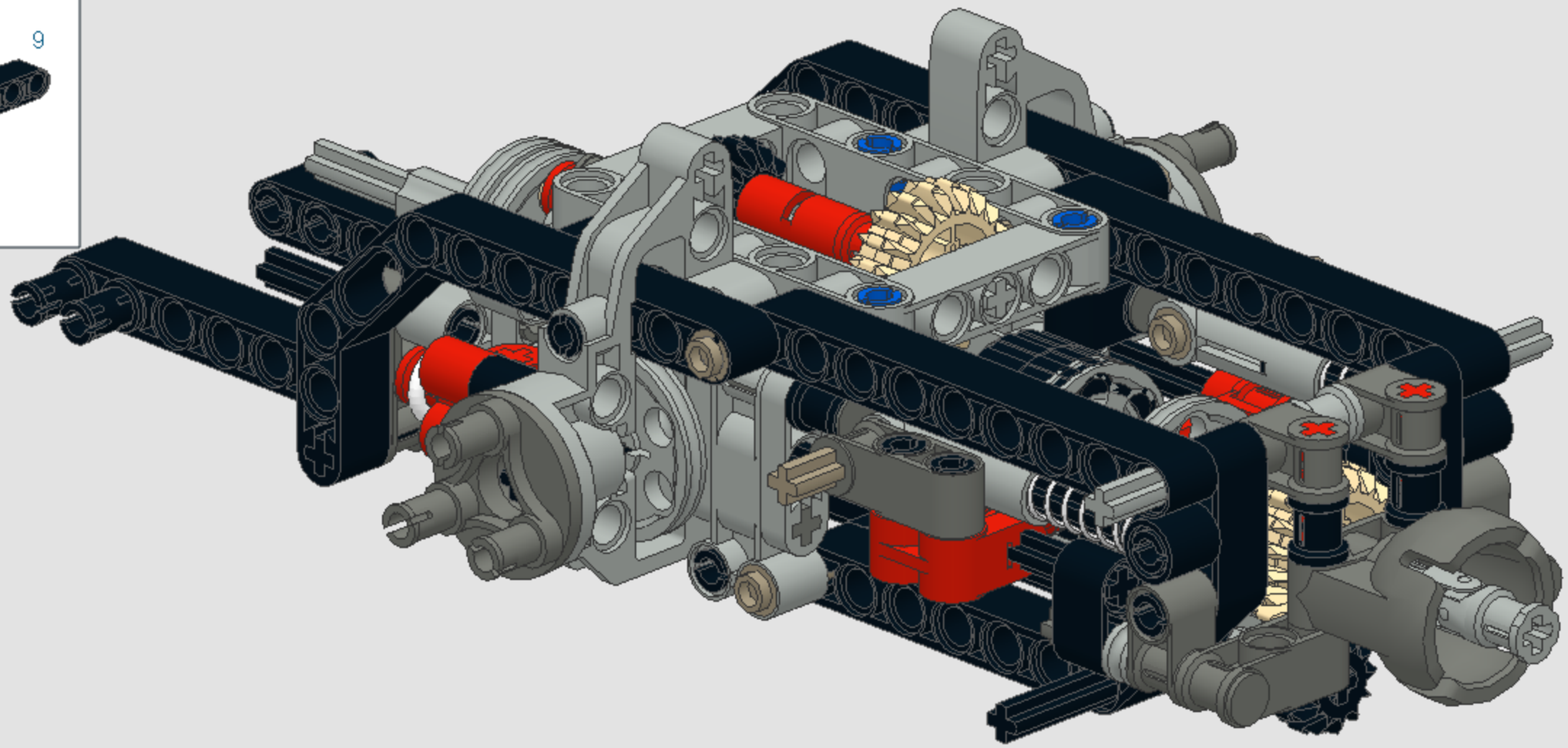

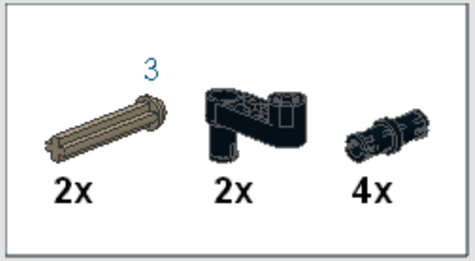
3
2x
2x
4x

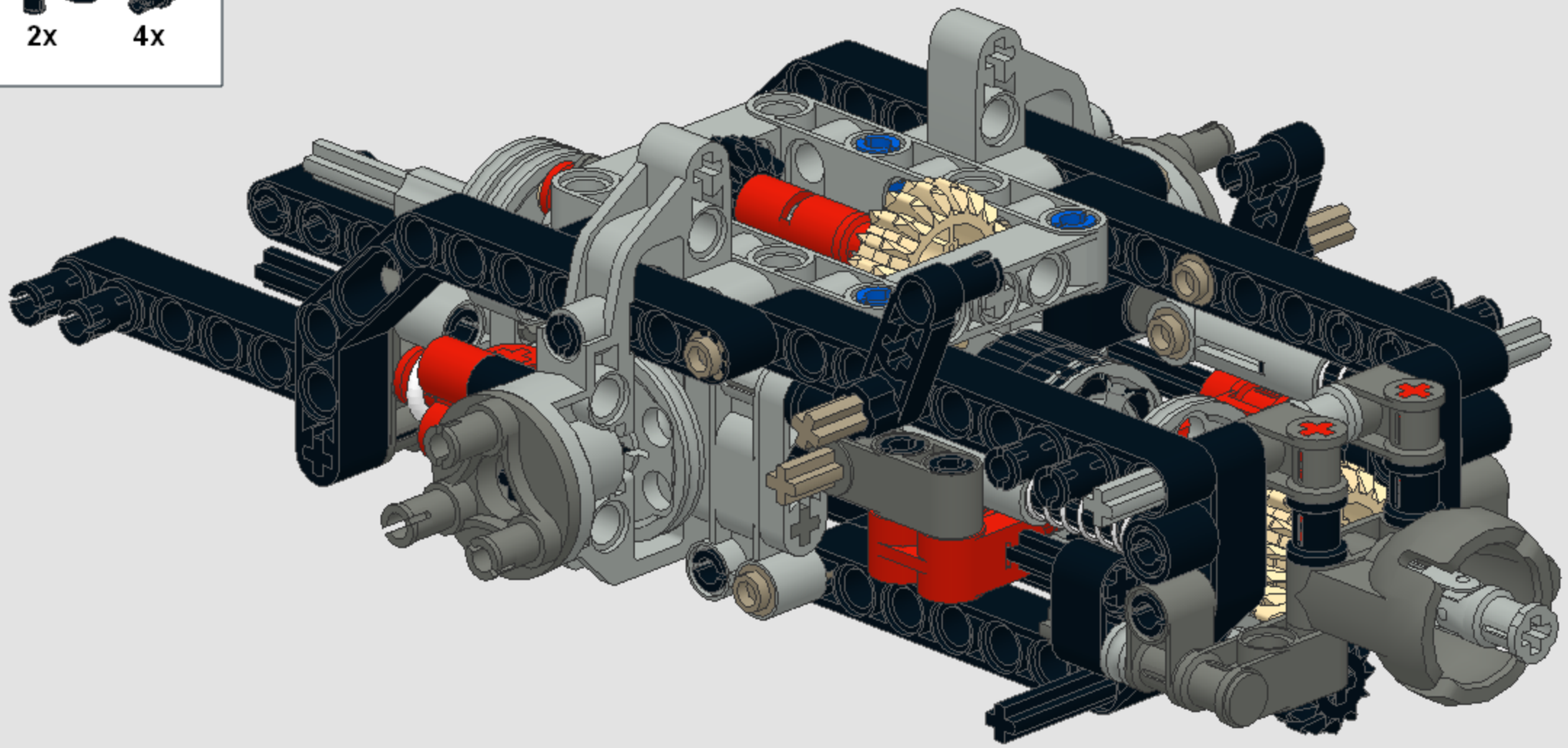

2x

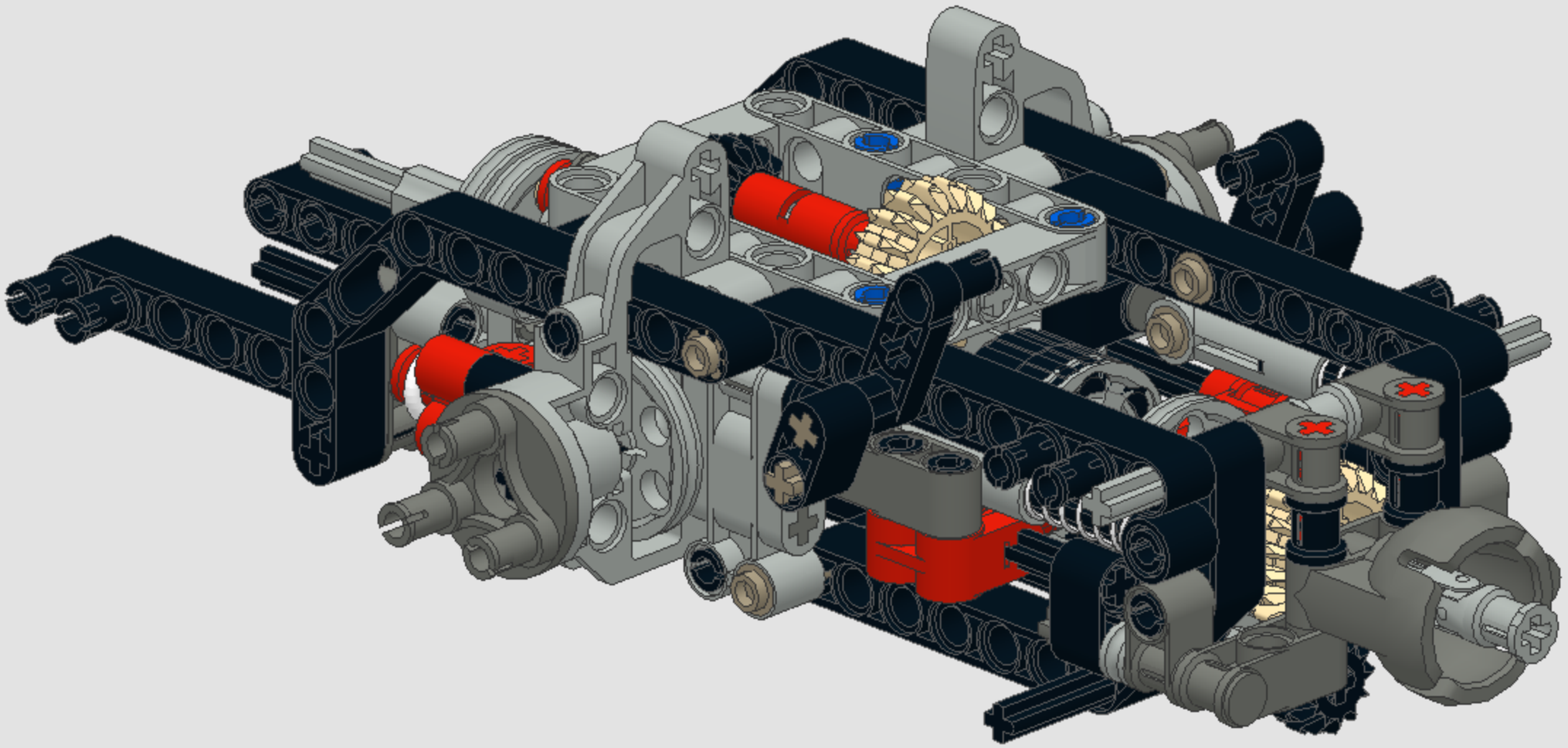

1

1x

4

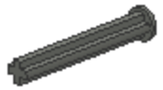

1x

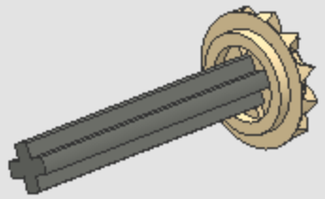

2

1x

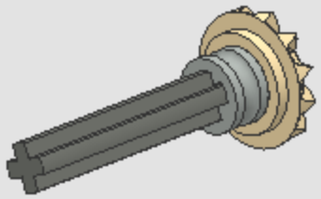

1x

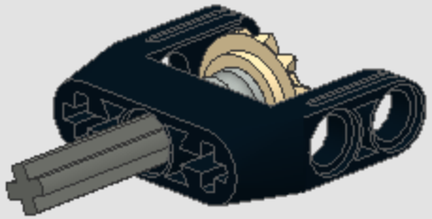

4

1x

5

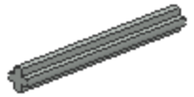

2x

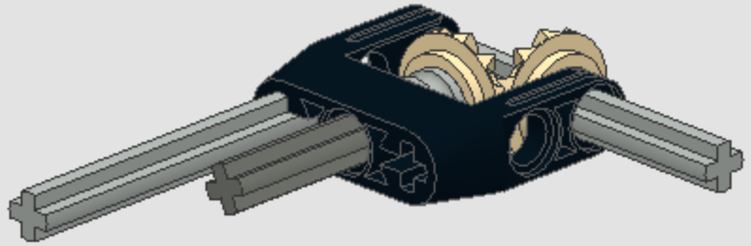

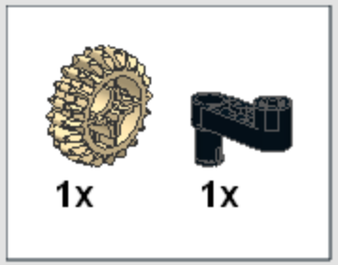
1x
1x

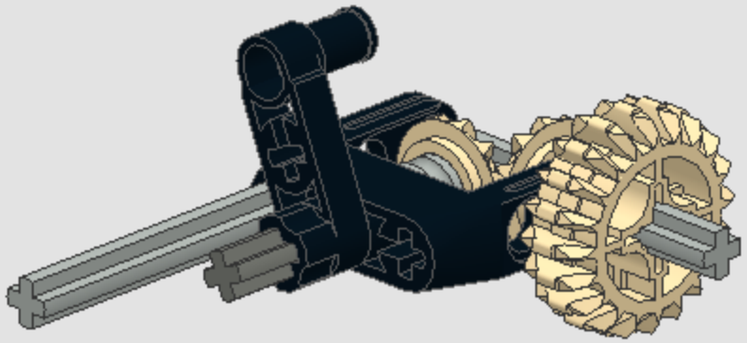

6

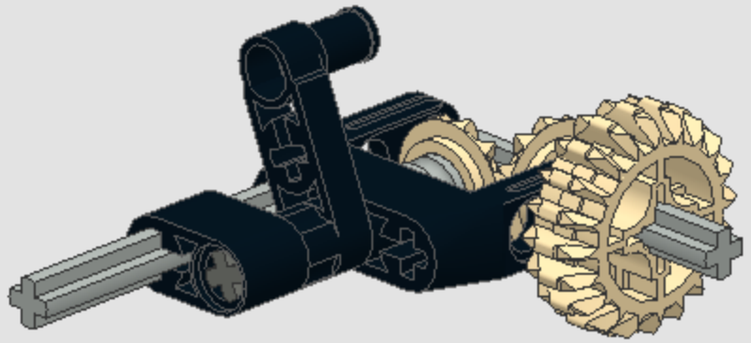

1x

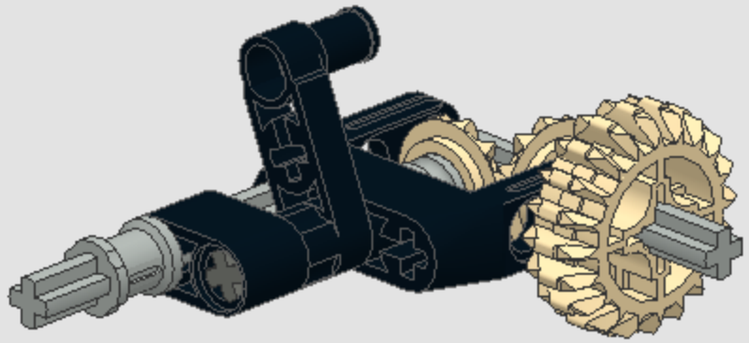

2x

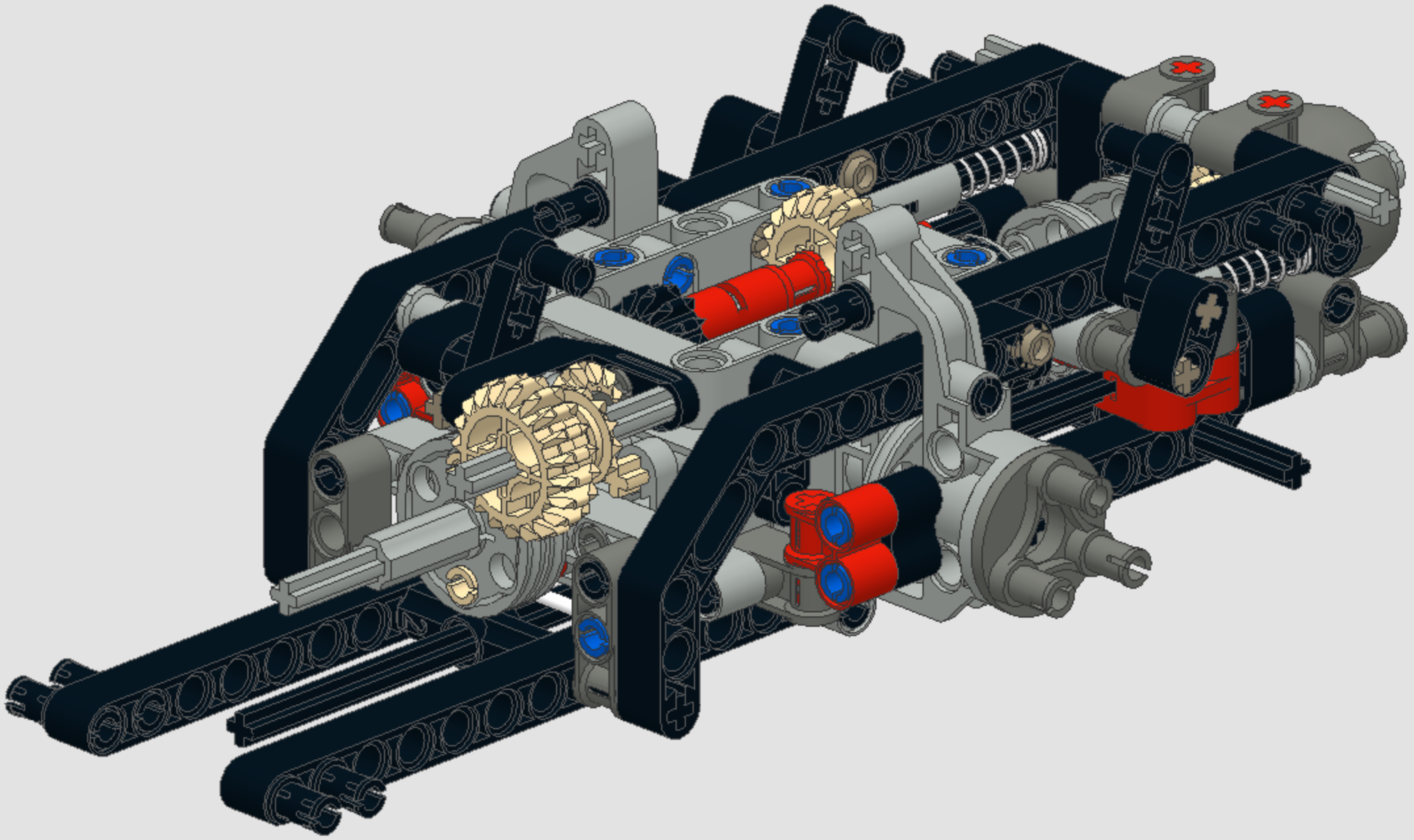

1

1x

3

1x

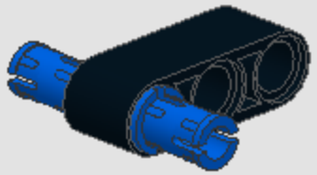

2

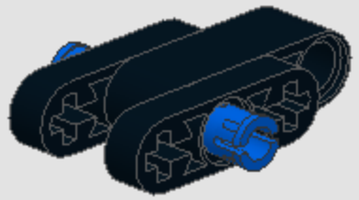

3

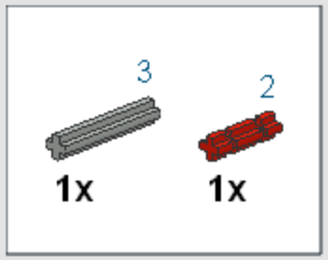

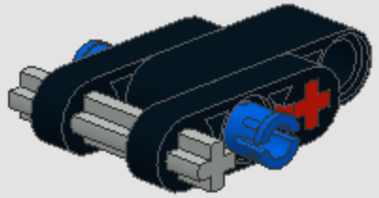

4

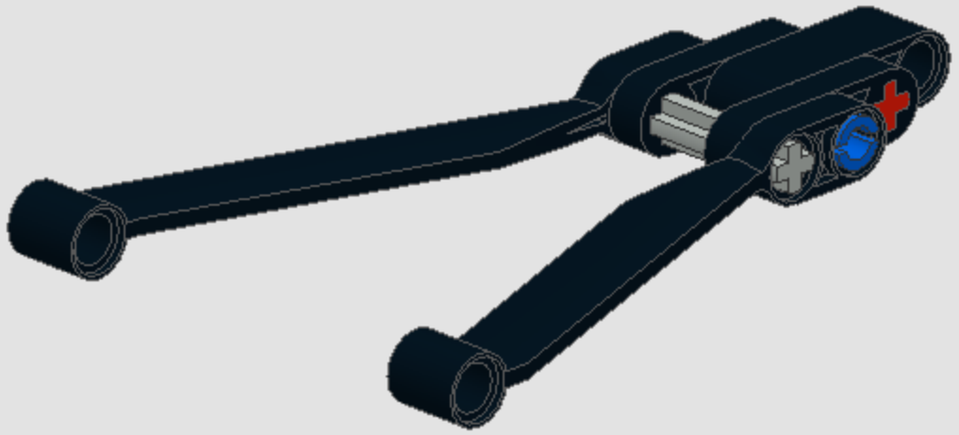

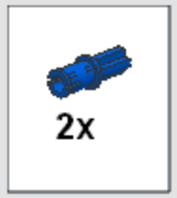
2x

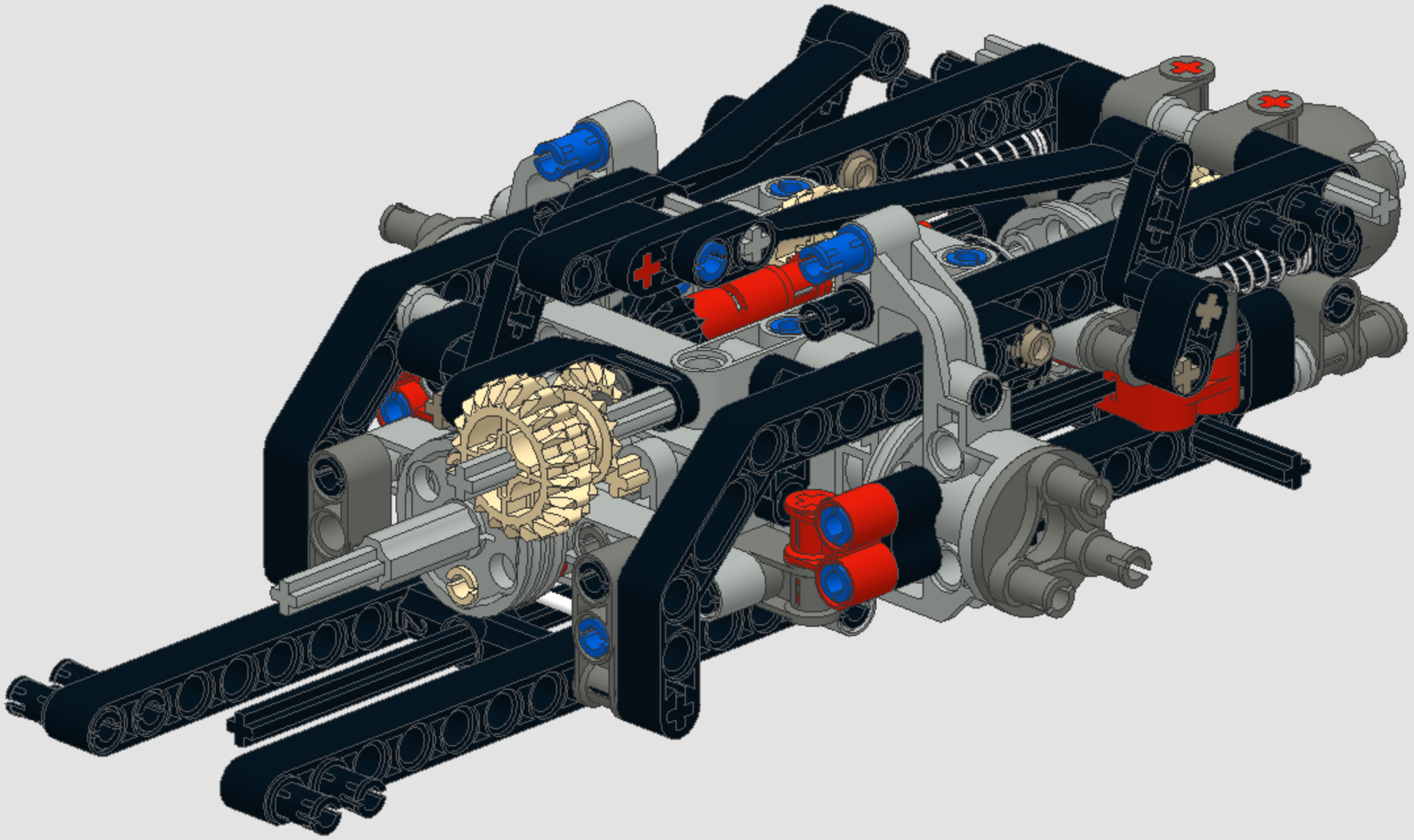

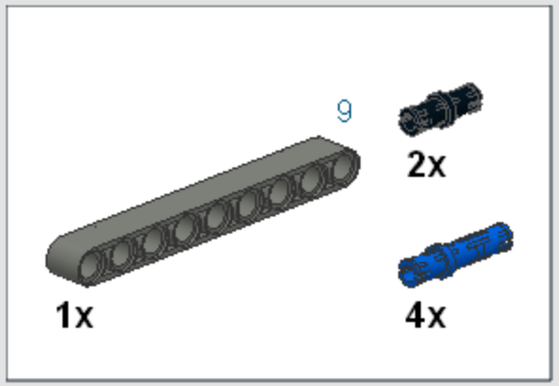
9
2x
1x
4x

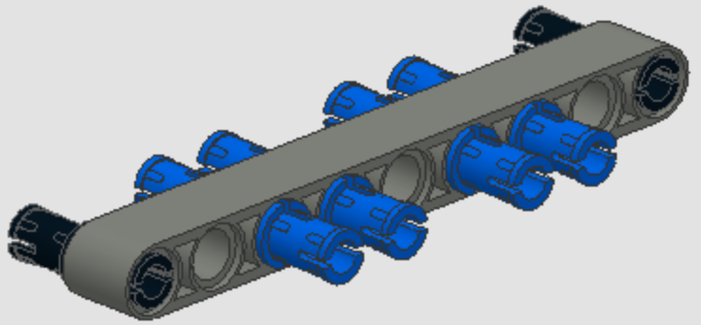

2

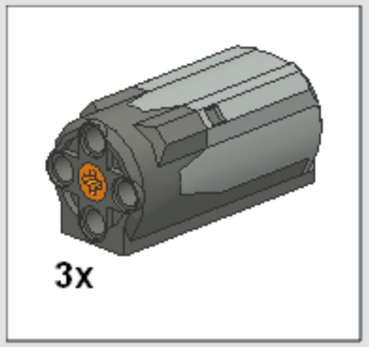

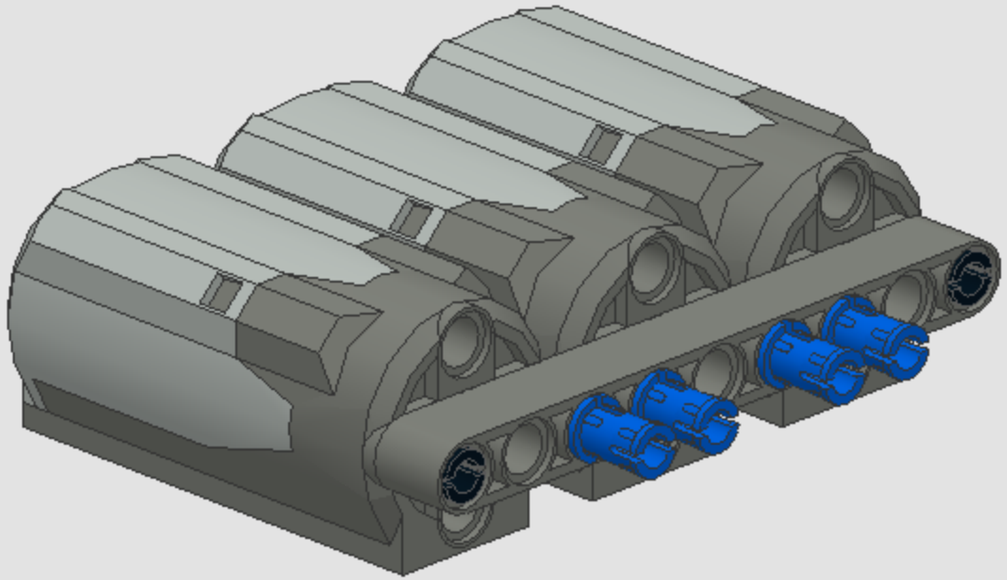

3

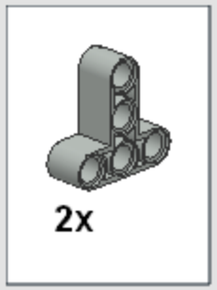

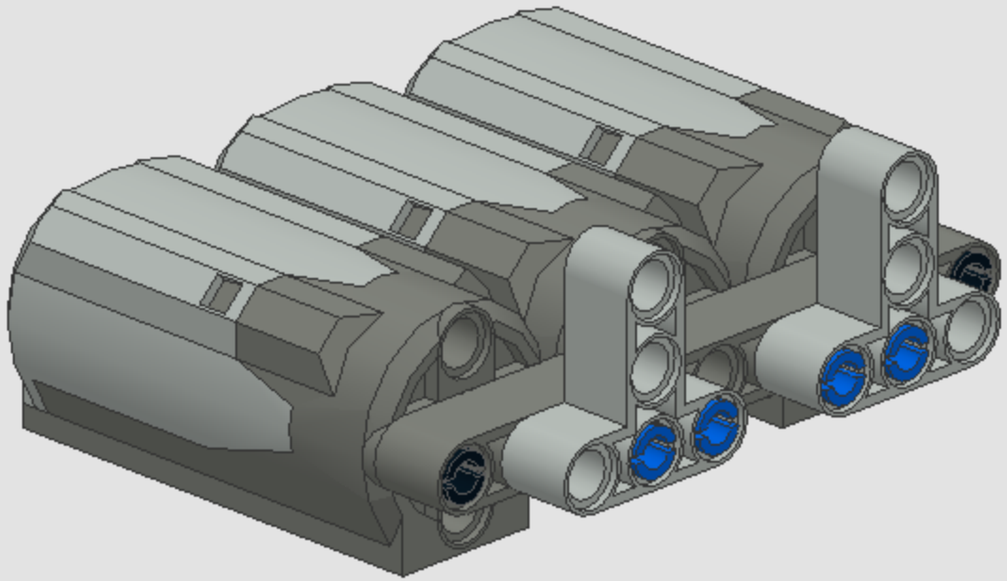

4

2x

4

2x

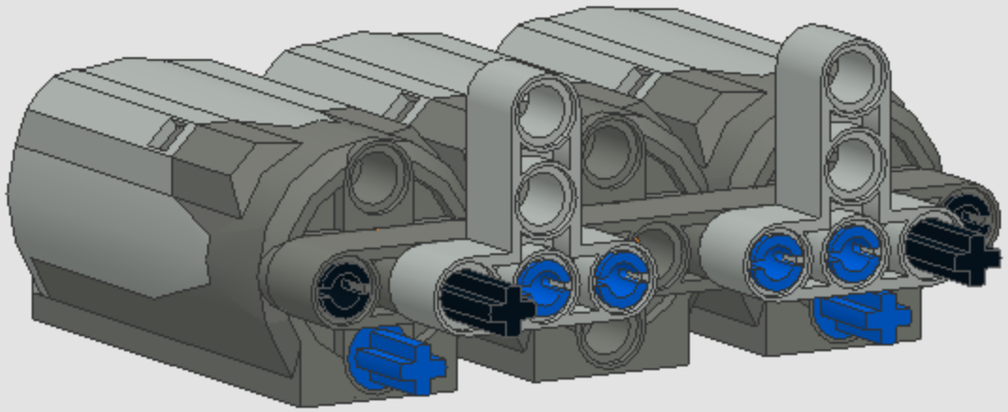

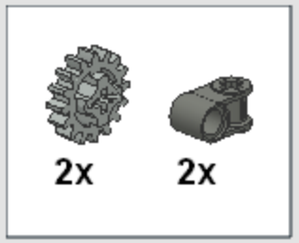
2x
2x

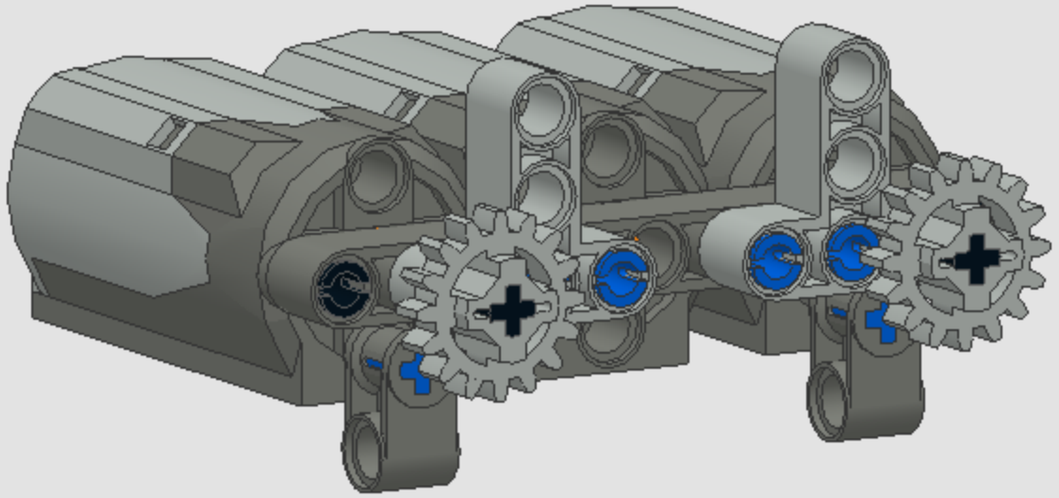

2x

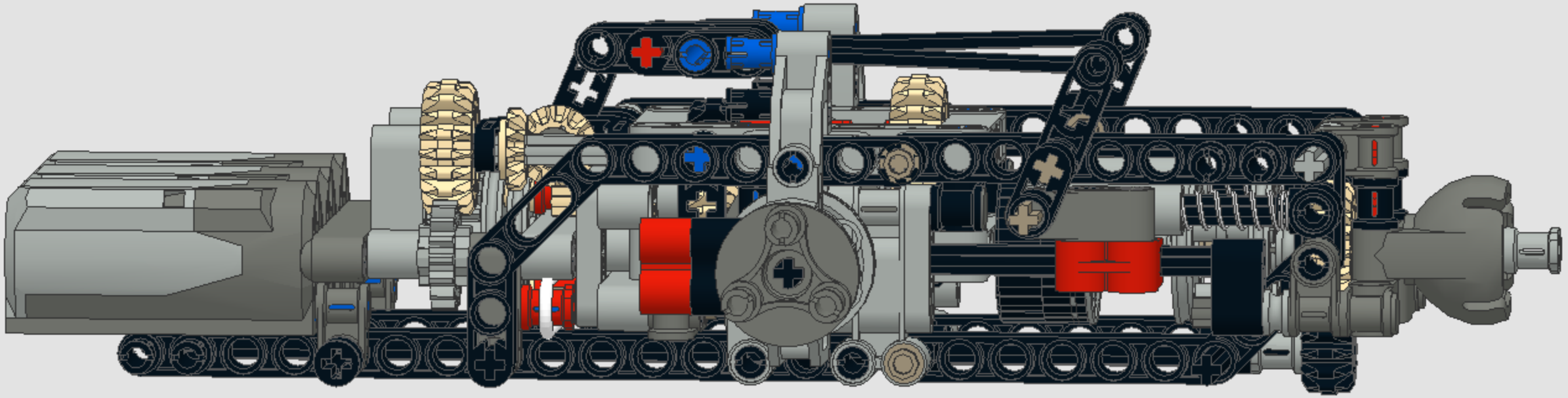

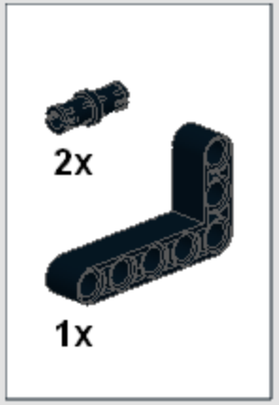
2x
1x

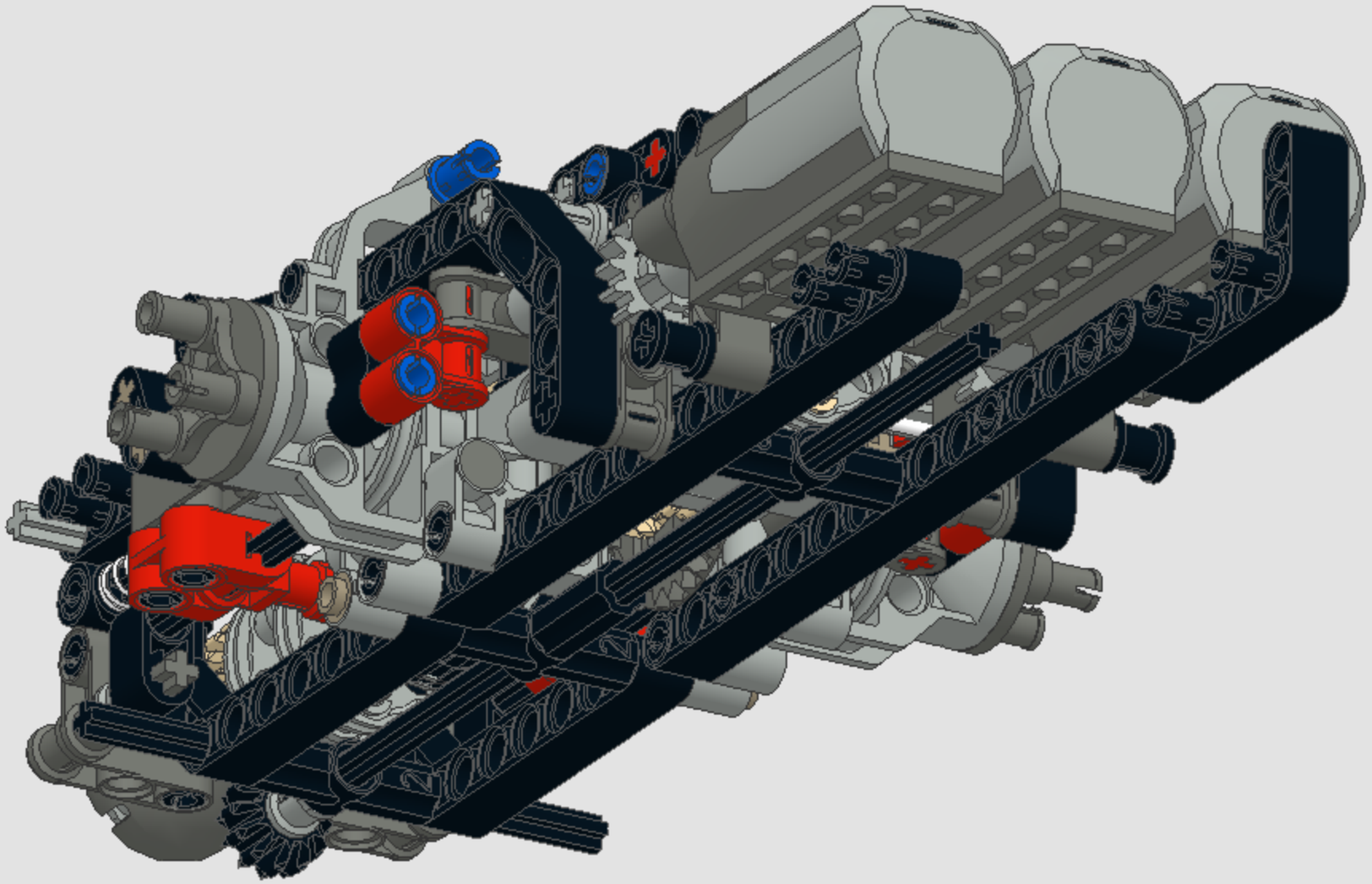

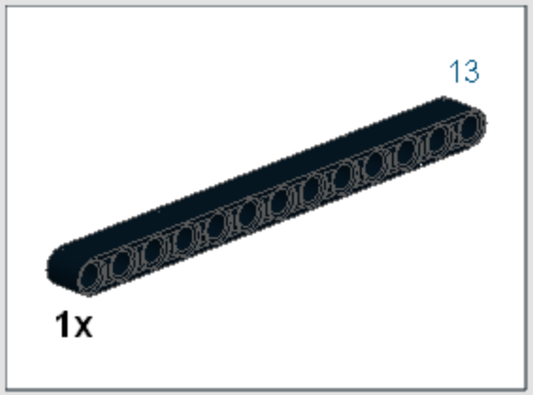
13
1x

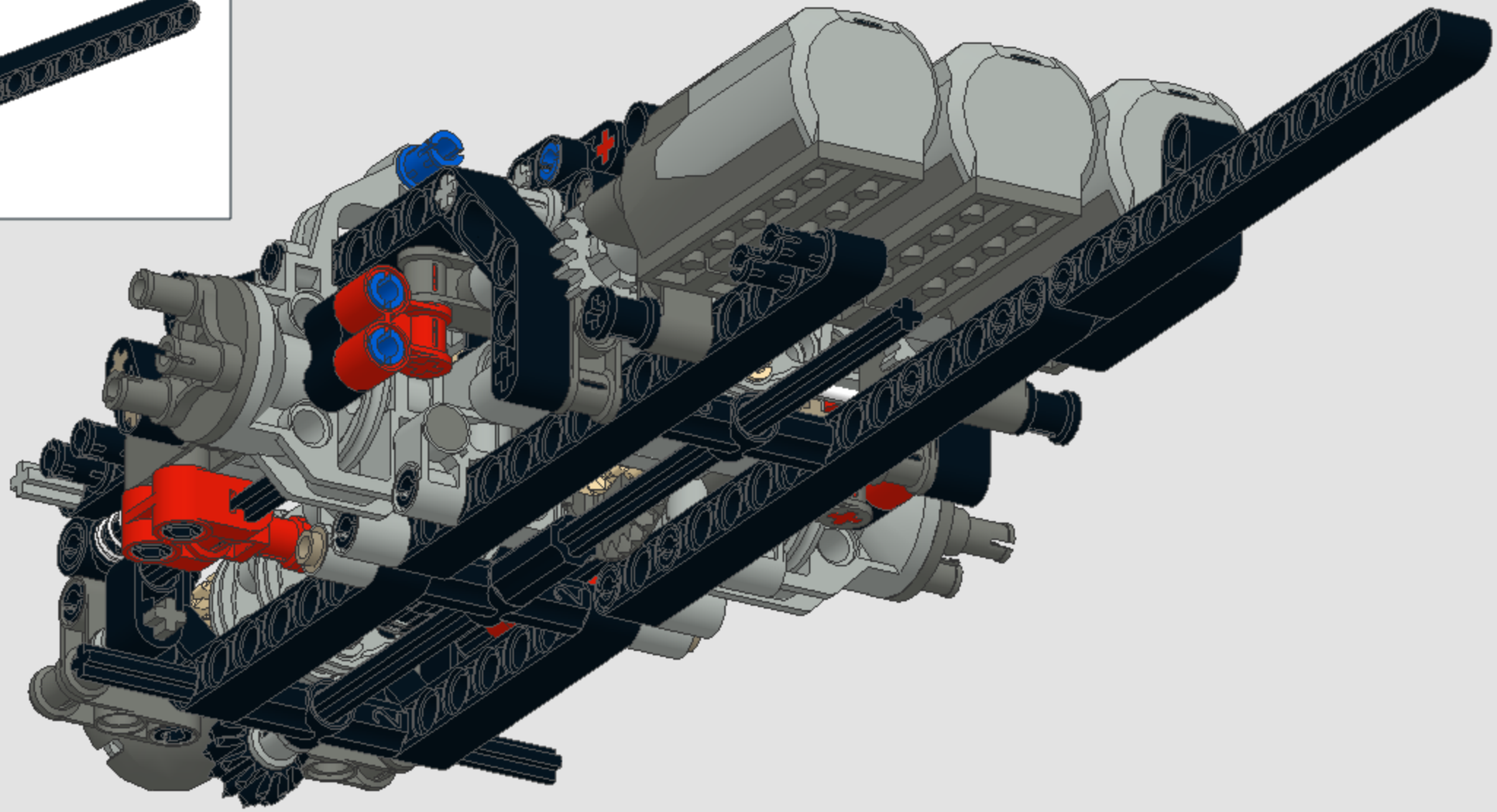

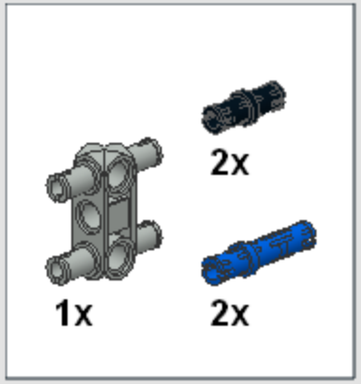
2x
1x
2x

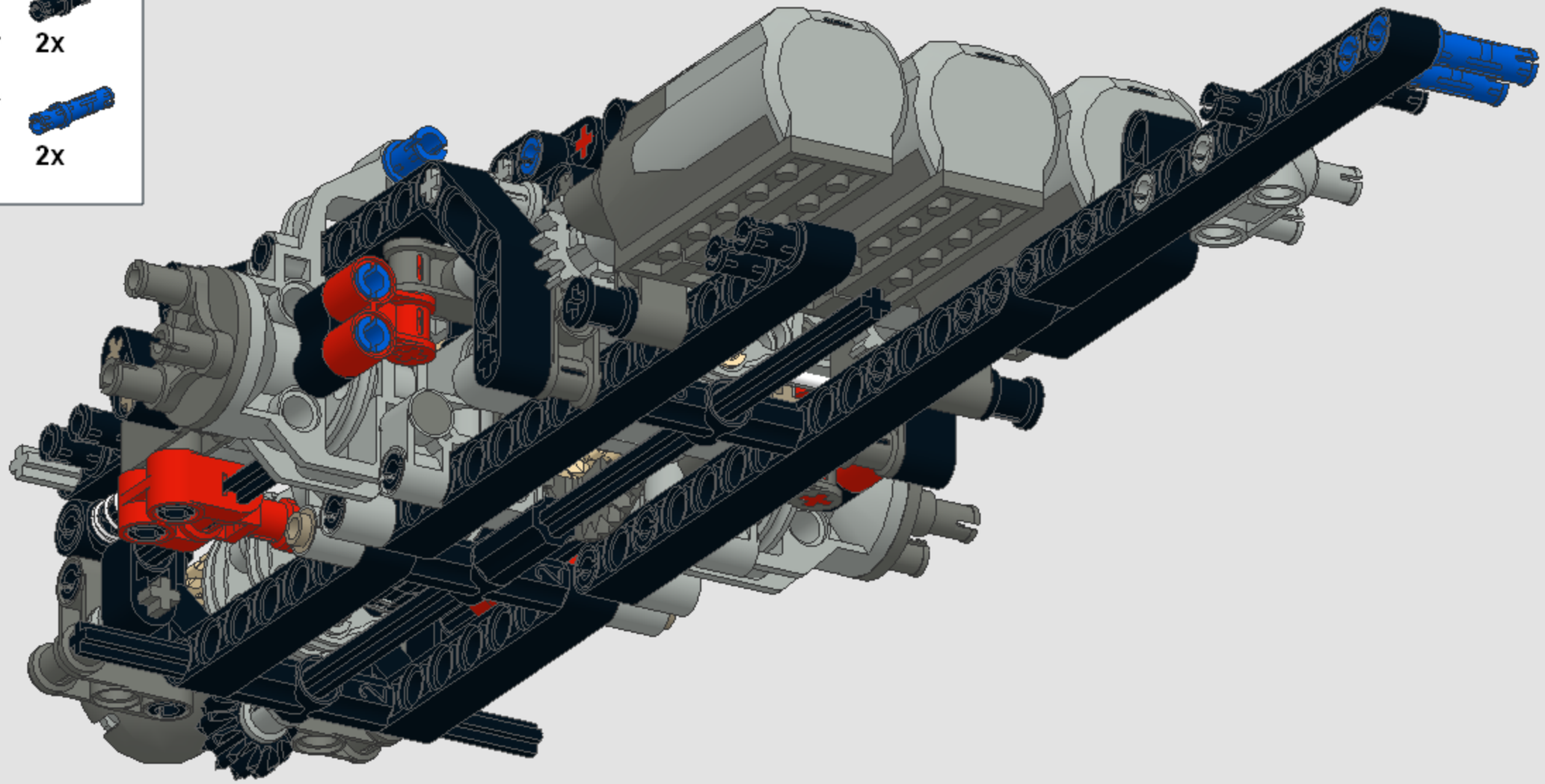

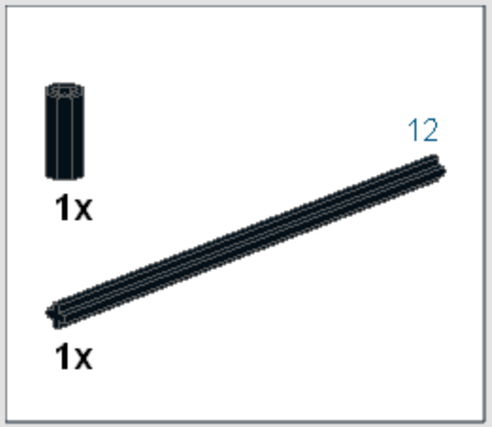
12
1x
1x

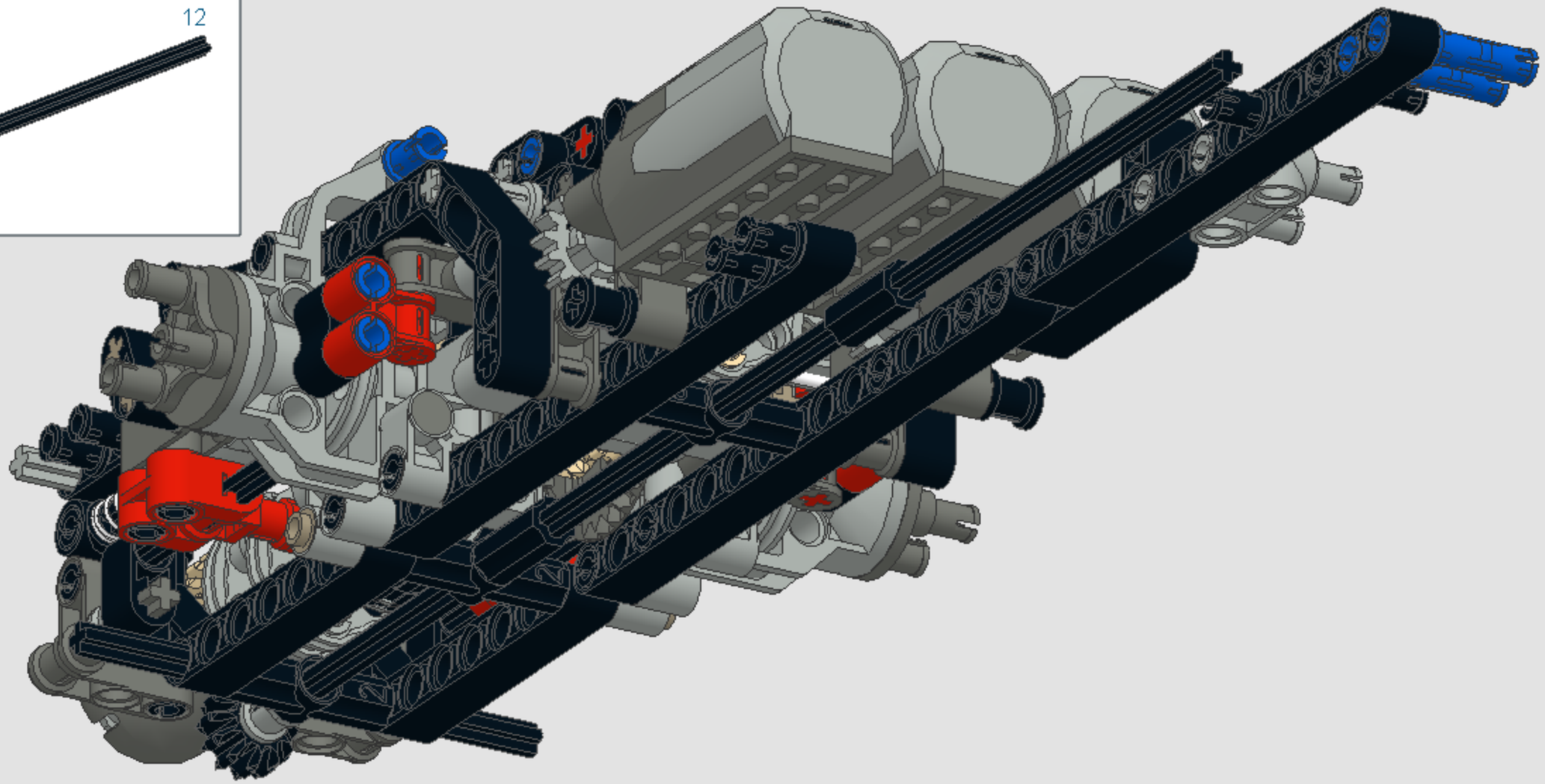

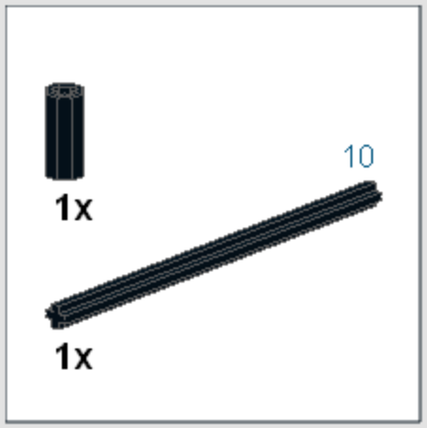
10
1x
1x

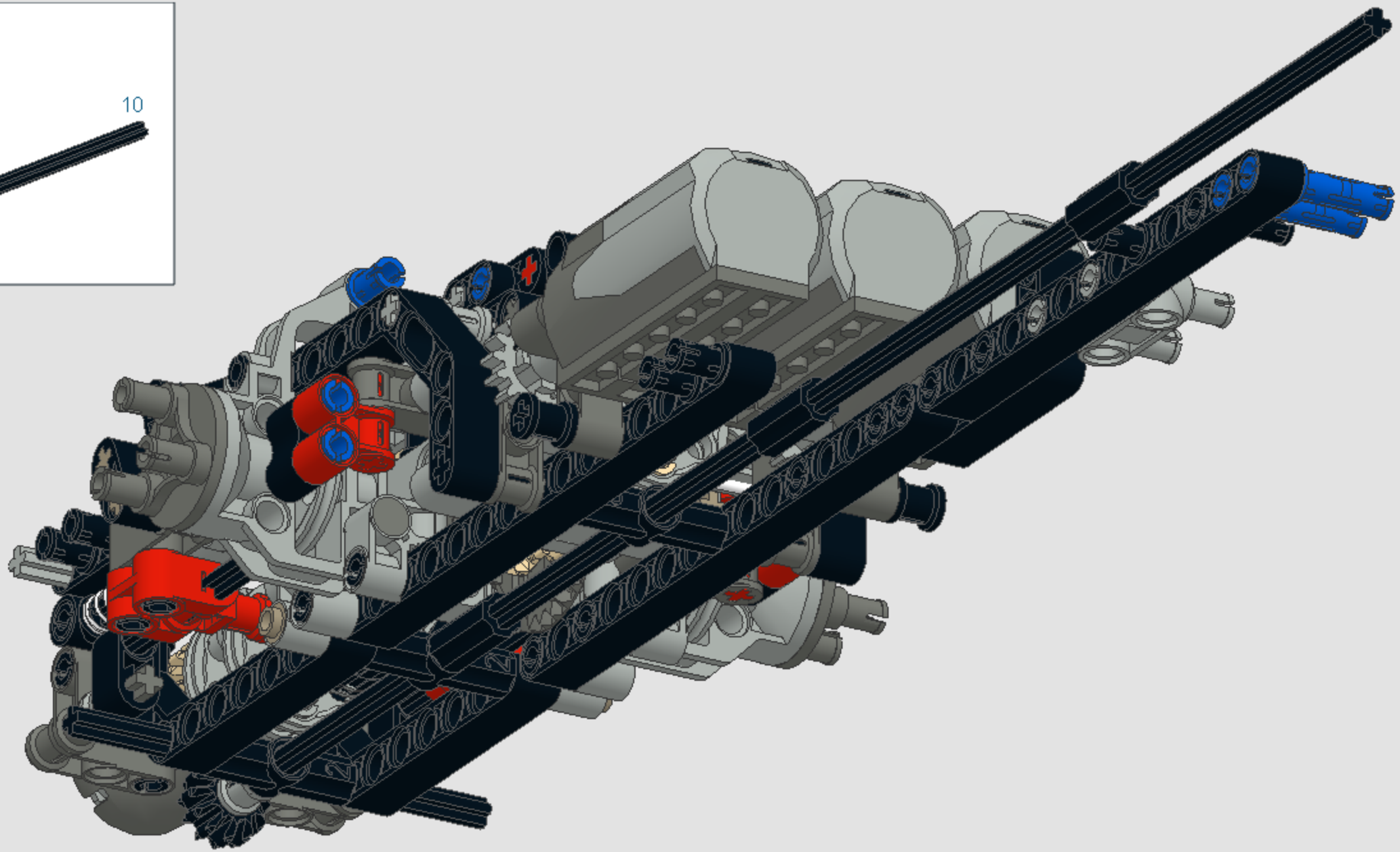

1

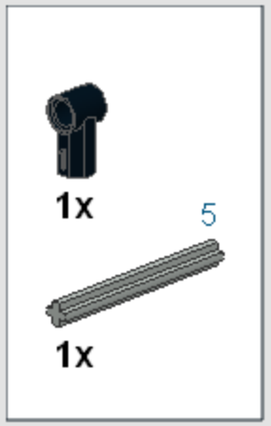

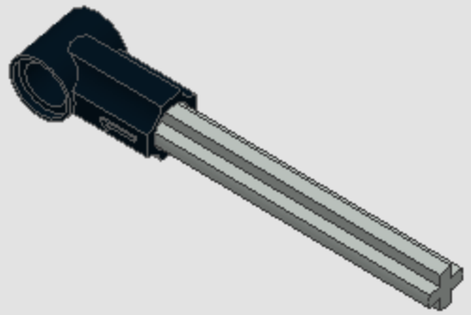

2

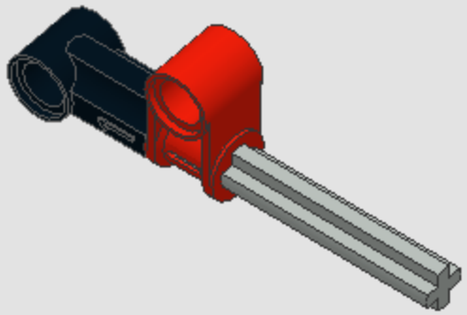

1x

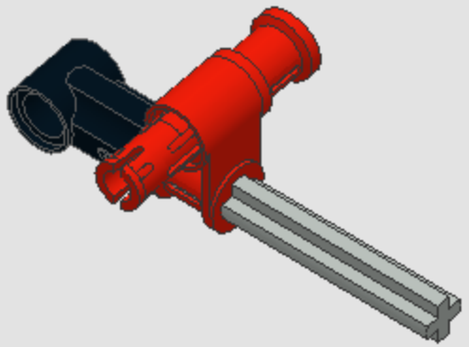

4

2x

5

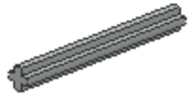

1x

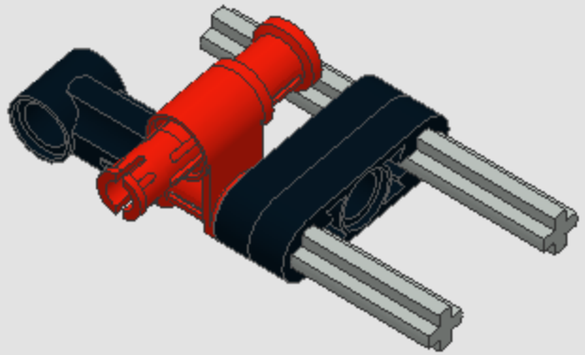

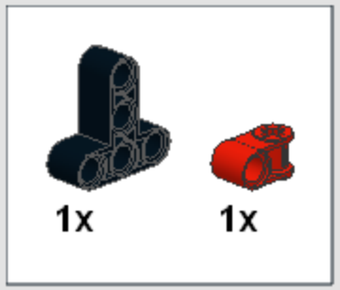
1x
1x

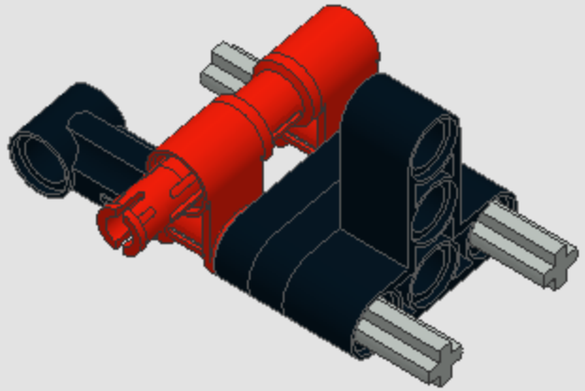

6

1x

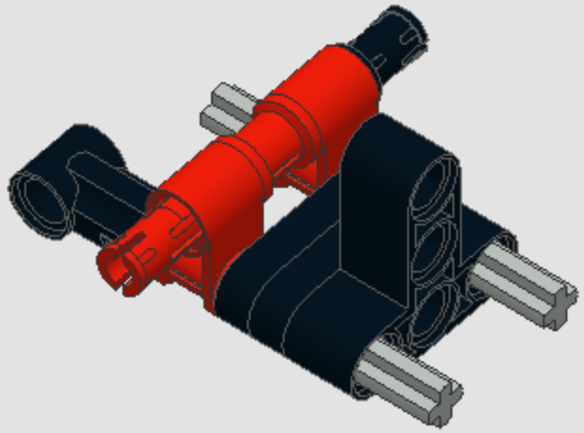

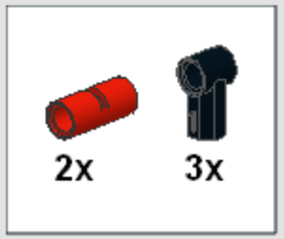
2x
3x

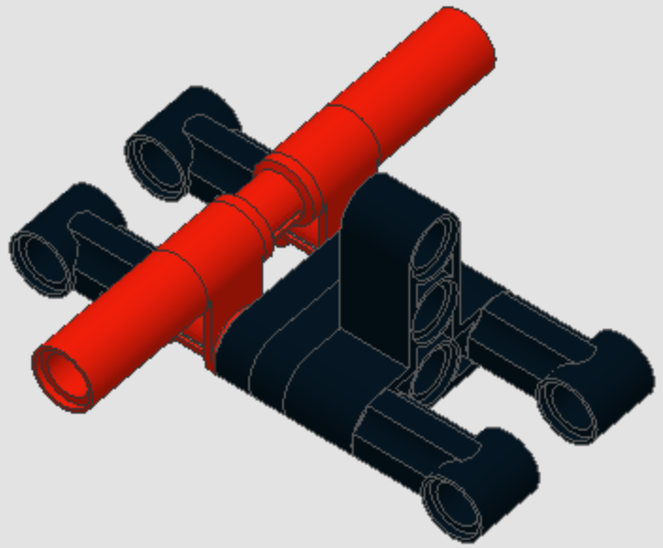

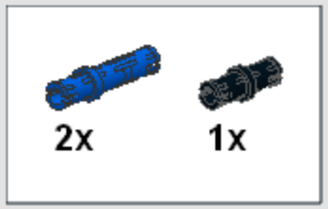
2x
1x

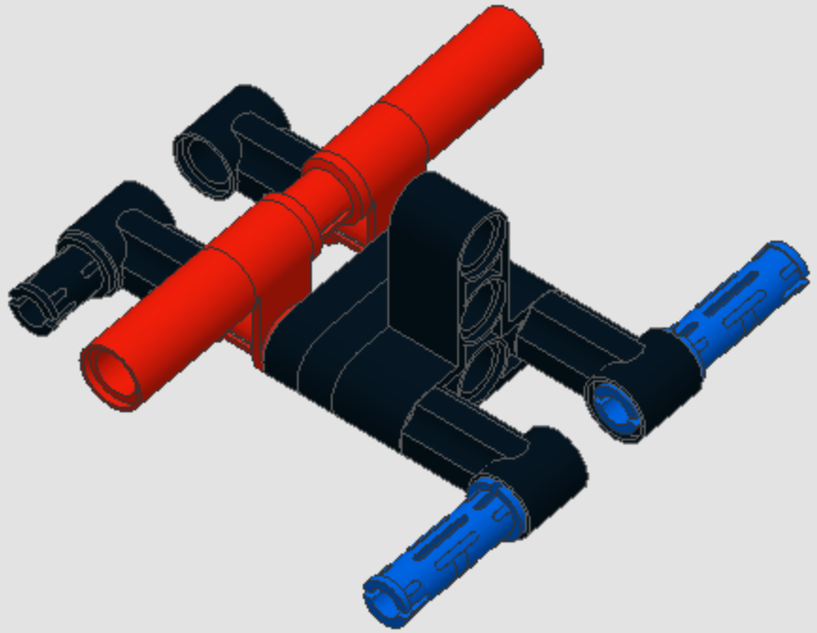

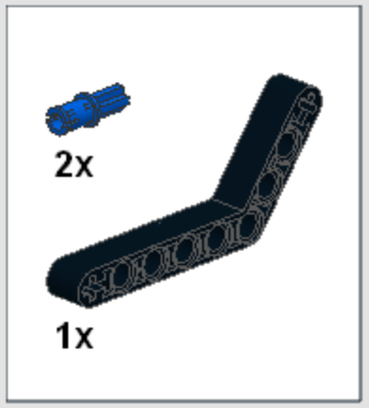
2x
1x

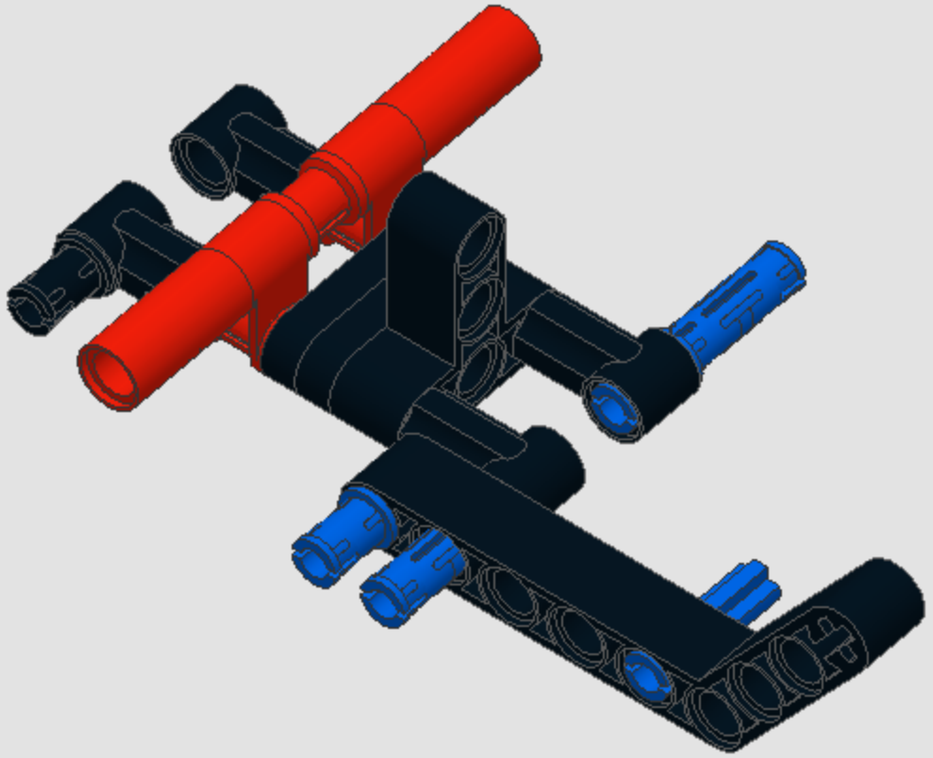

10

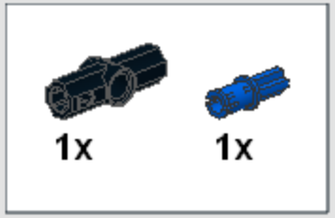

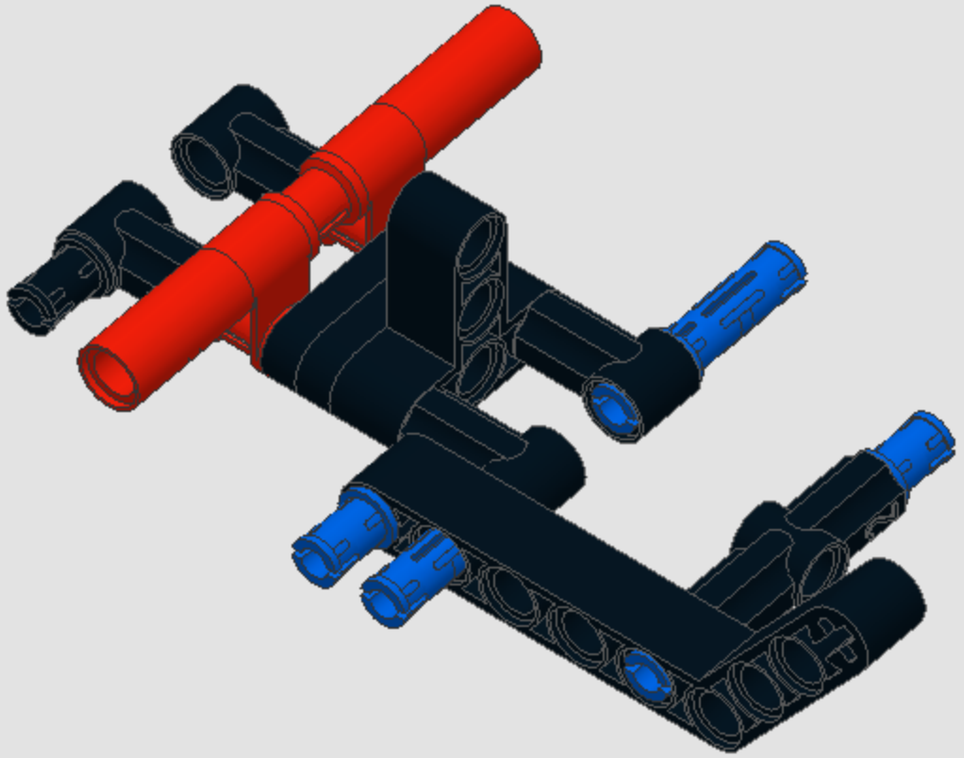

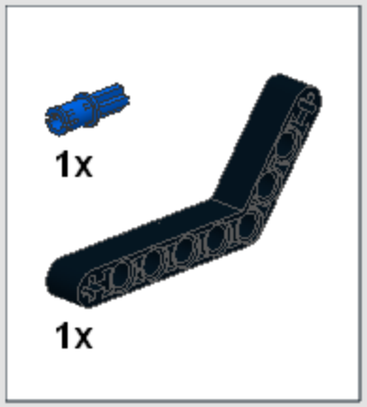
1x
1x

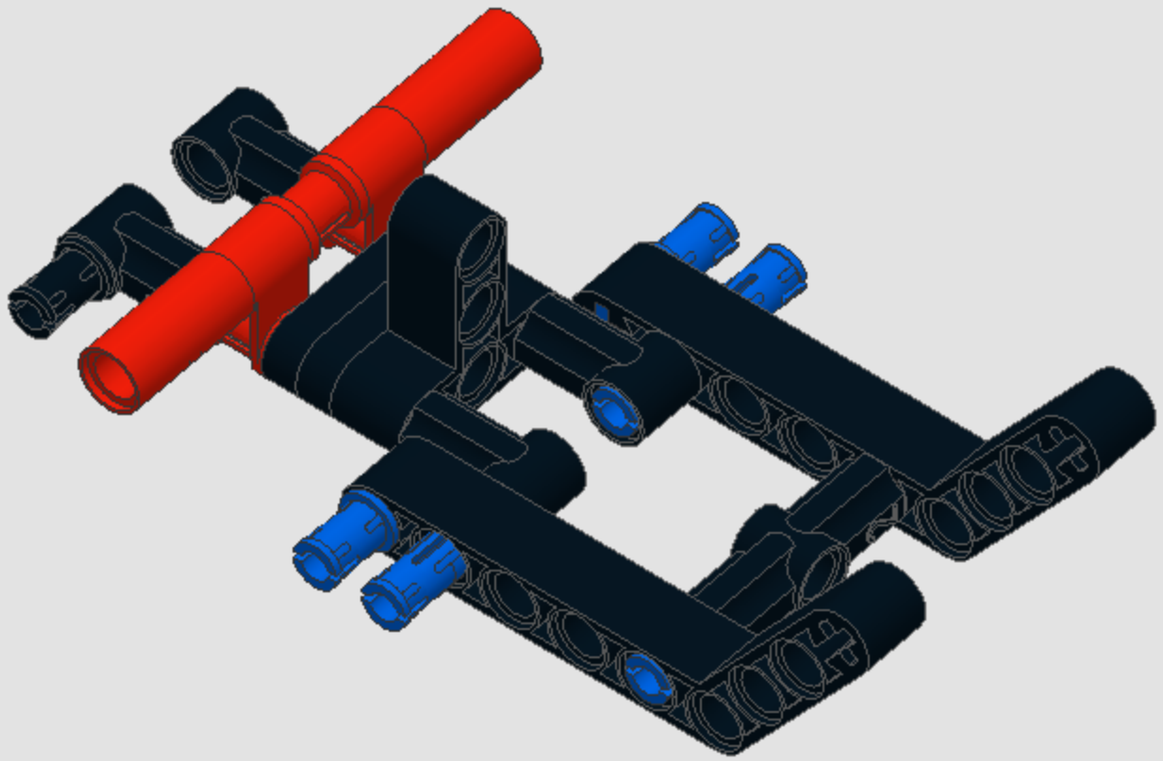

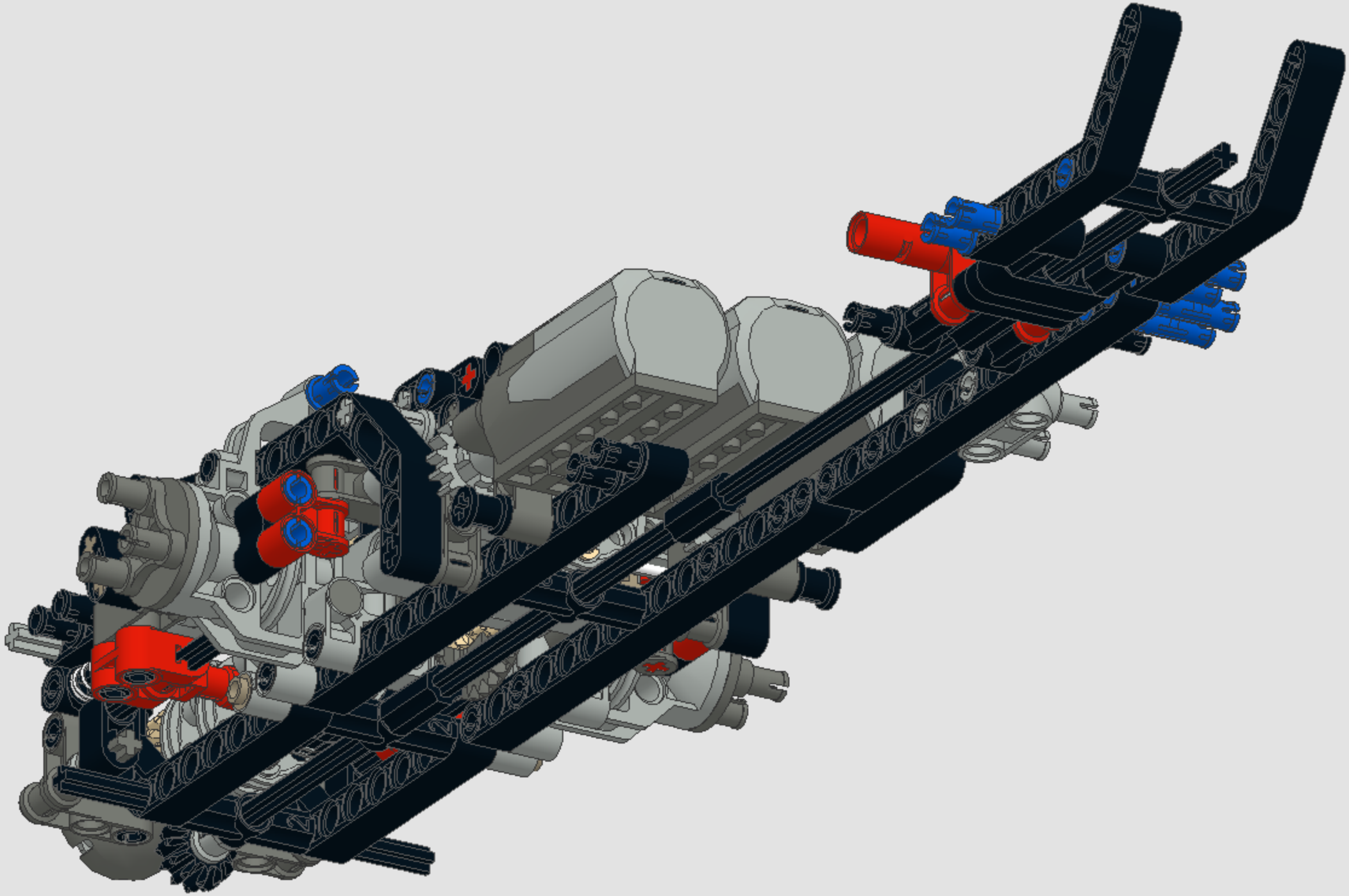

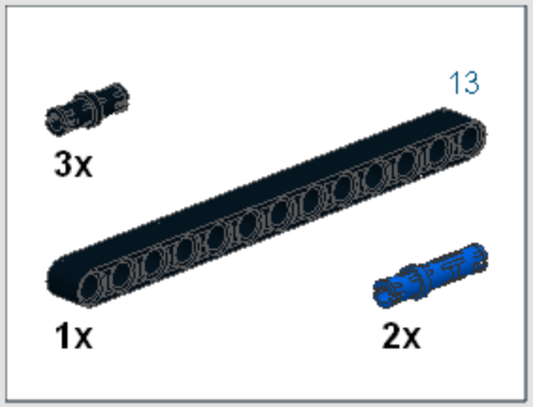
13
3x
1x
2x

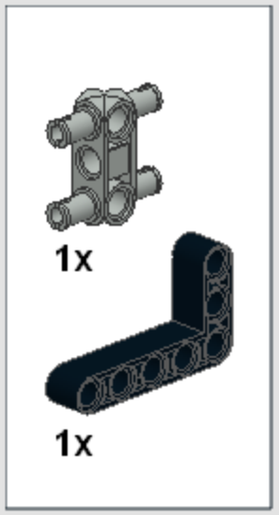
1x
1x

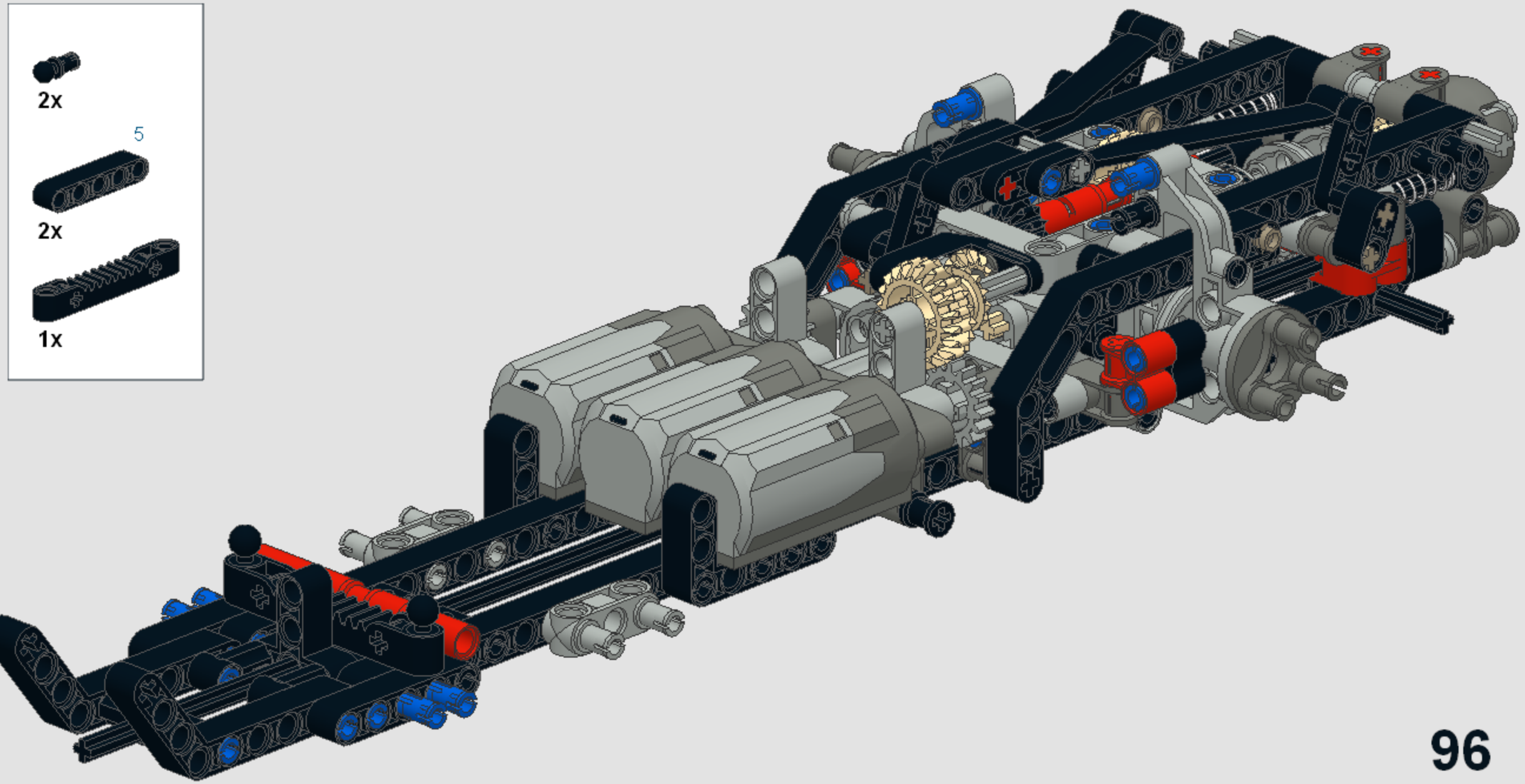
2x
5
2x
1x

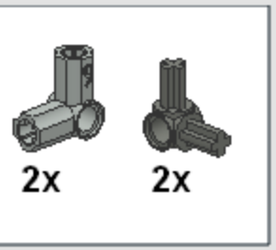
2x
2x

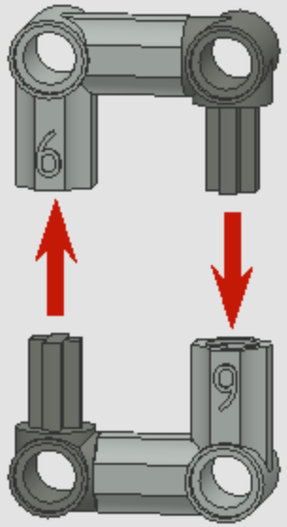
6
9

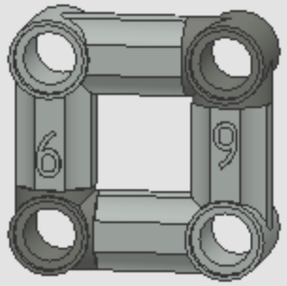
6
9

1x

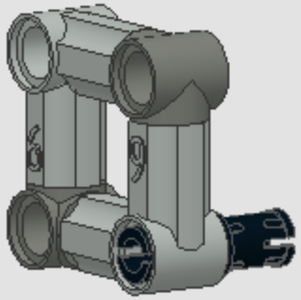

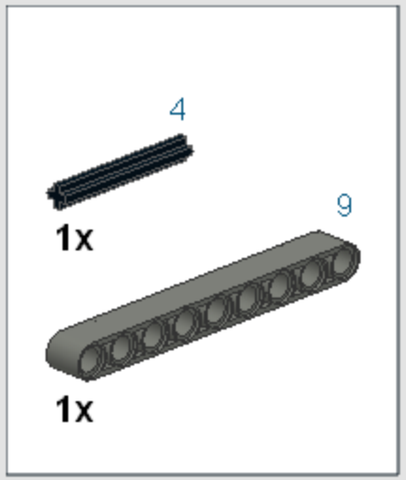
4
1x
9
1x

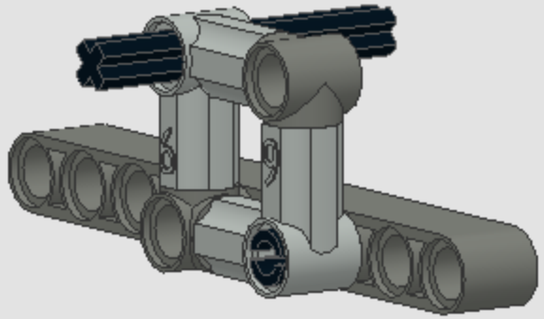

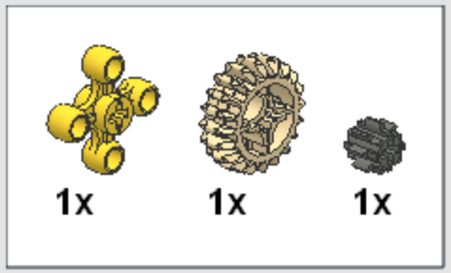
1x
1x
1x

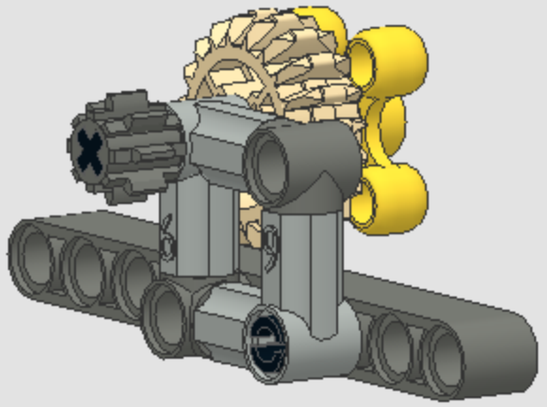

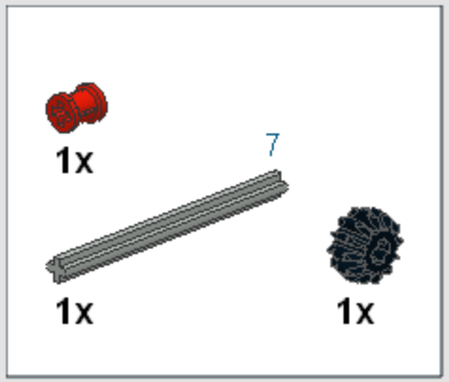
1x
7
1x
1x

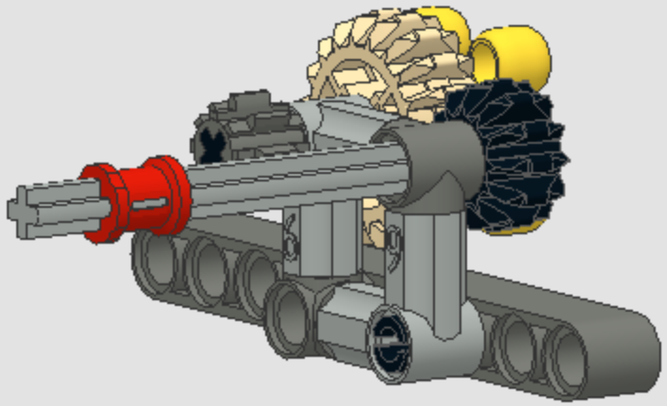

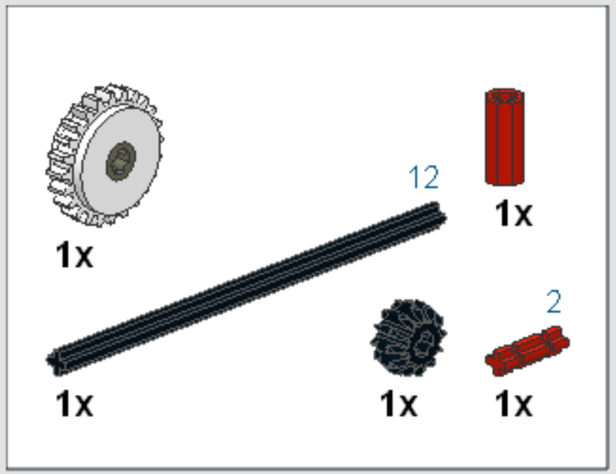
12
1x
1x
2
1x
1x
1x

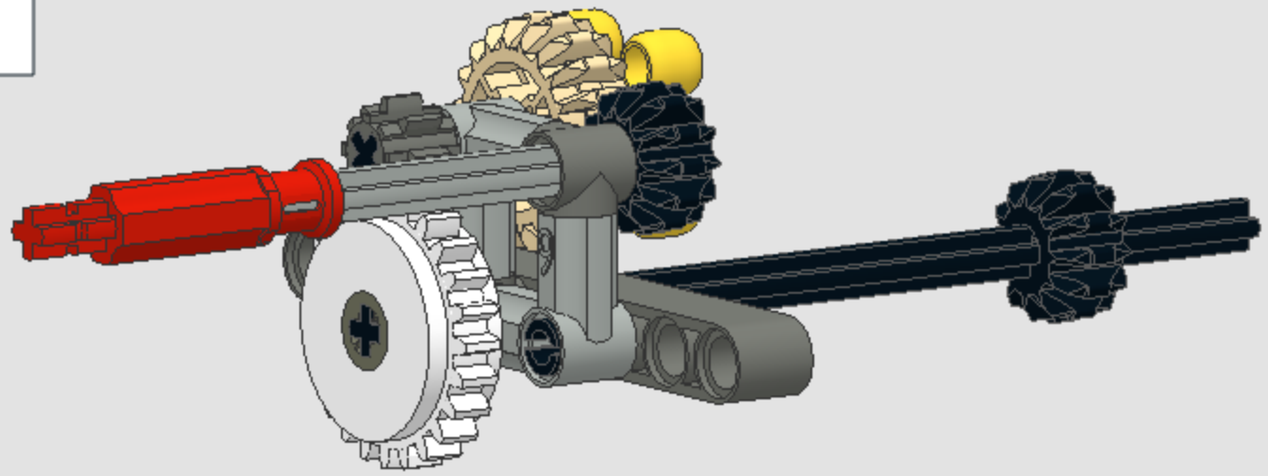

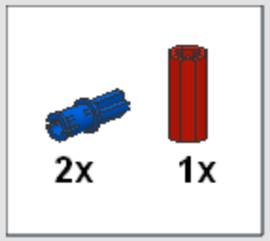
2x
1x

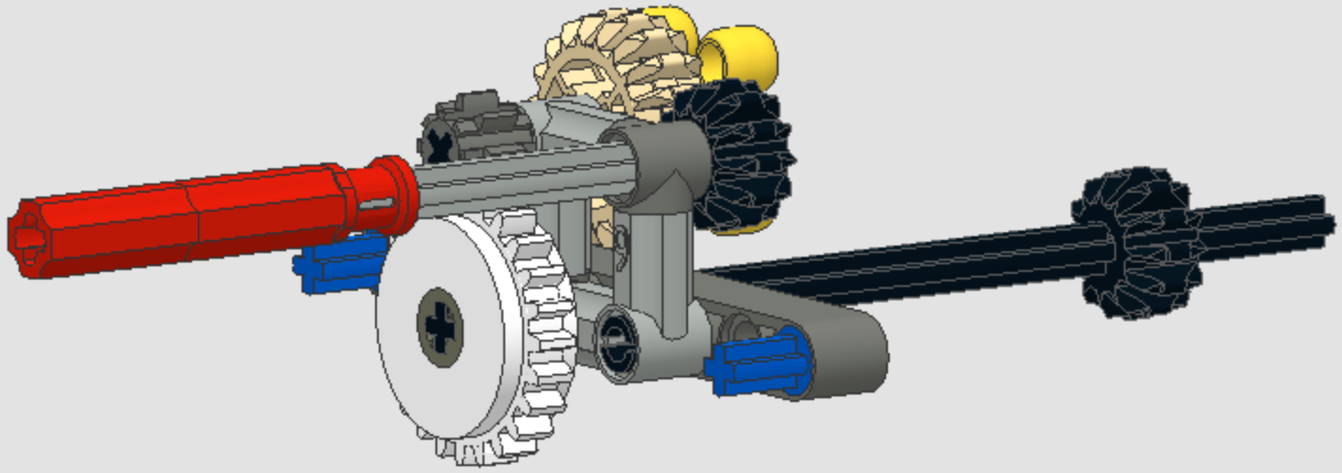

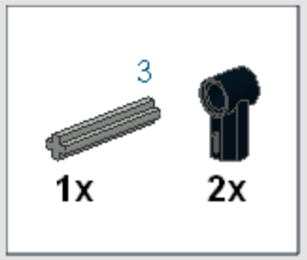
3
1x
2x

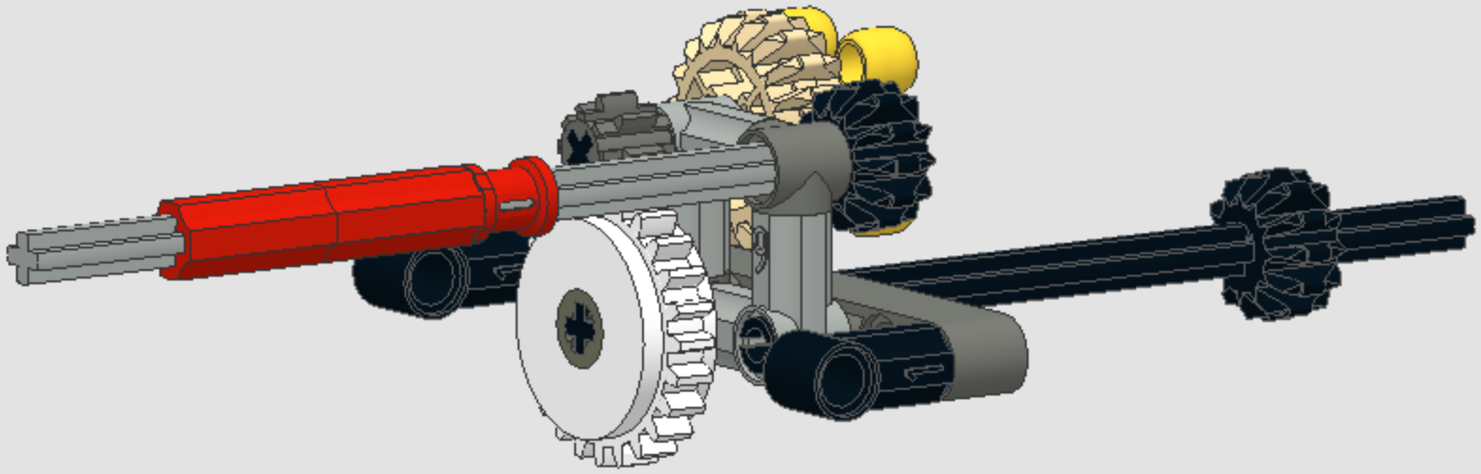

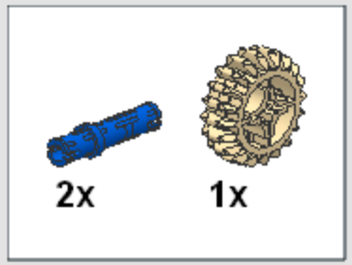
2x
1x

2x

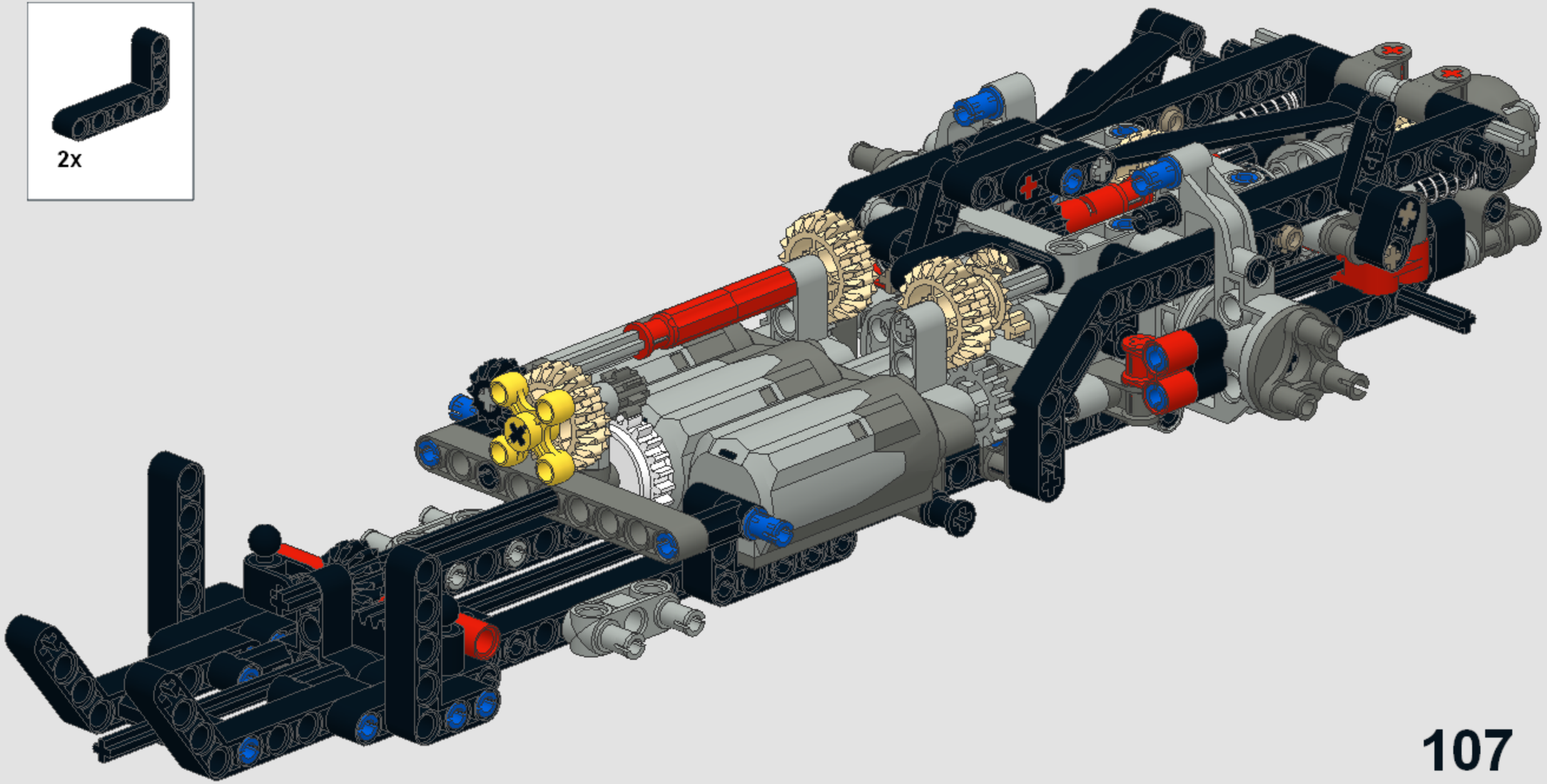

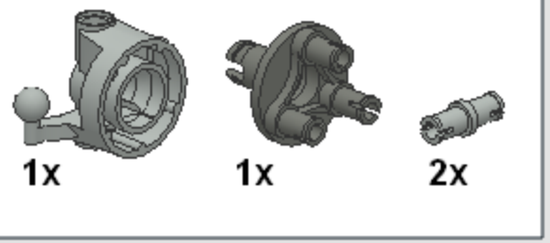
1x
1x
2x

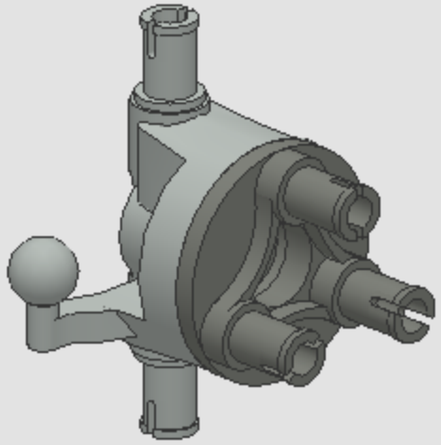

2x

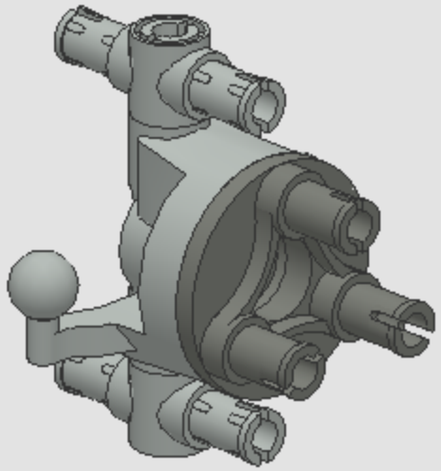

x2

2x

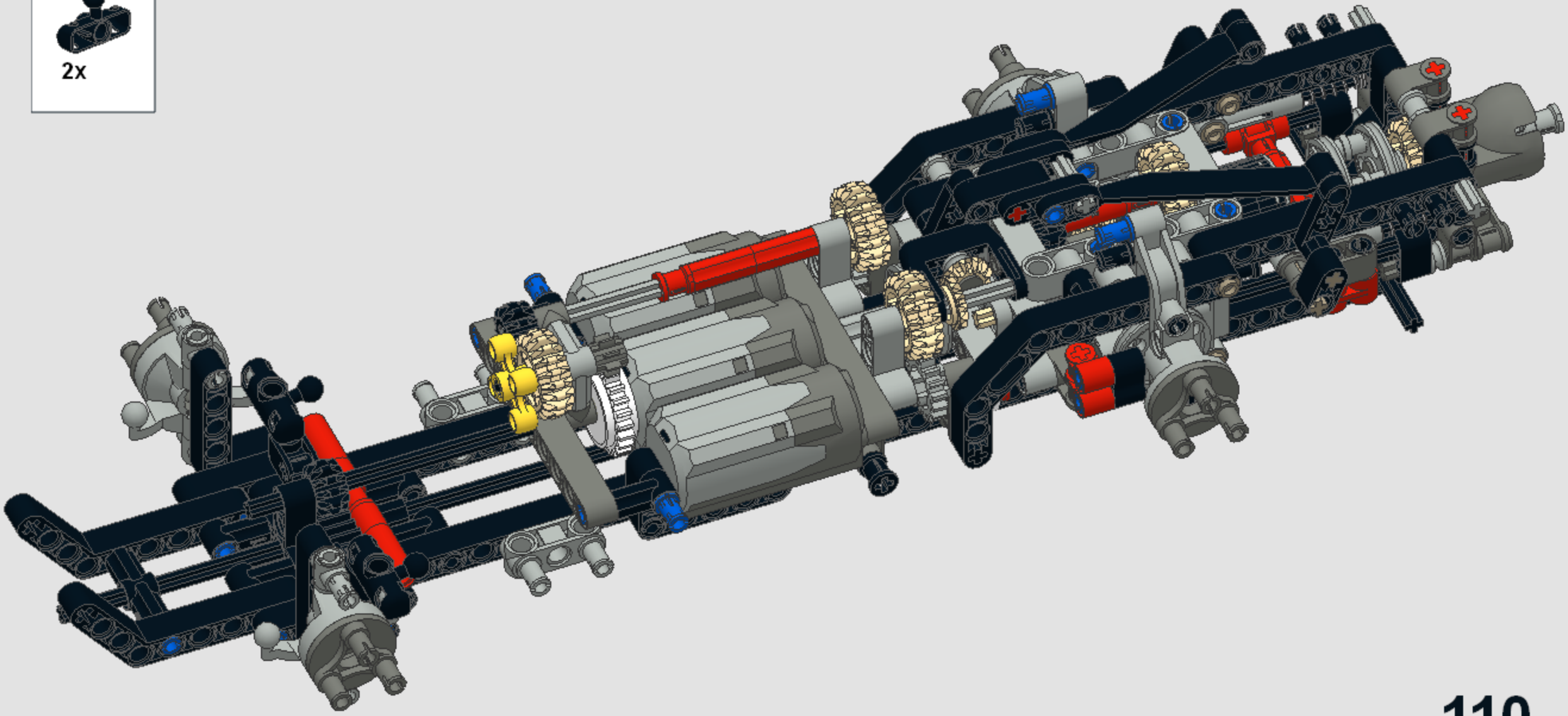

1x
1x
1x
1x

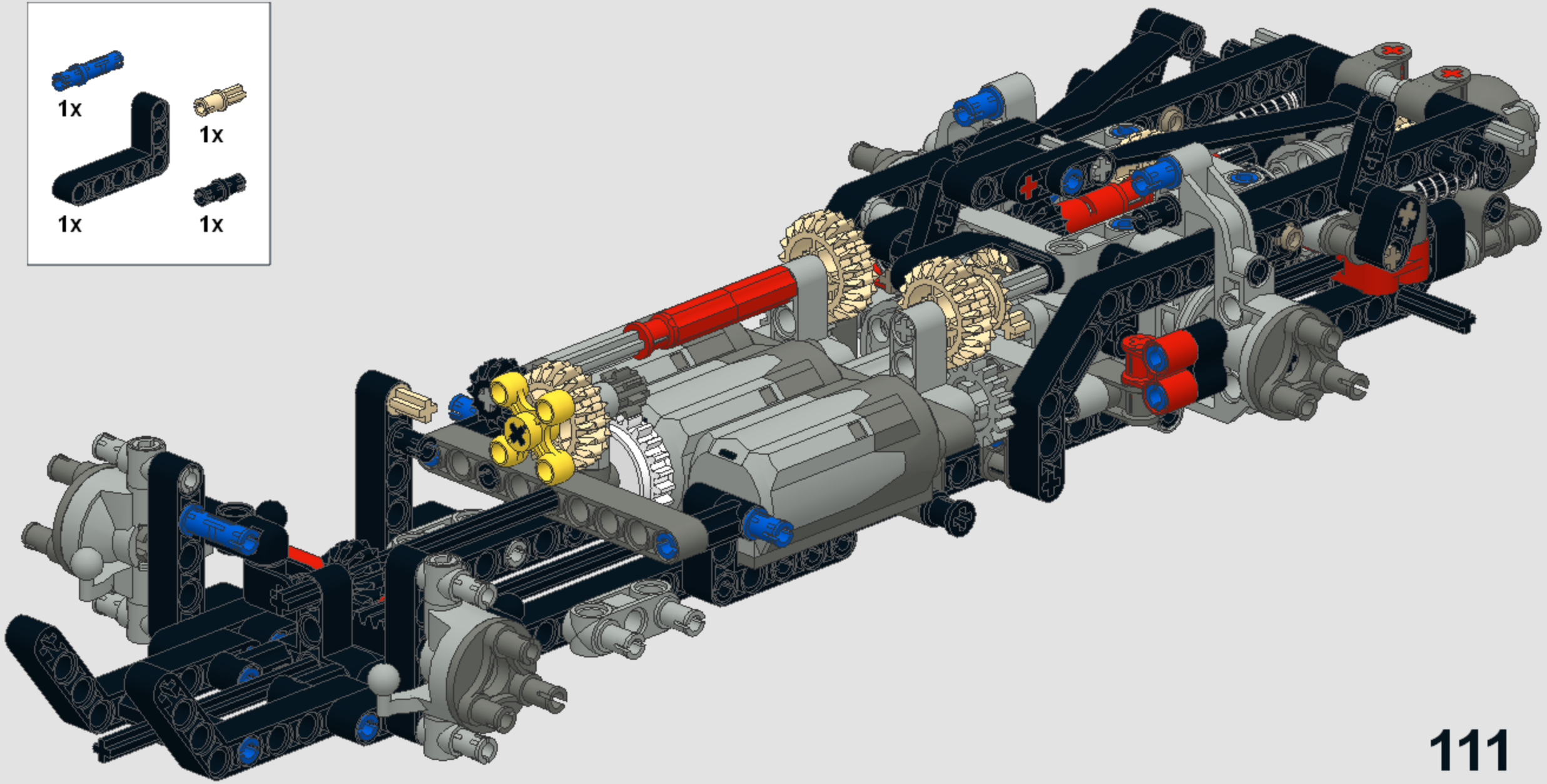

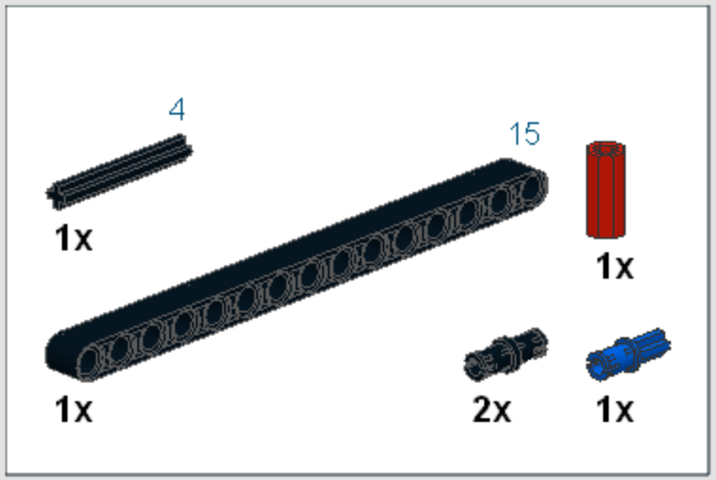
4
1x
15
1x
1x
2x
1x

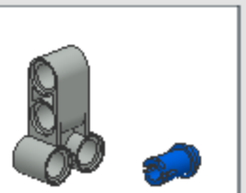
1x
2x

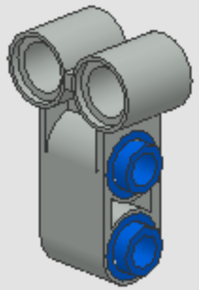

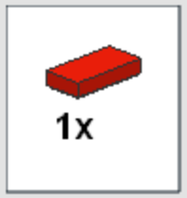

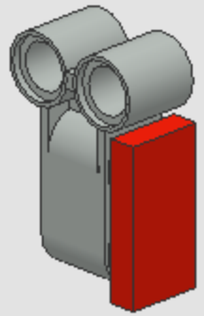

x2

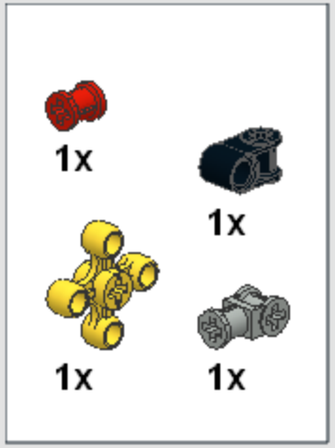
1x
1x
1x
1x

1

1x

5

1x

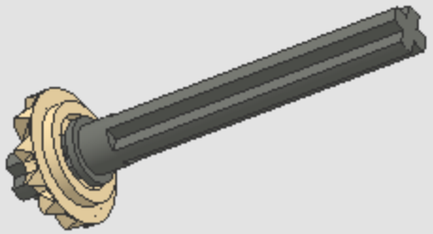

2

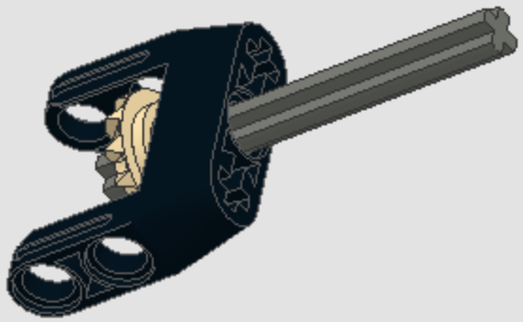

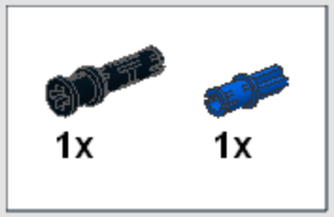
1x
1x

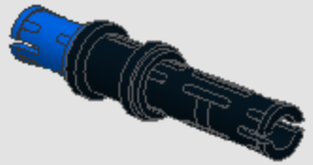

2

2x

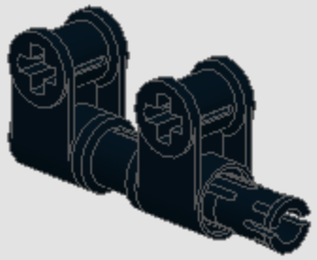

3

2

2x

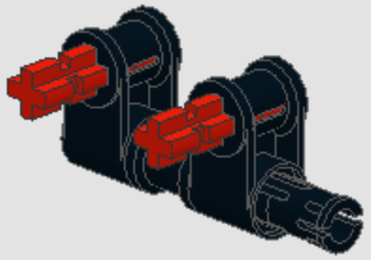

1x

4

1x

4

1x

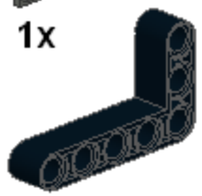

1x

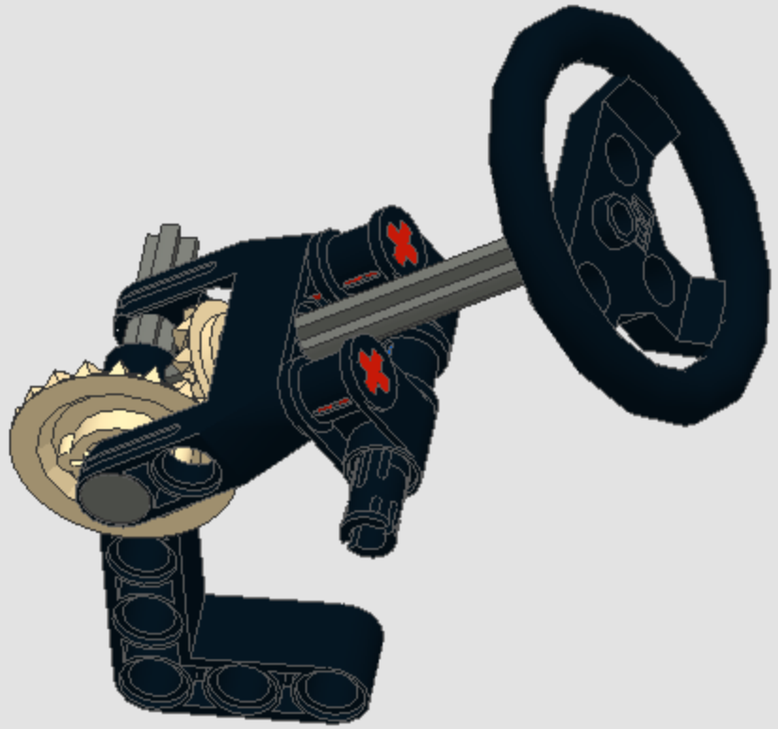

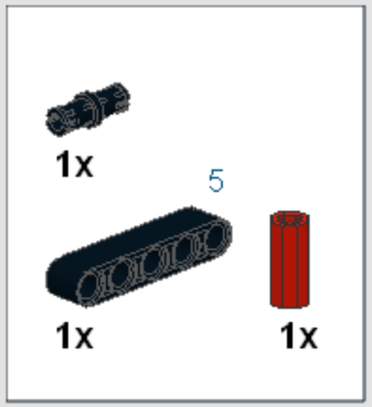
1x
5
1x
1x

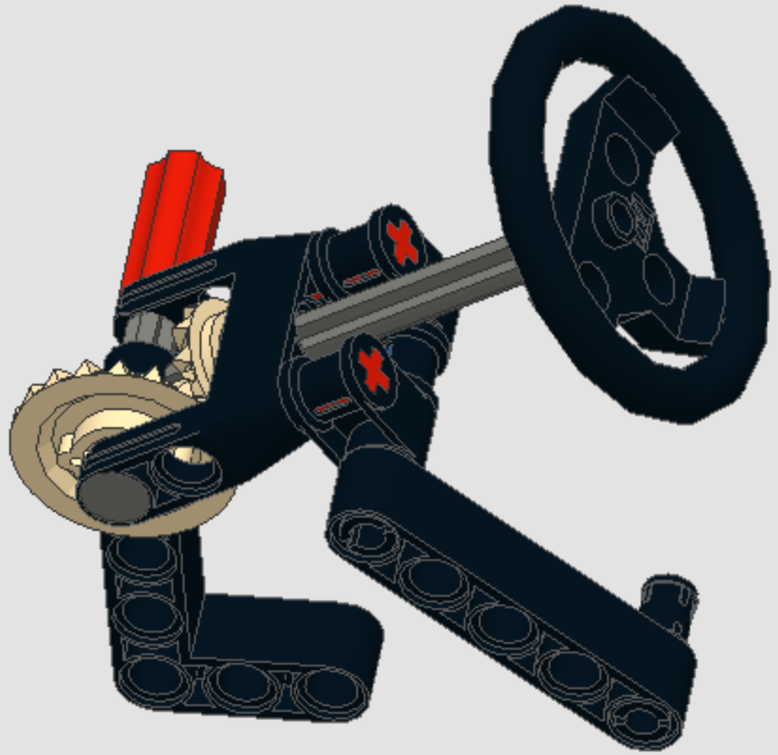

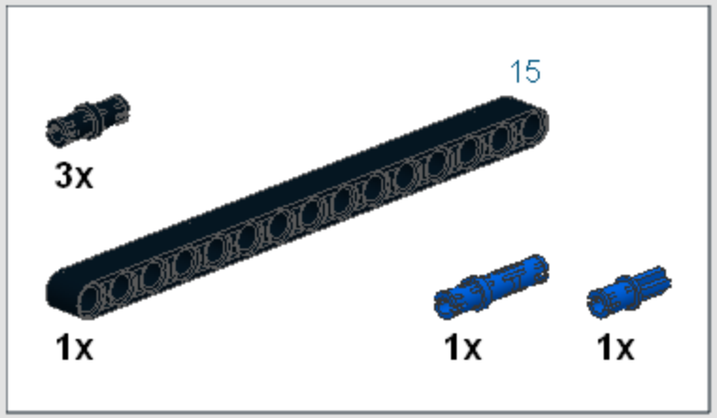
15
3x
1x
1x
1x

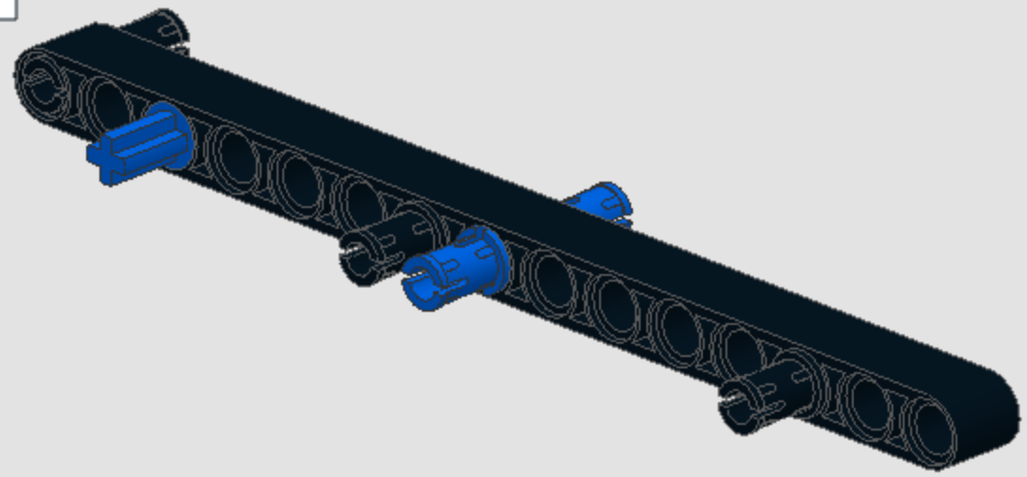

2

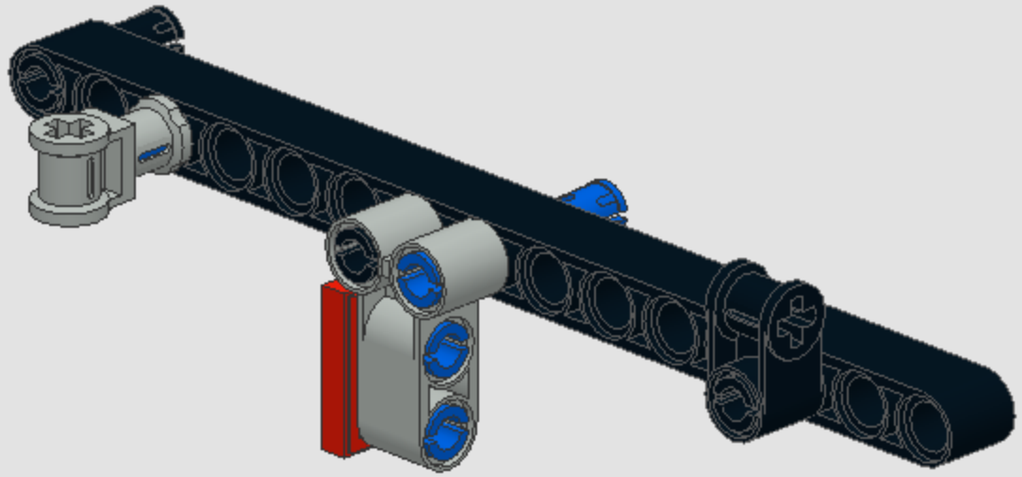

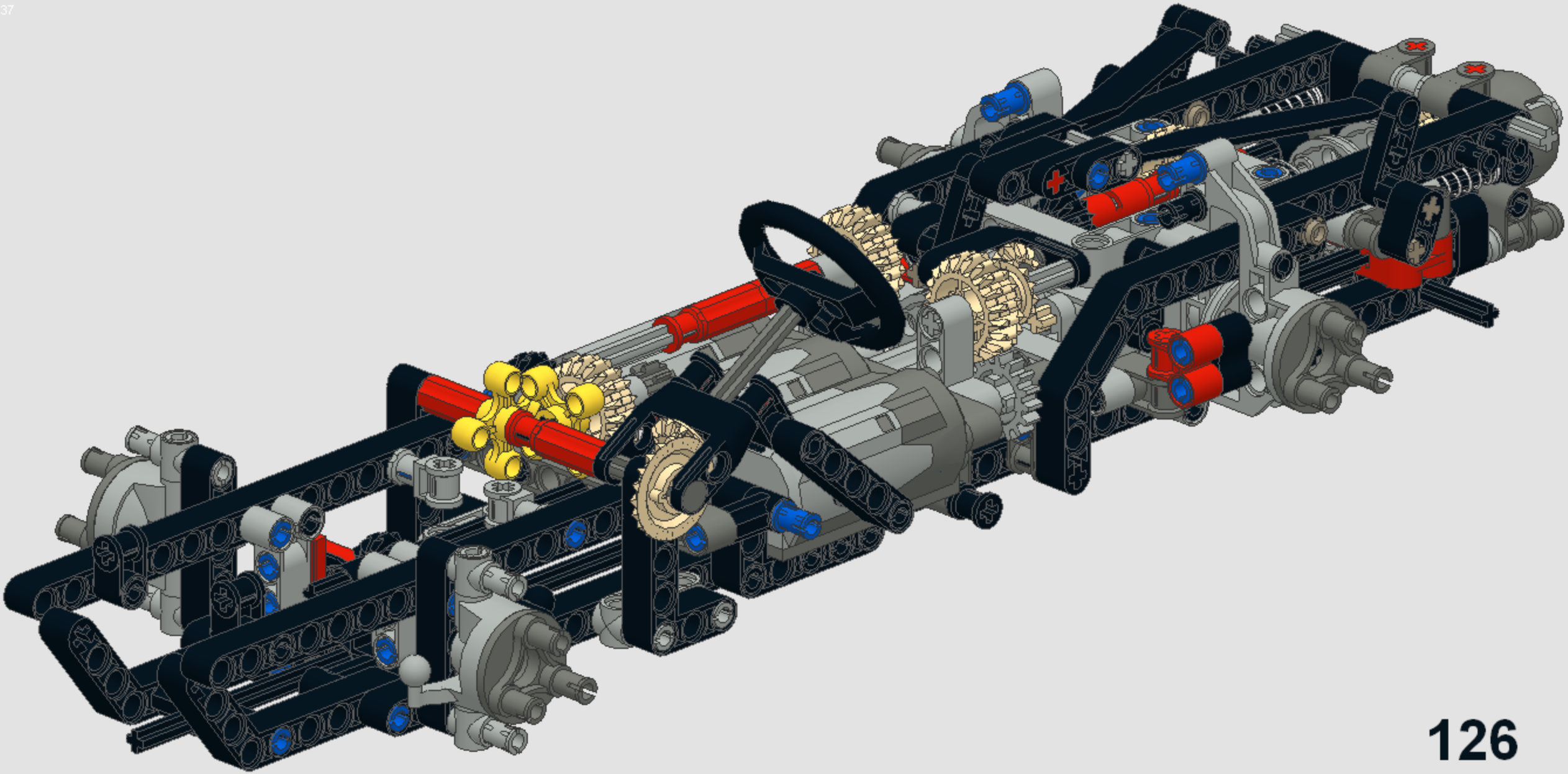

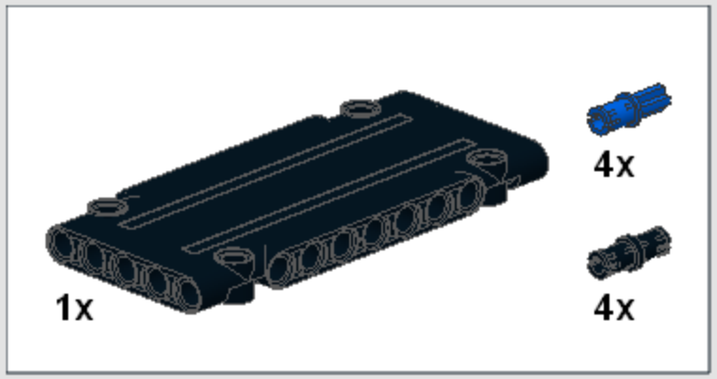
1x
4x
4x

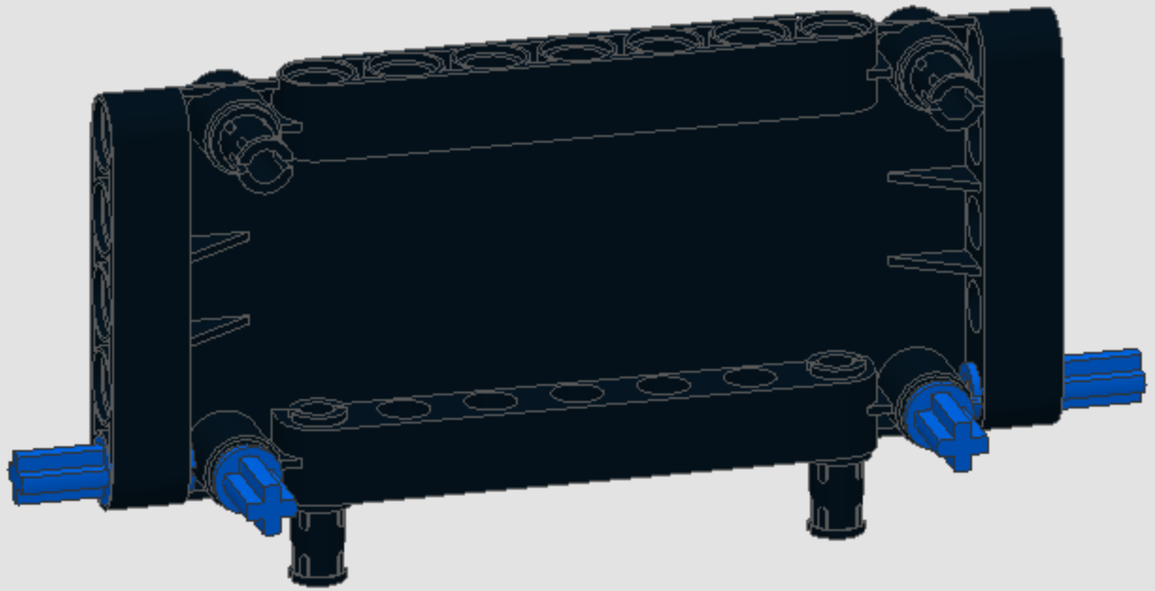

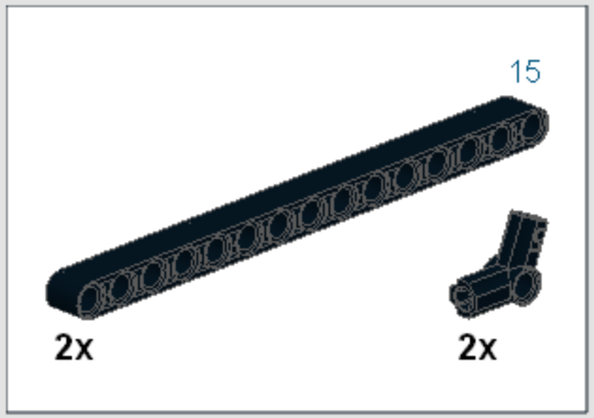
15
2x
2x

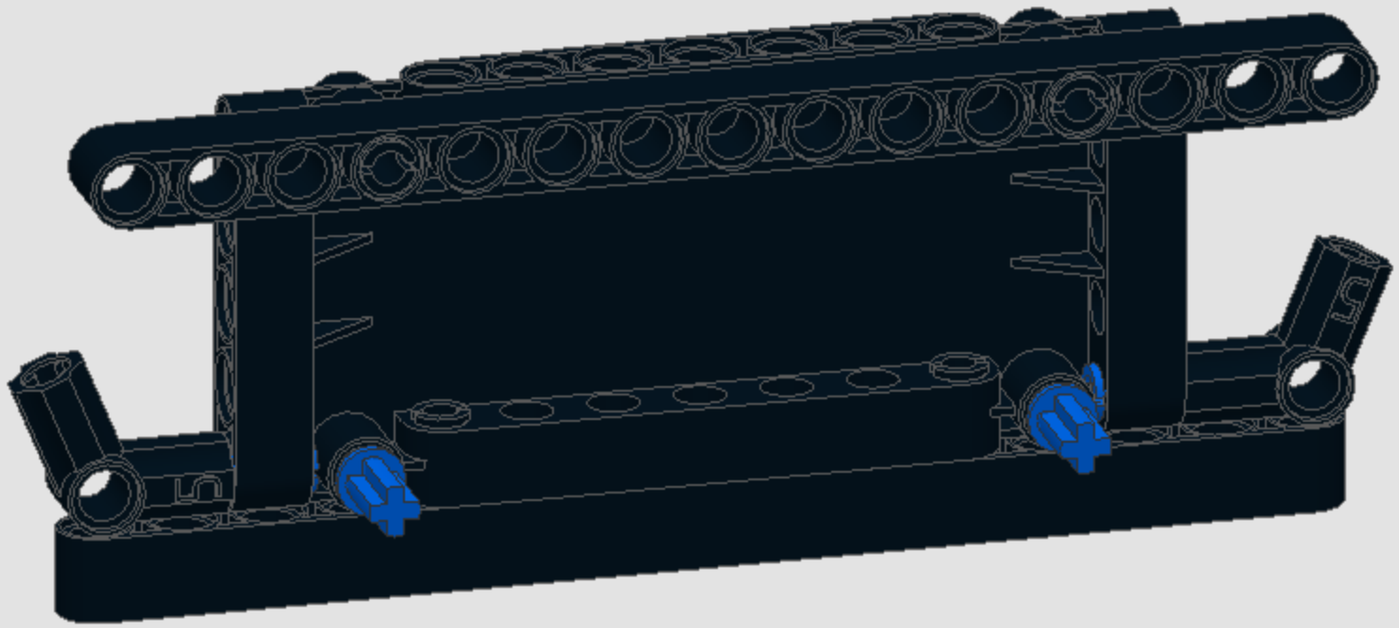

3

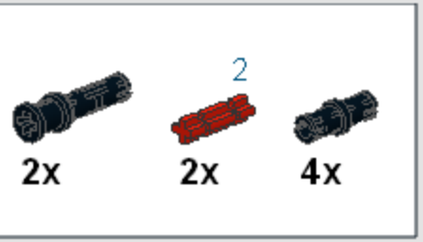

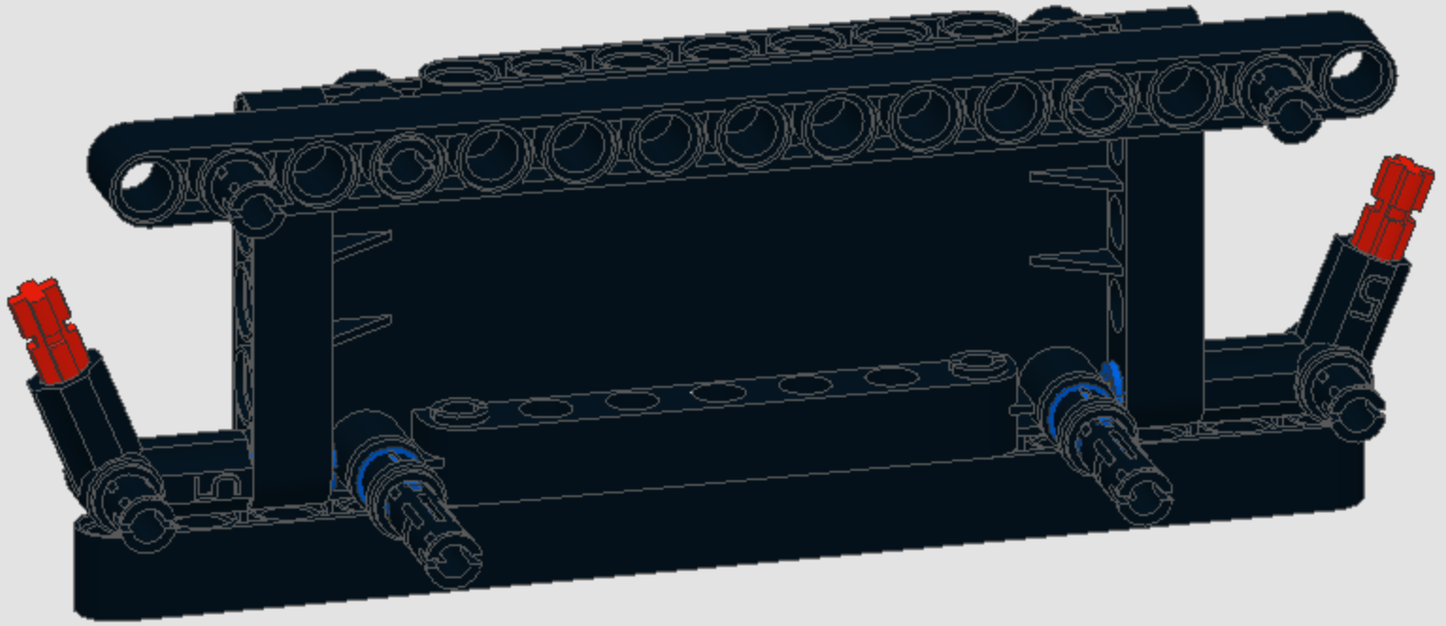

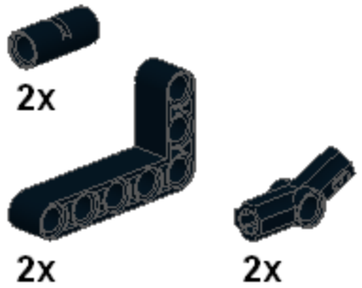
2x
2x
2x

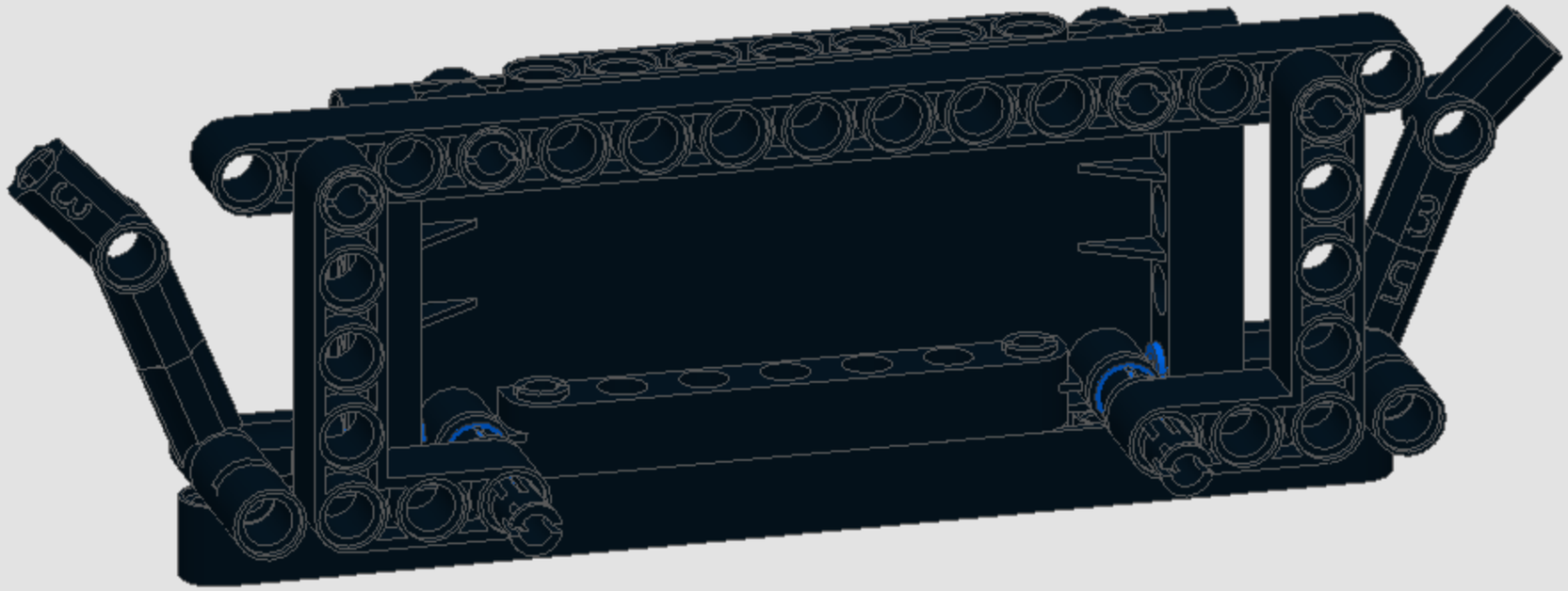

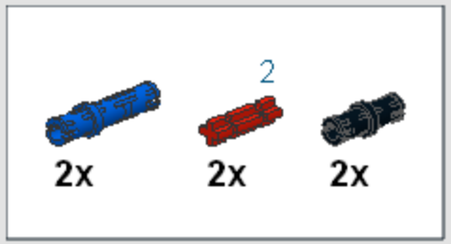
2
2x
2x
2x

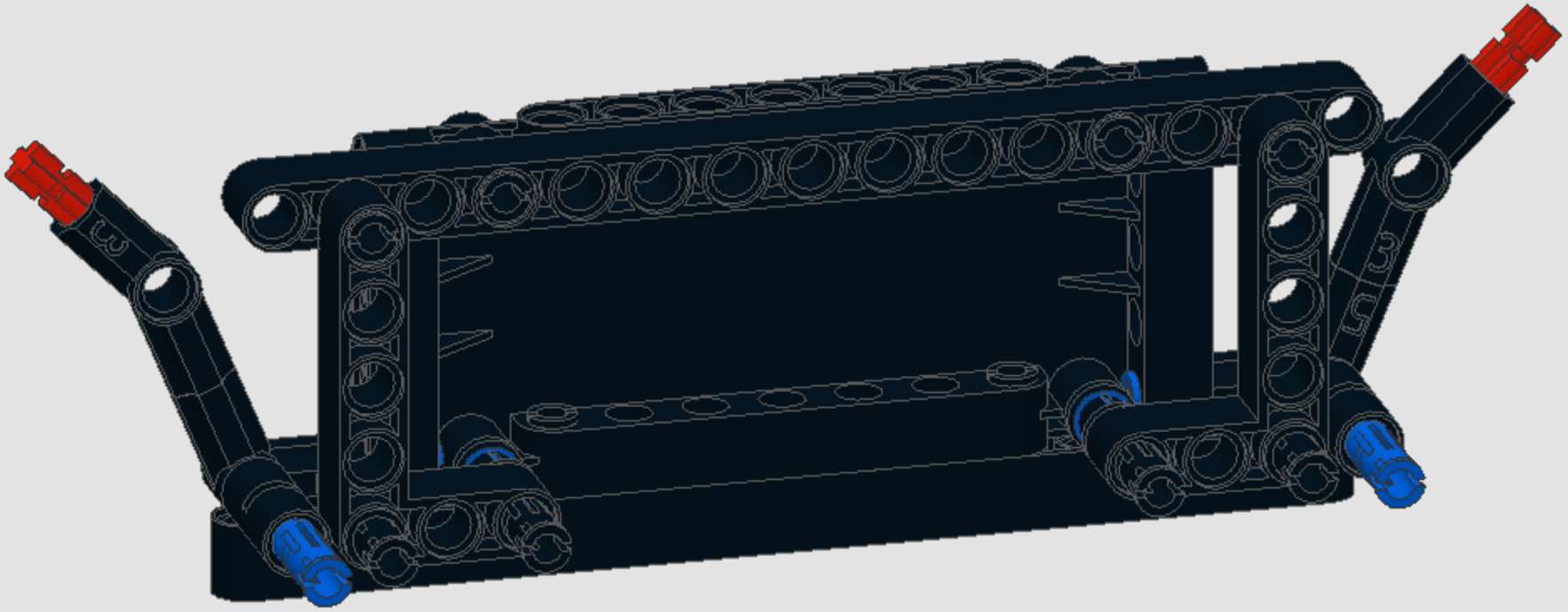

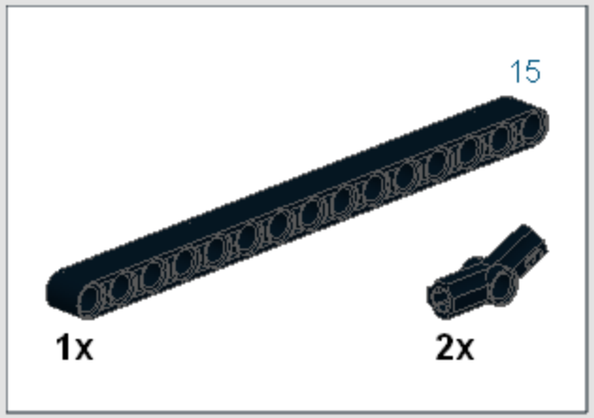

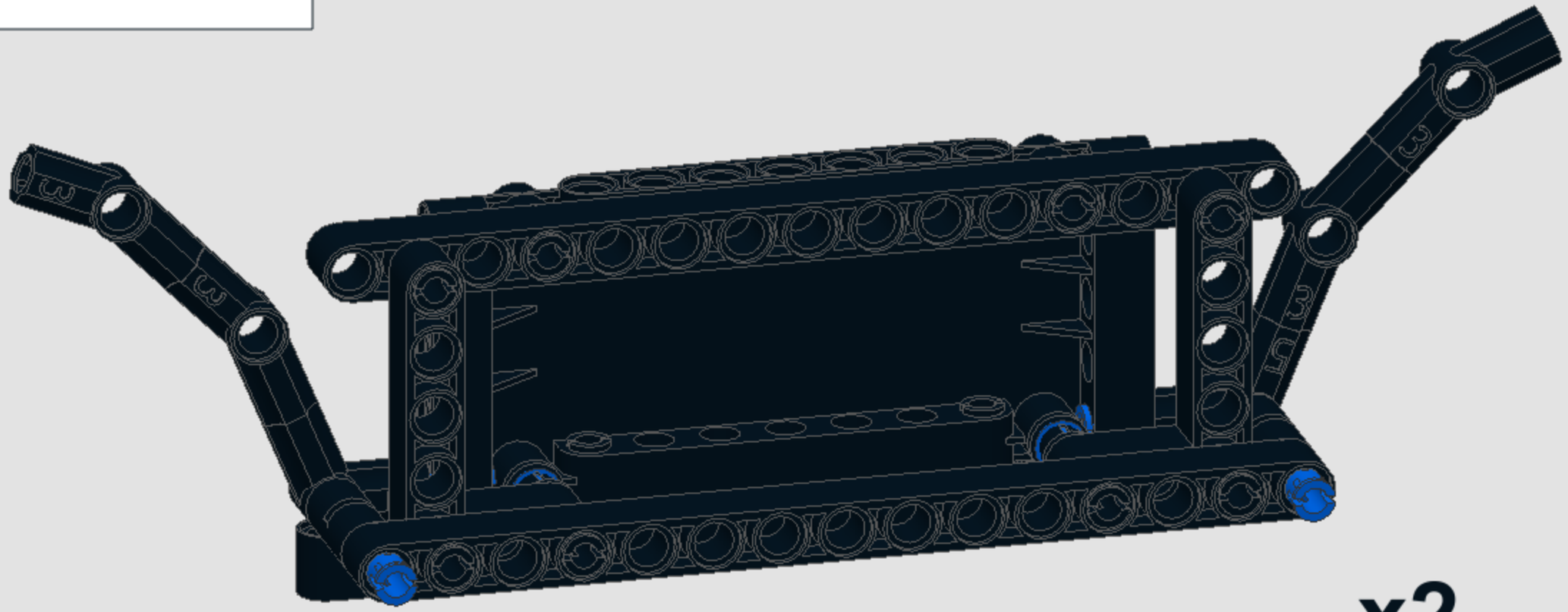

x2

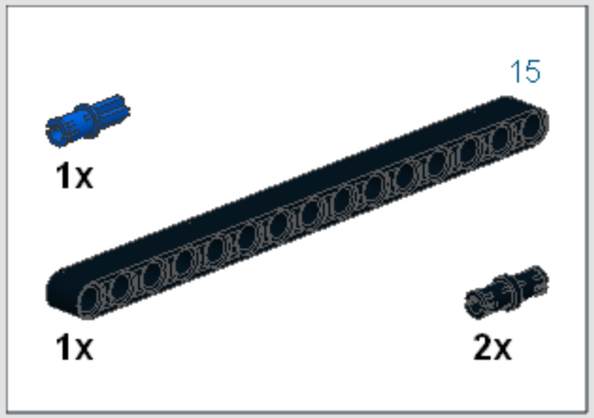
15
1x
1x
2x

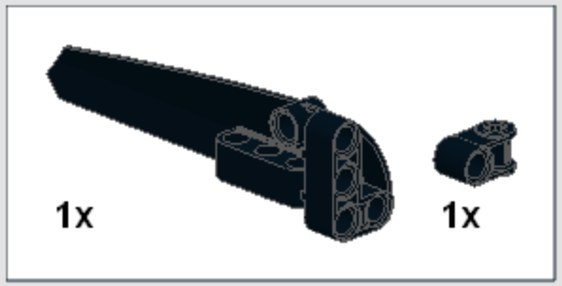
1x
1x

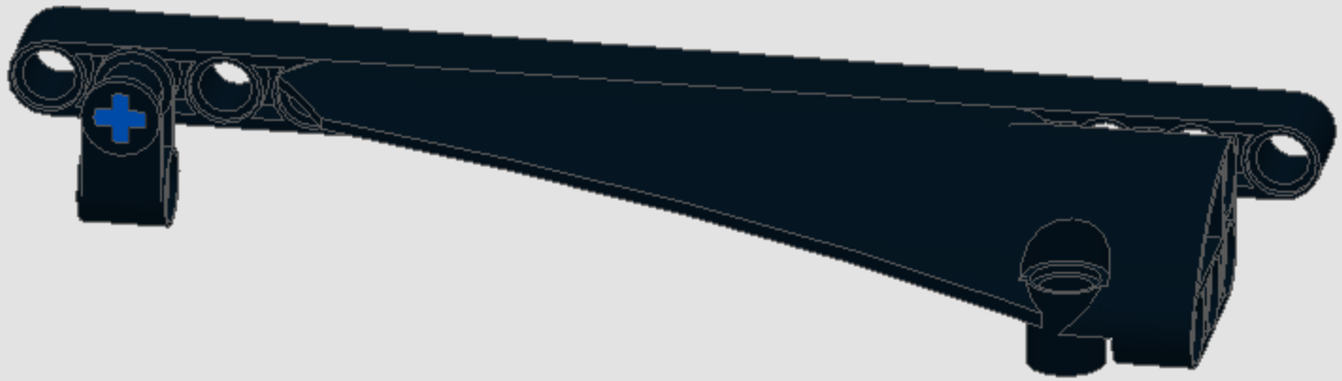

3

3x

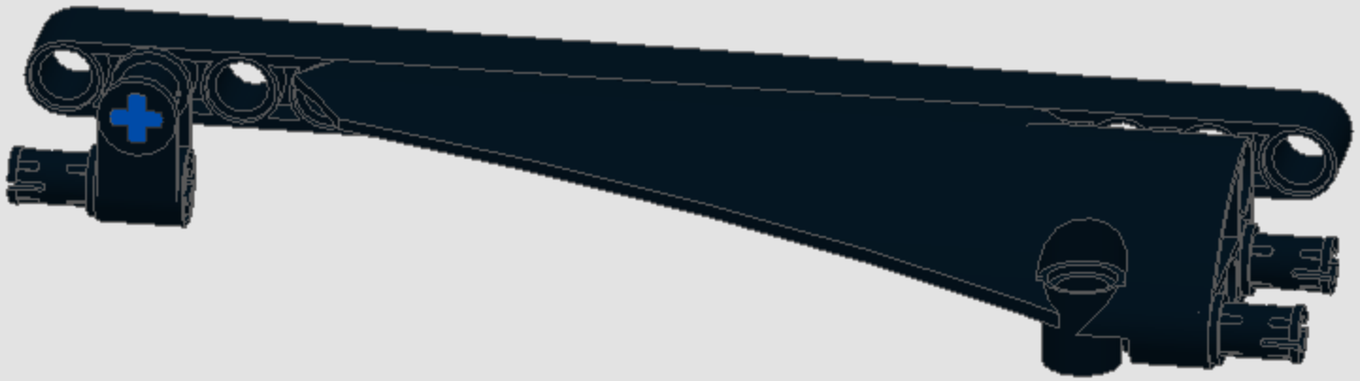

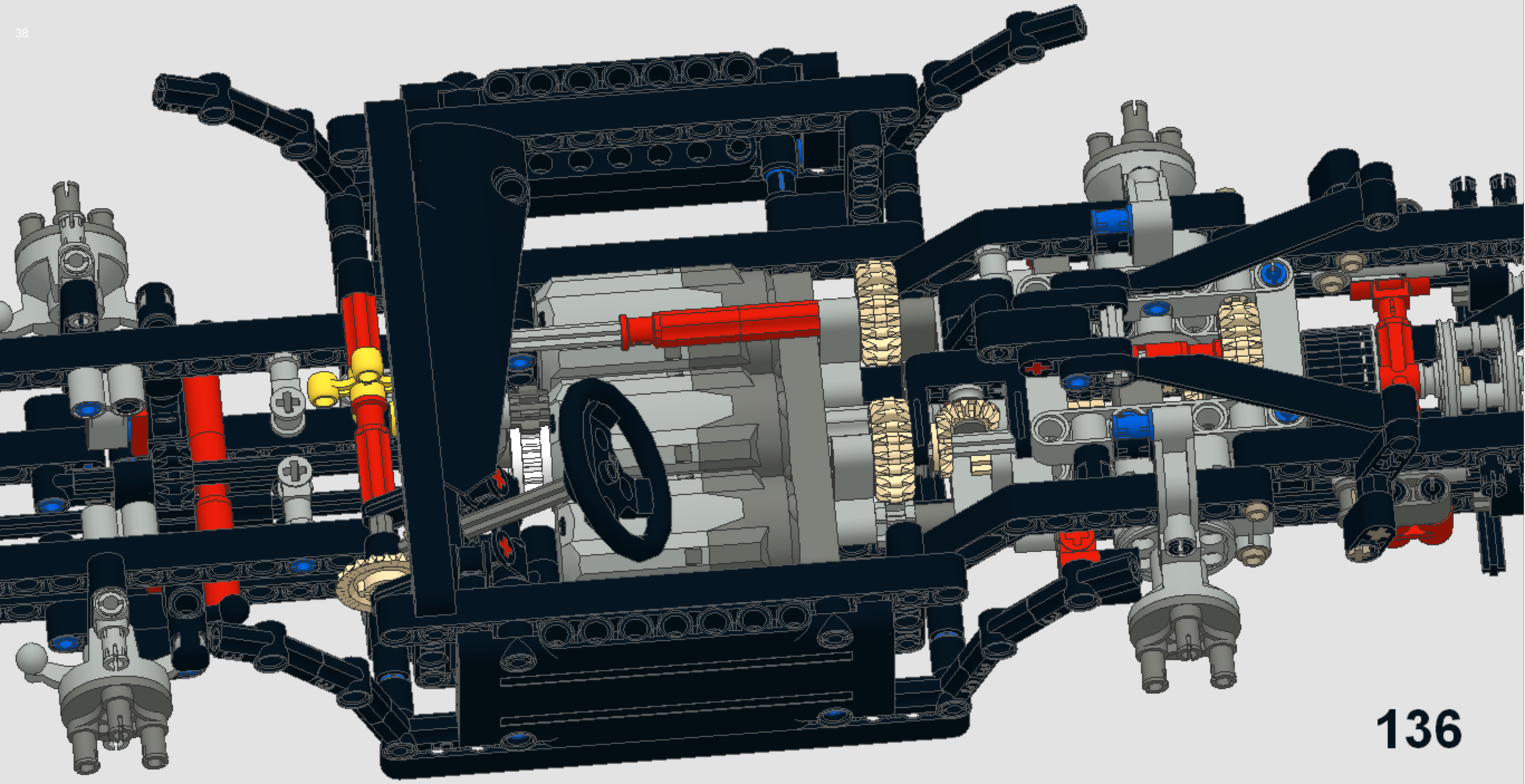

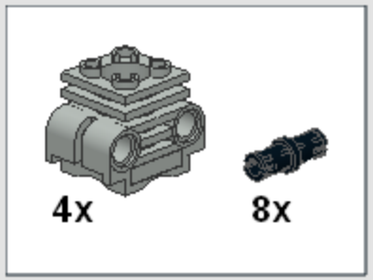

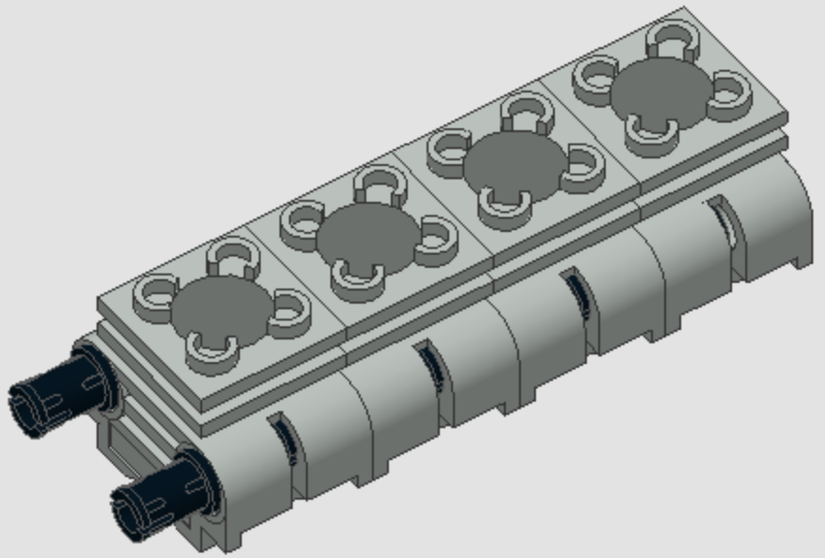

x2

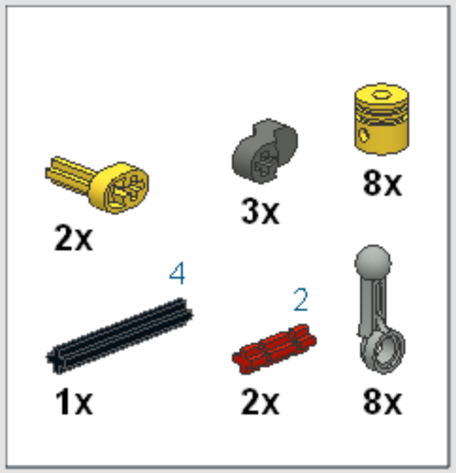
2x
3x
8x
4
1x
2
2x
8x

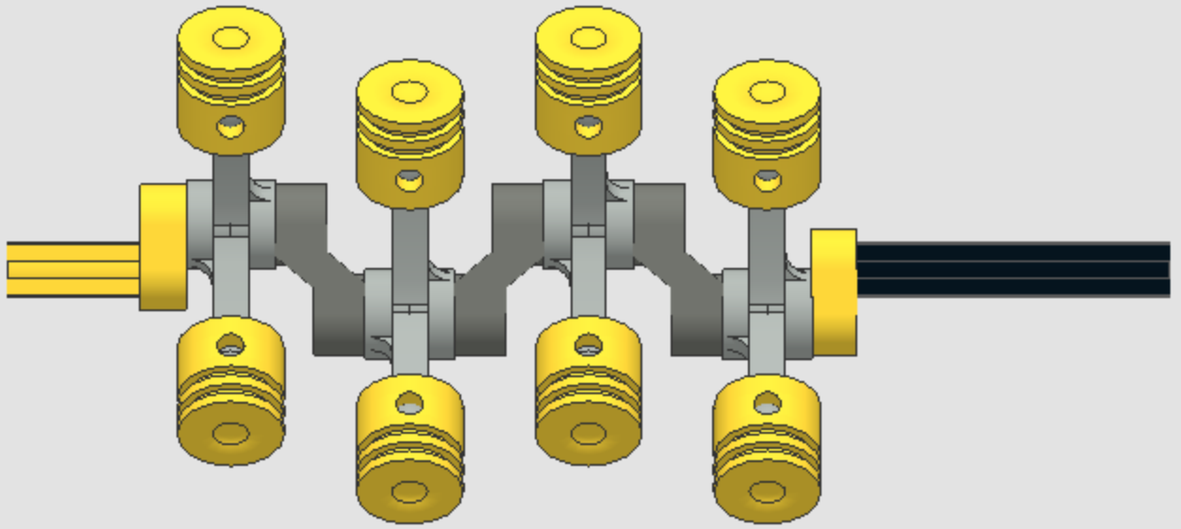

1x

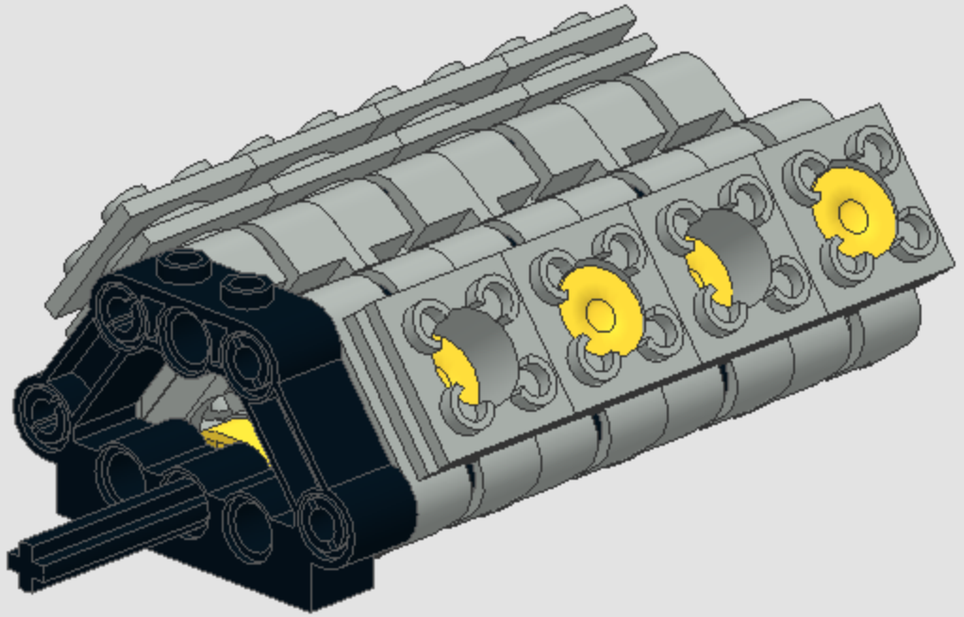

2

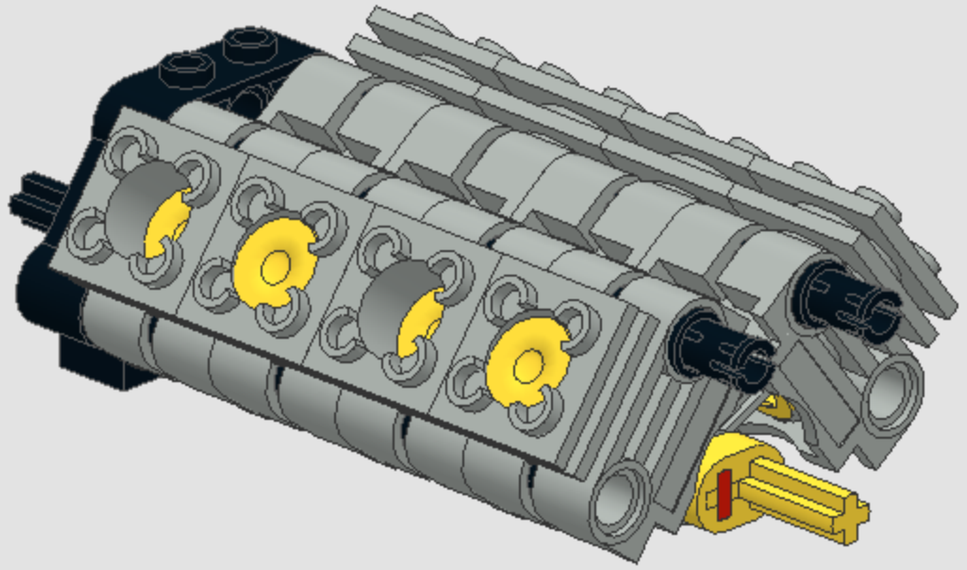

3

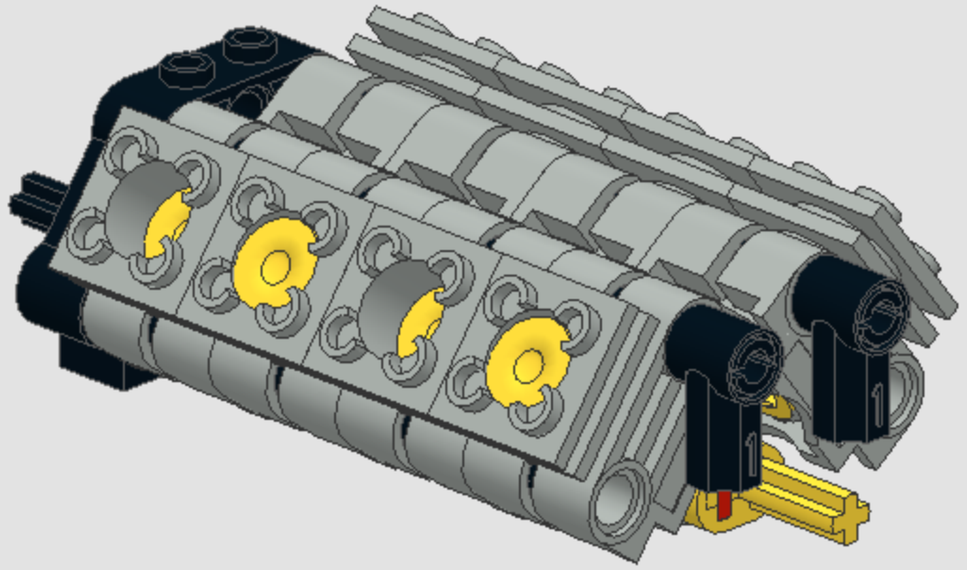

4

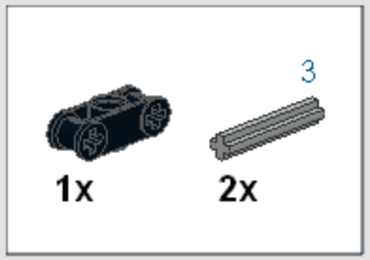

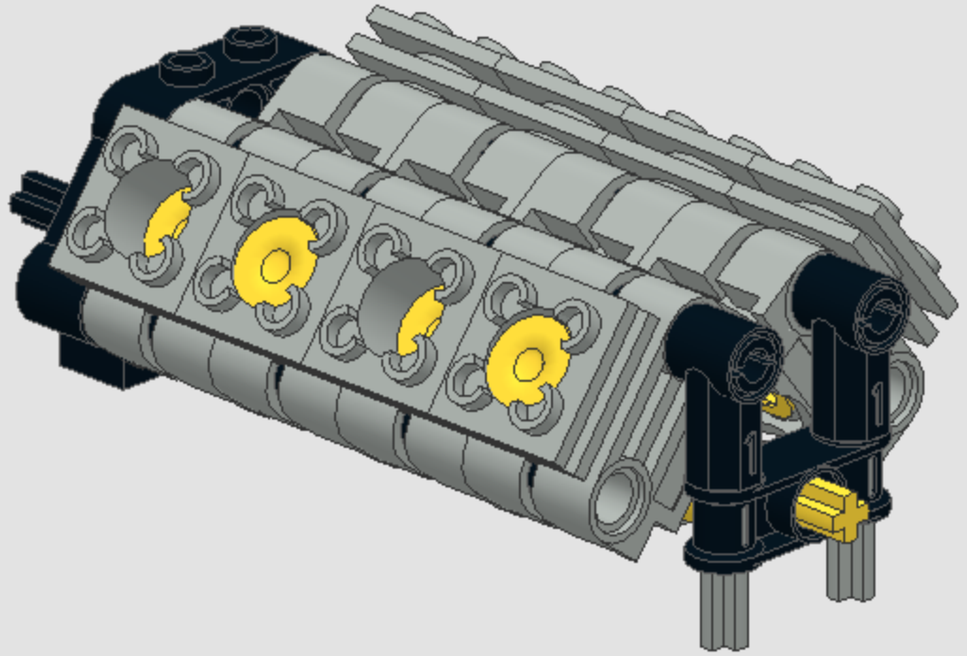

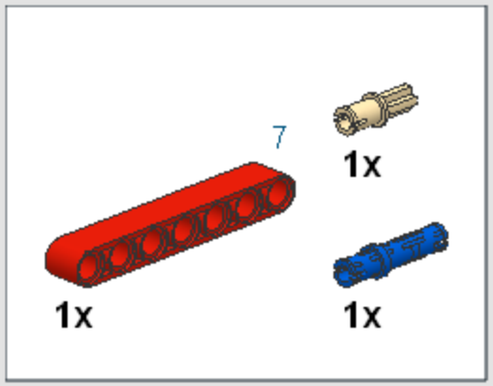
7
1x
1x
1x

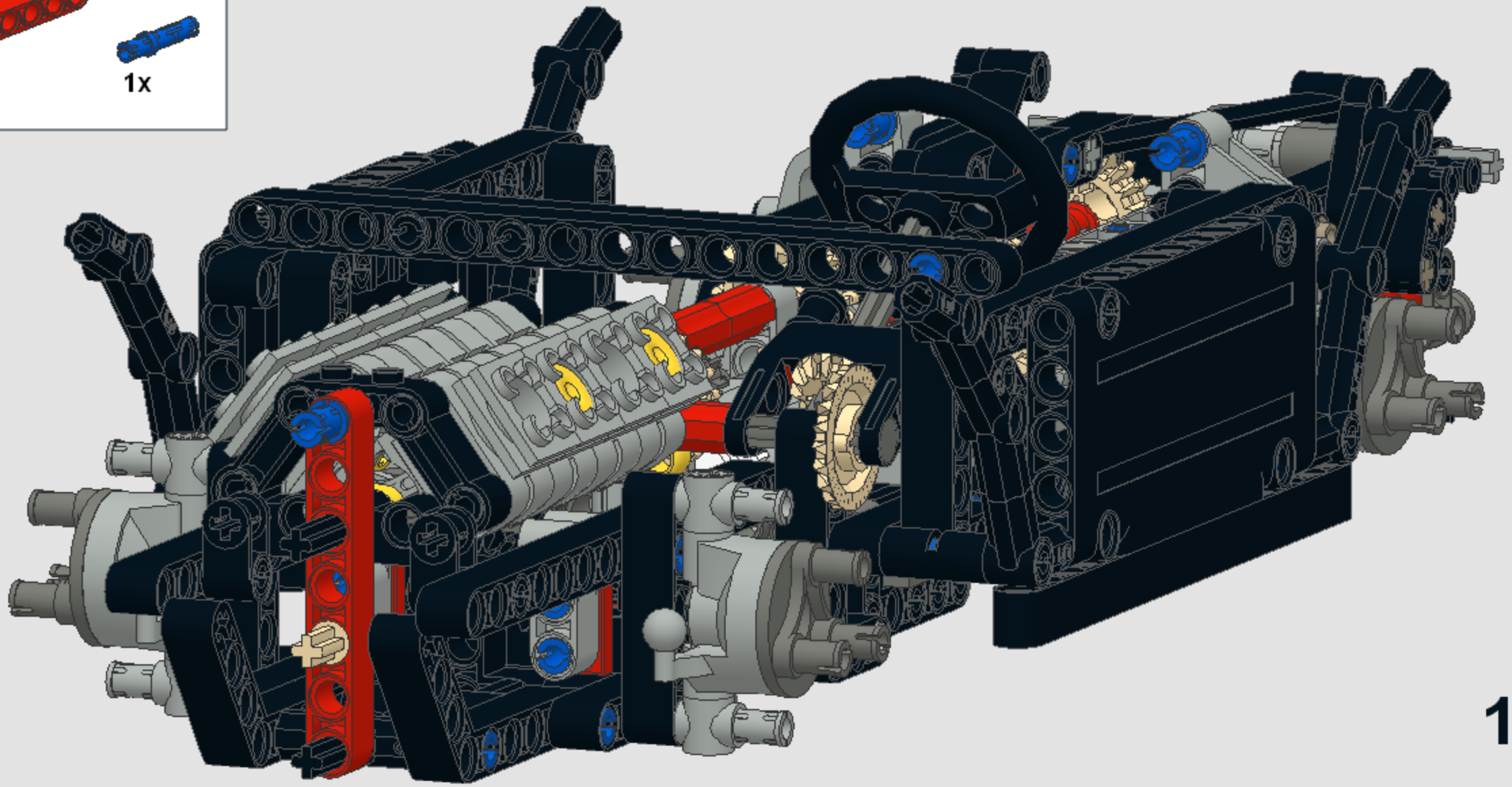

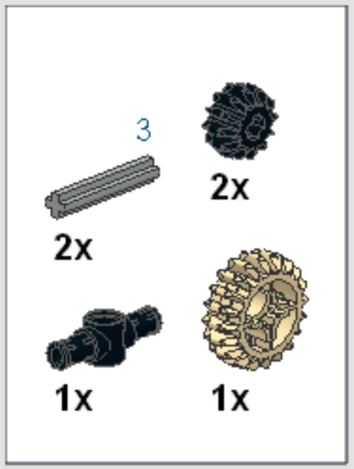
3
2x
2x
1x
1x

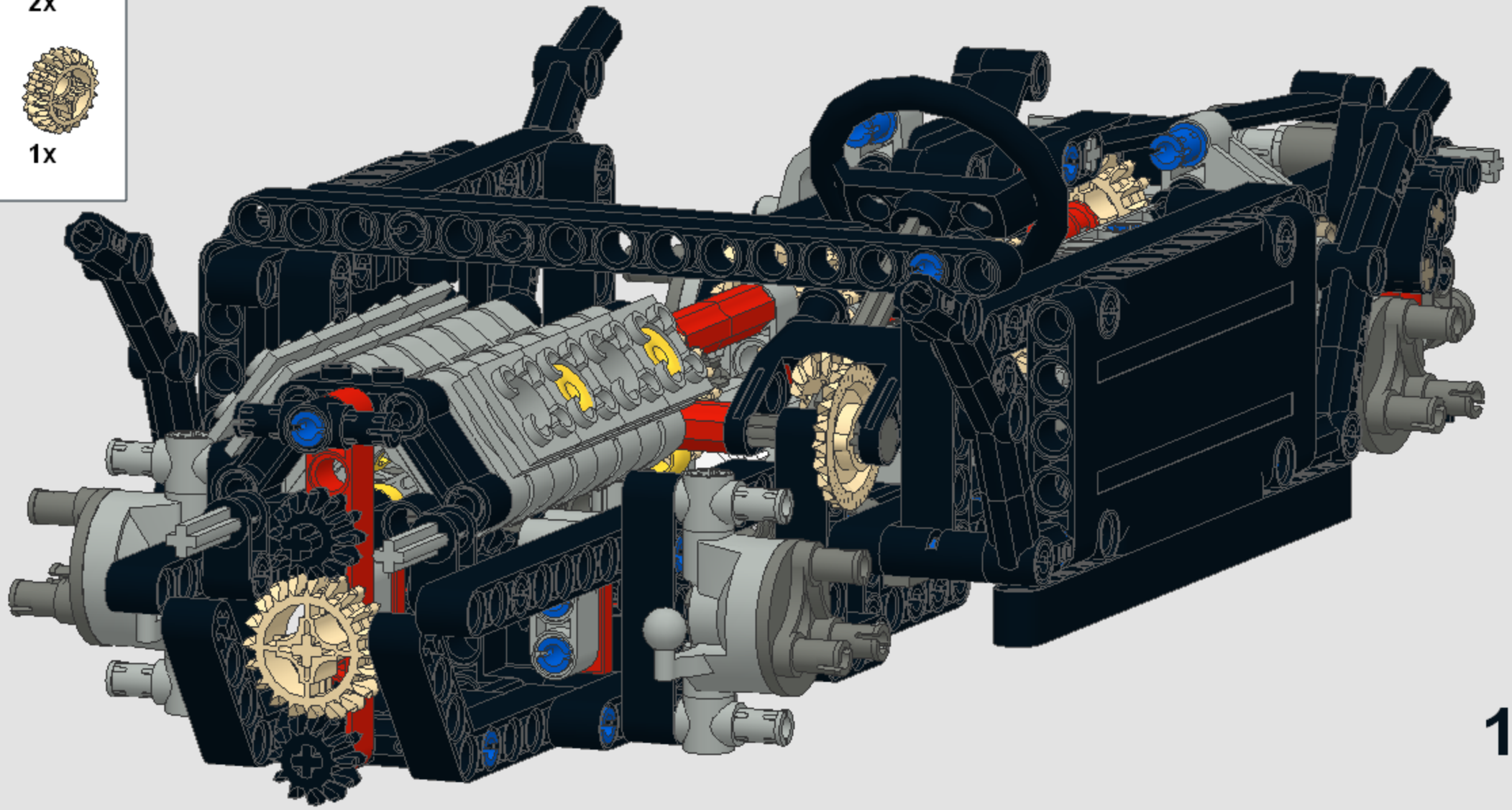

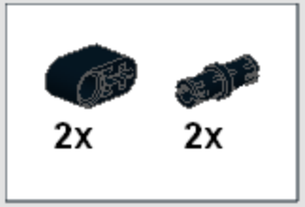
2x
2x

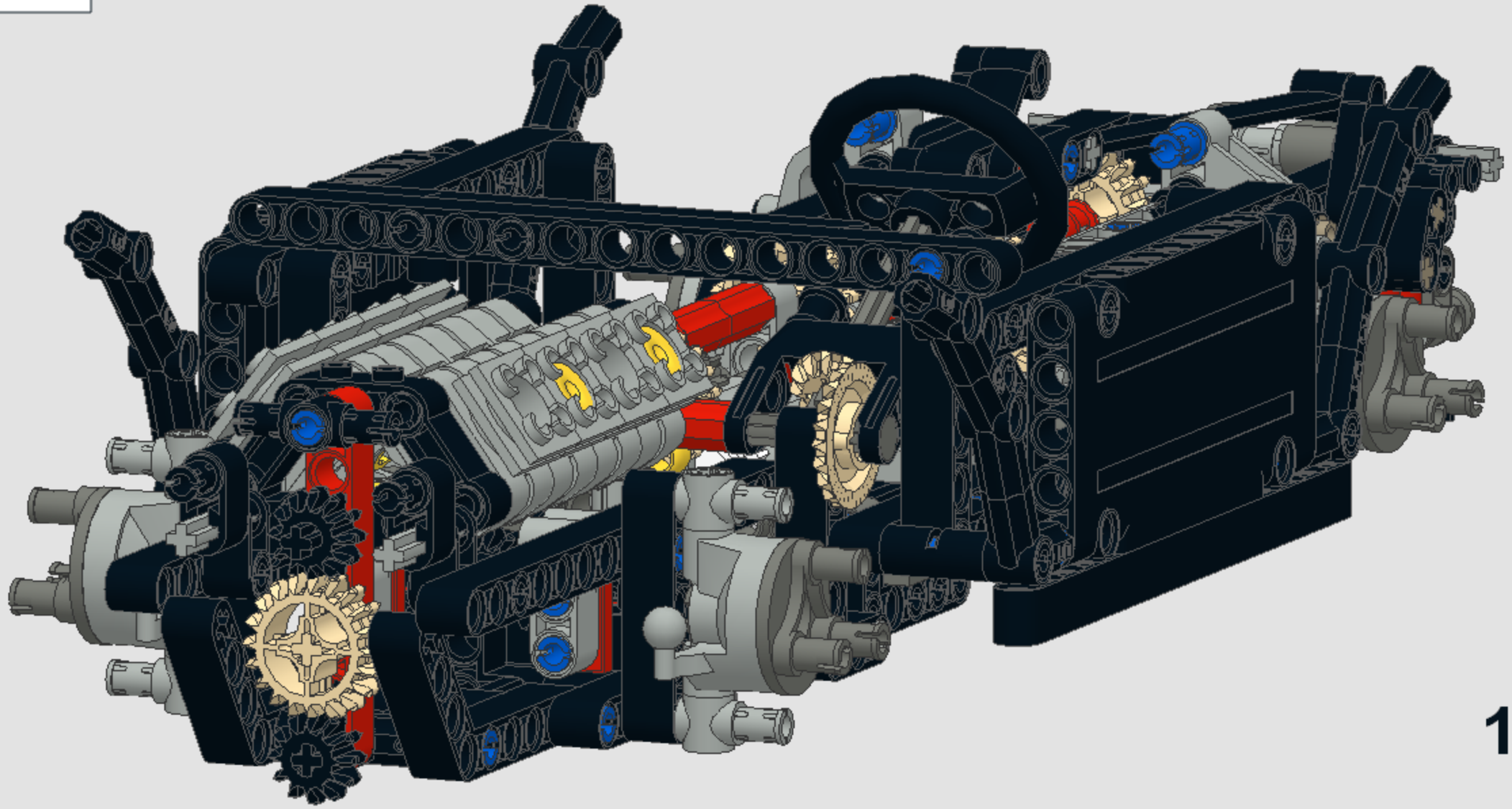

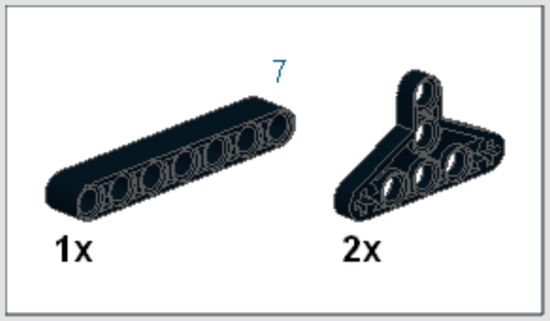
7
1x
2x

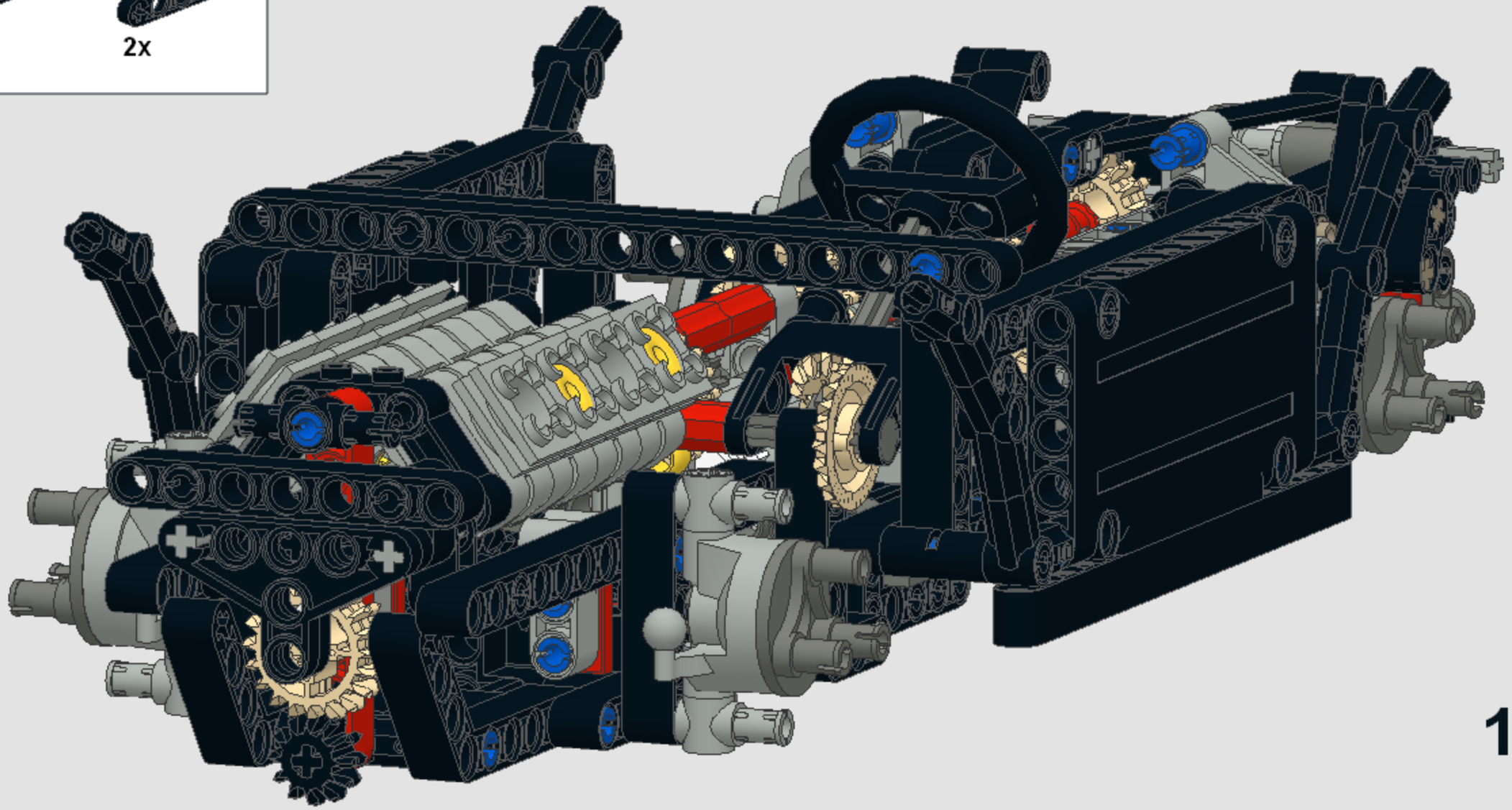

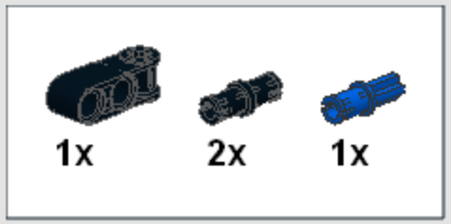
1x
2x
1x

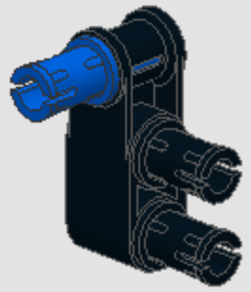

2

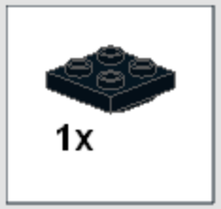

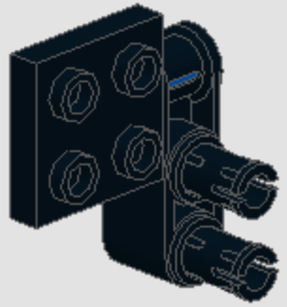

3

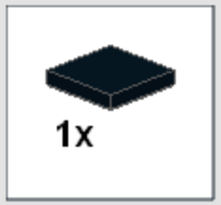

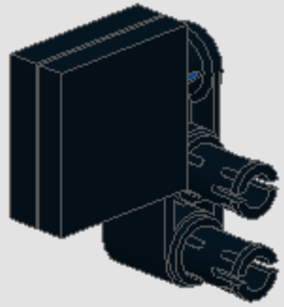

1x
2x
1x

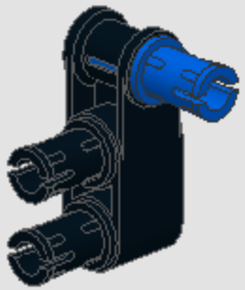

2

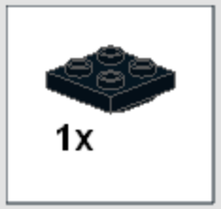

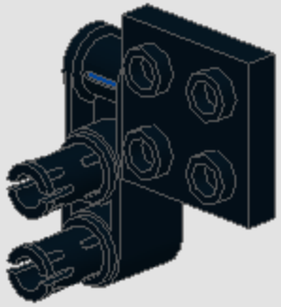

3

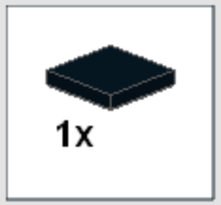

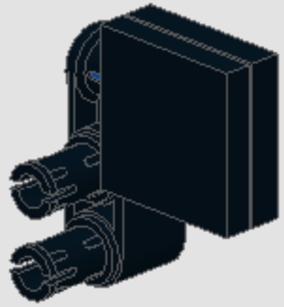

2x

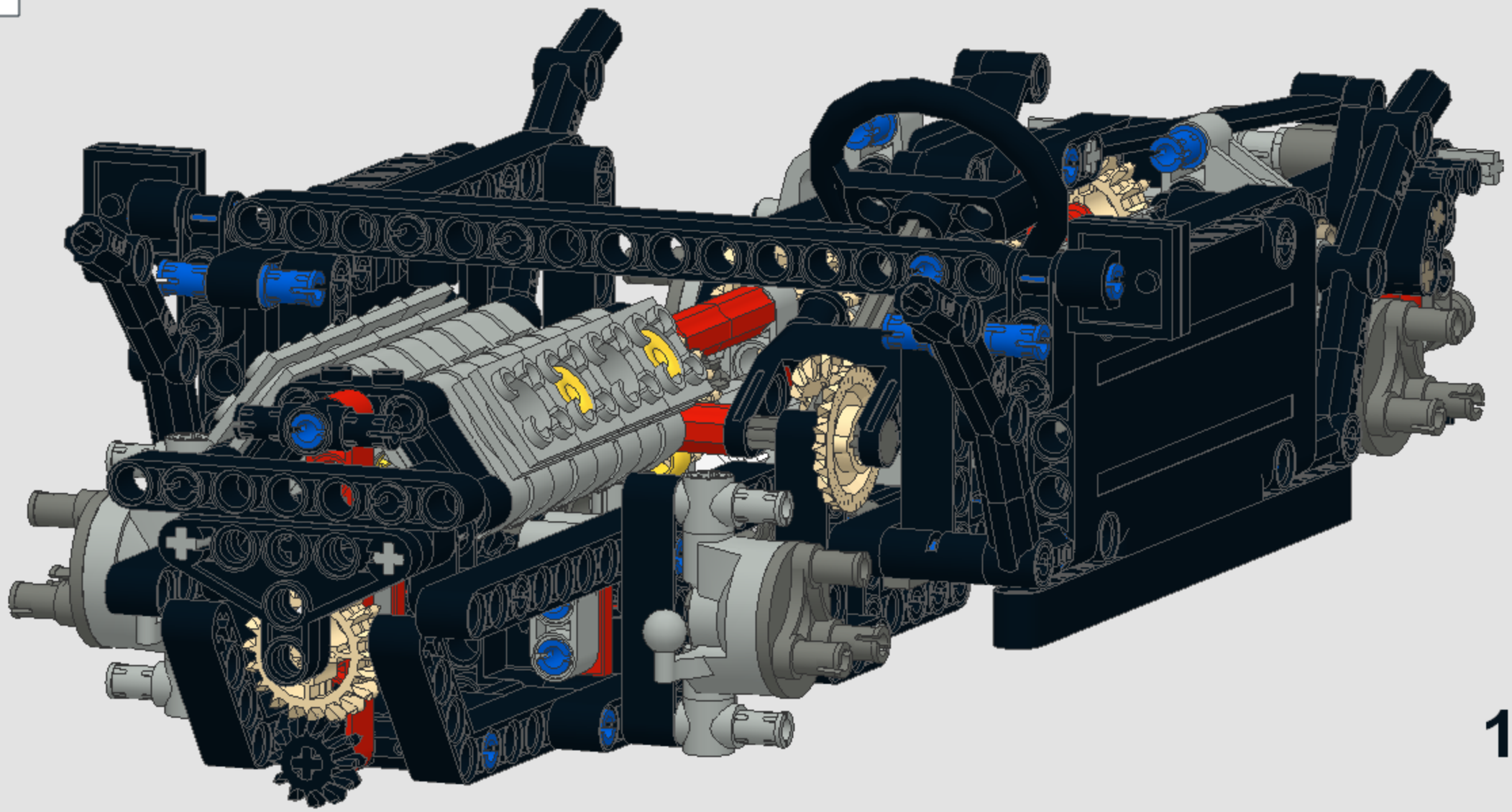

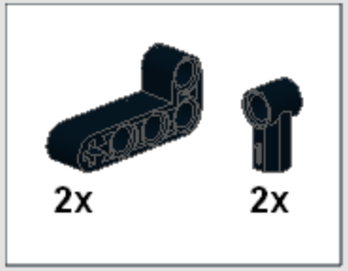
2x
2x

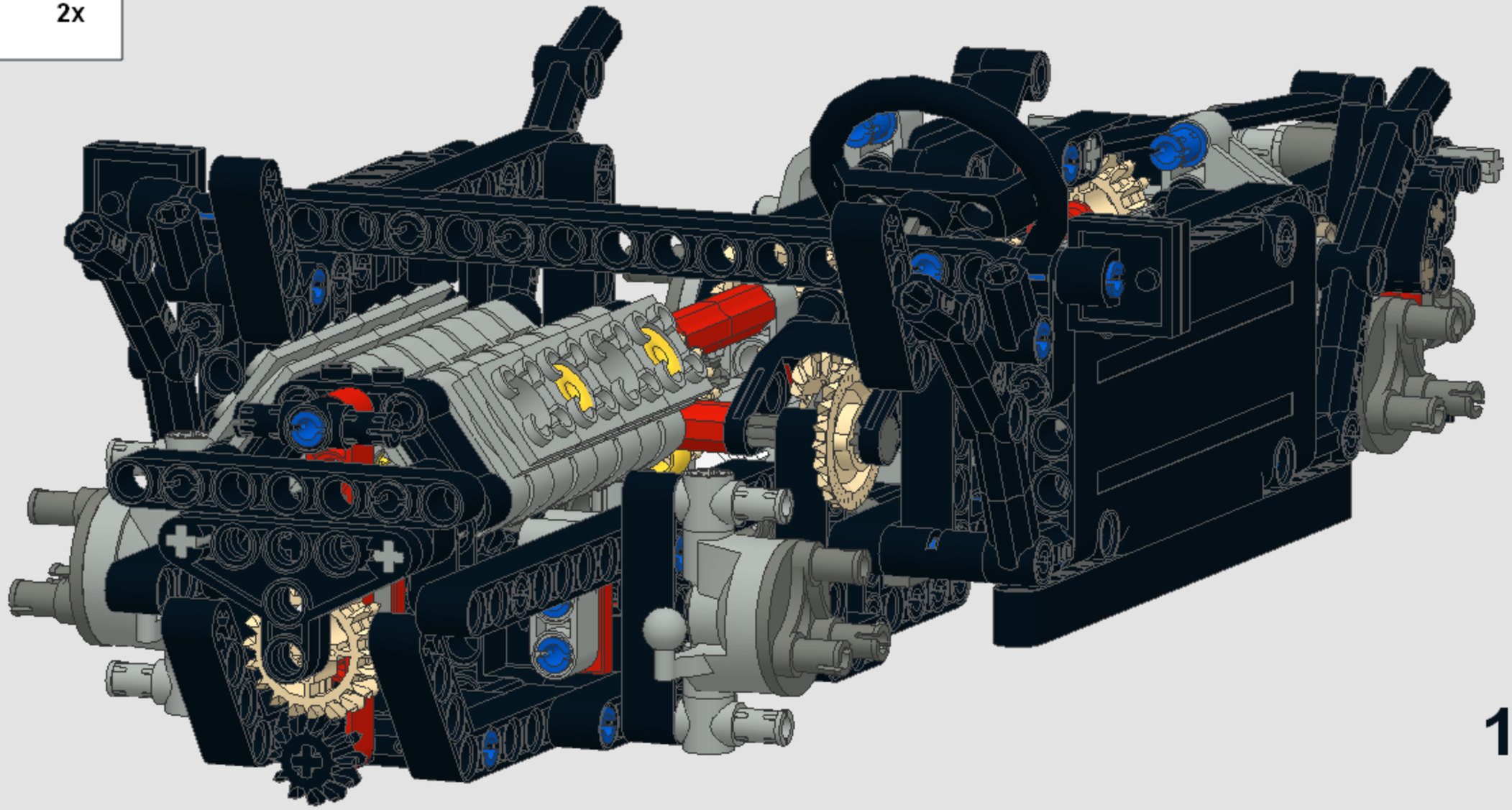

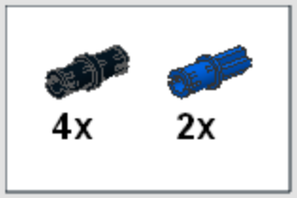
4x
2x

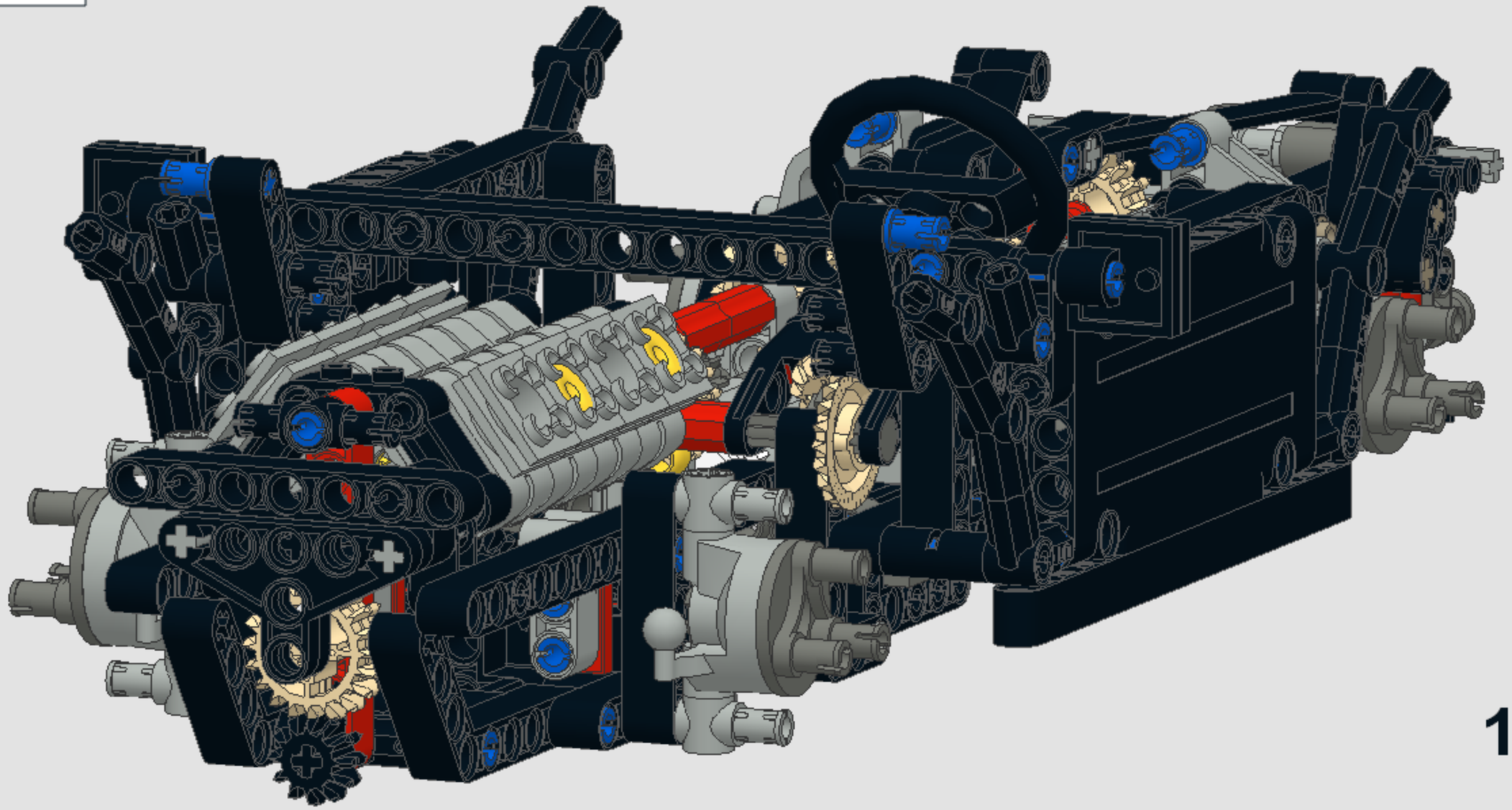

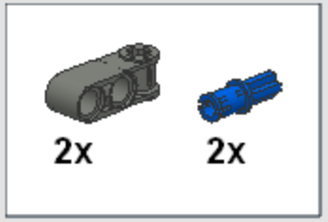
2x
2x

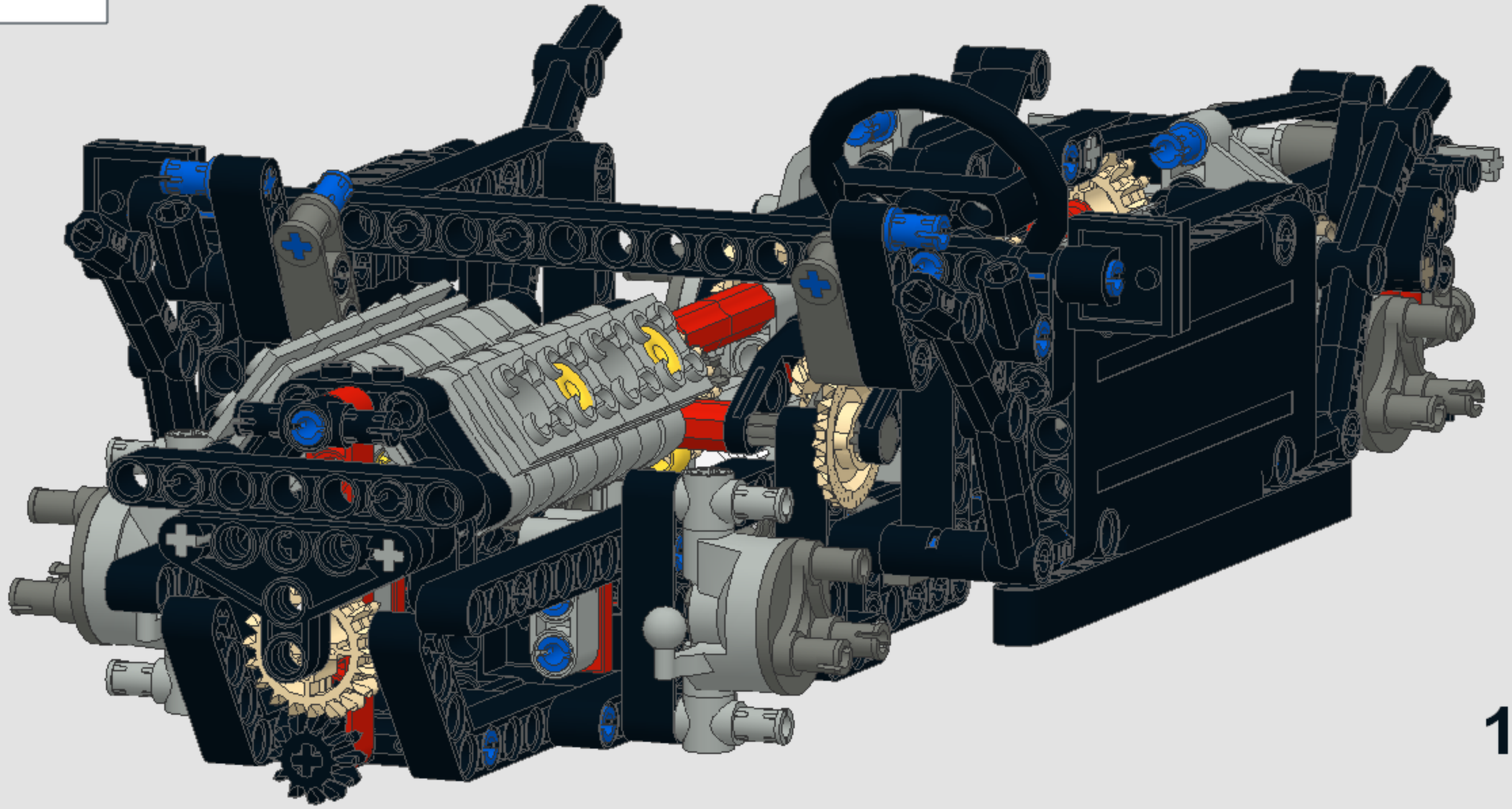

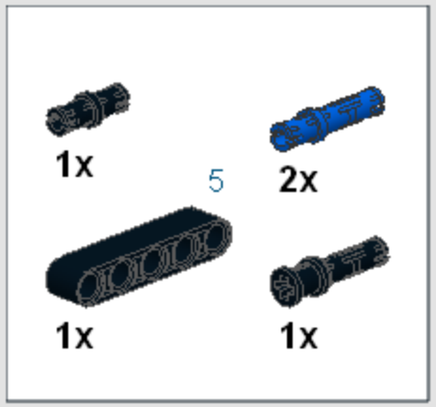
1x
5
2x
1x
1x

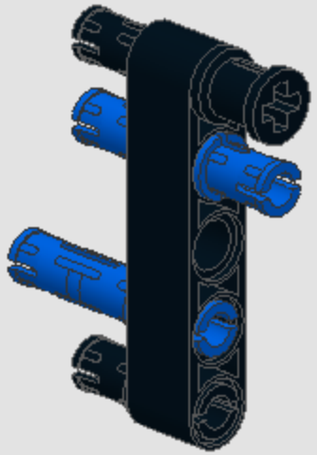

2

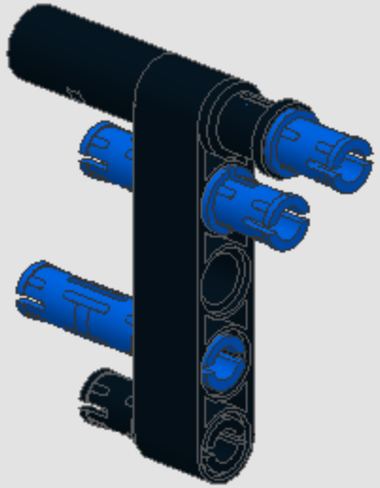

3

2x

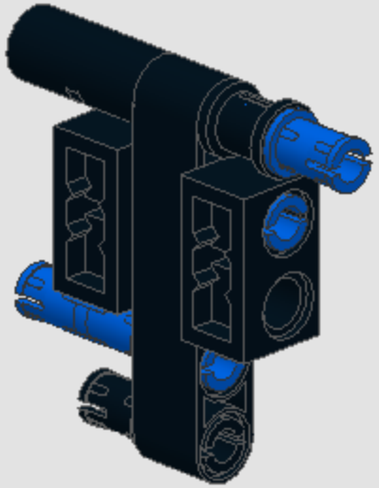

4

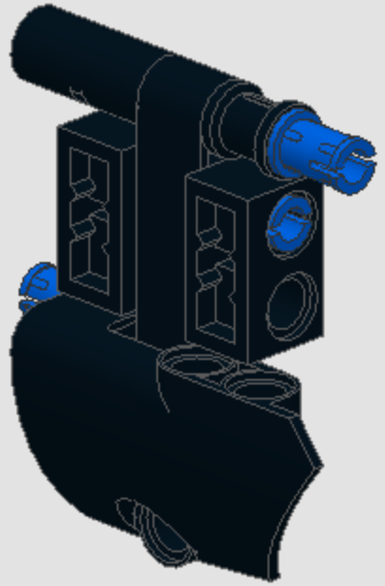

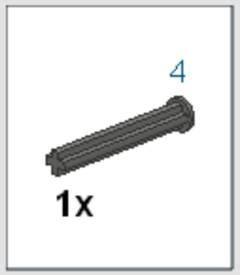
4
1x

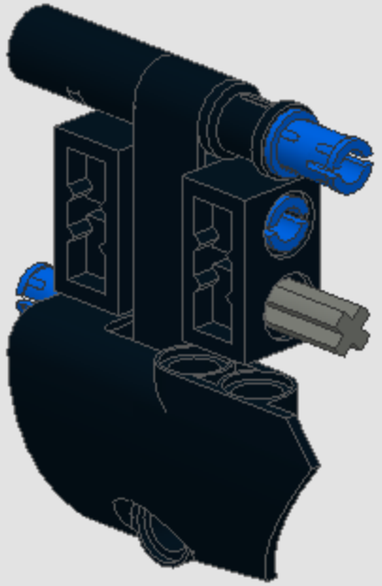

6

1x

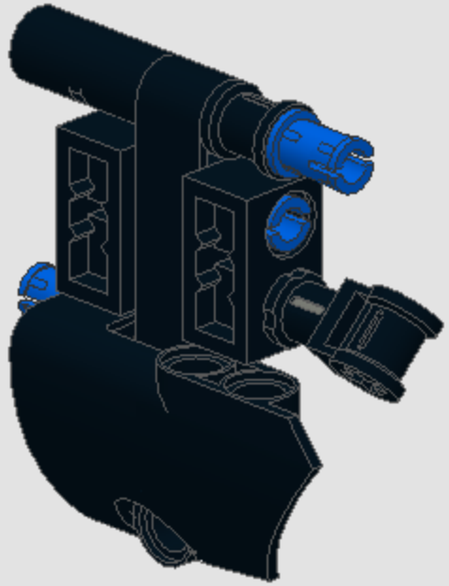

2x

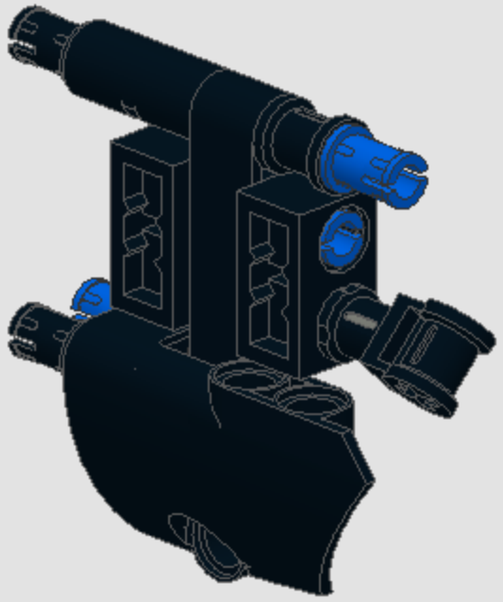

8

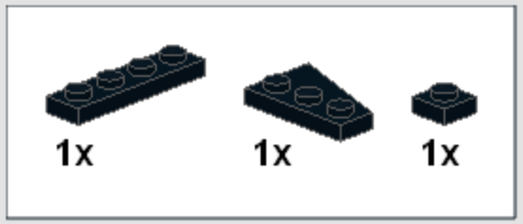

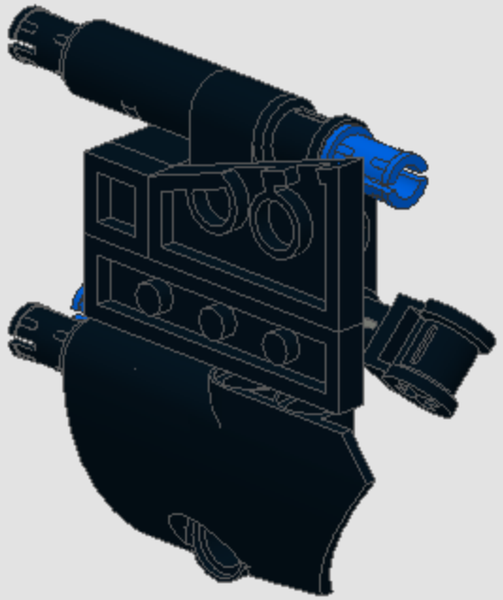

9

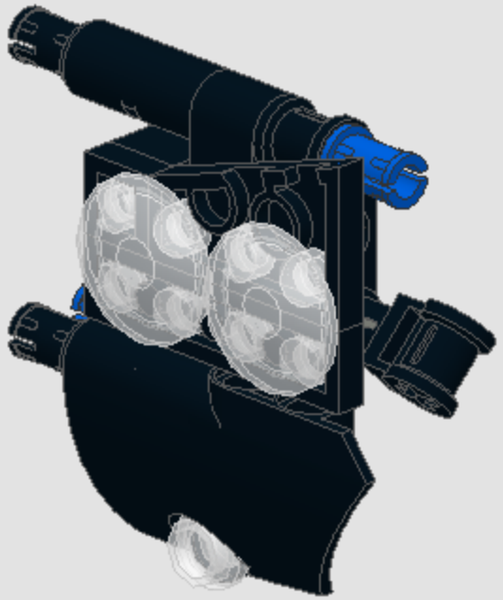

10

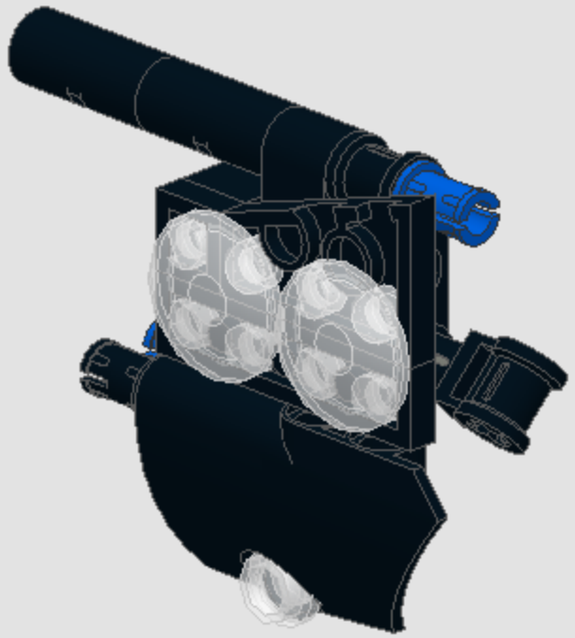

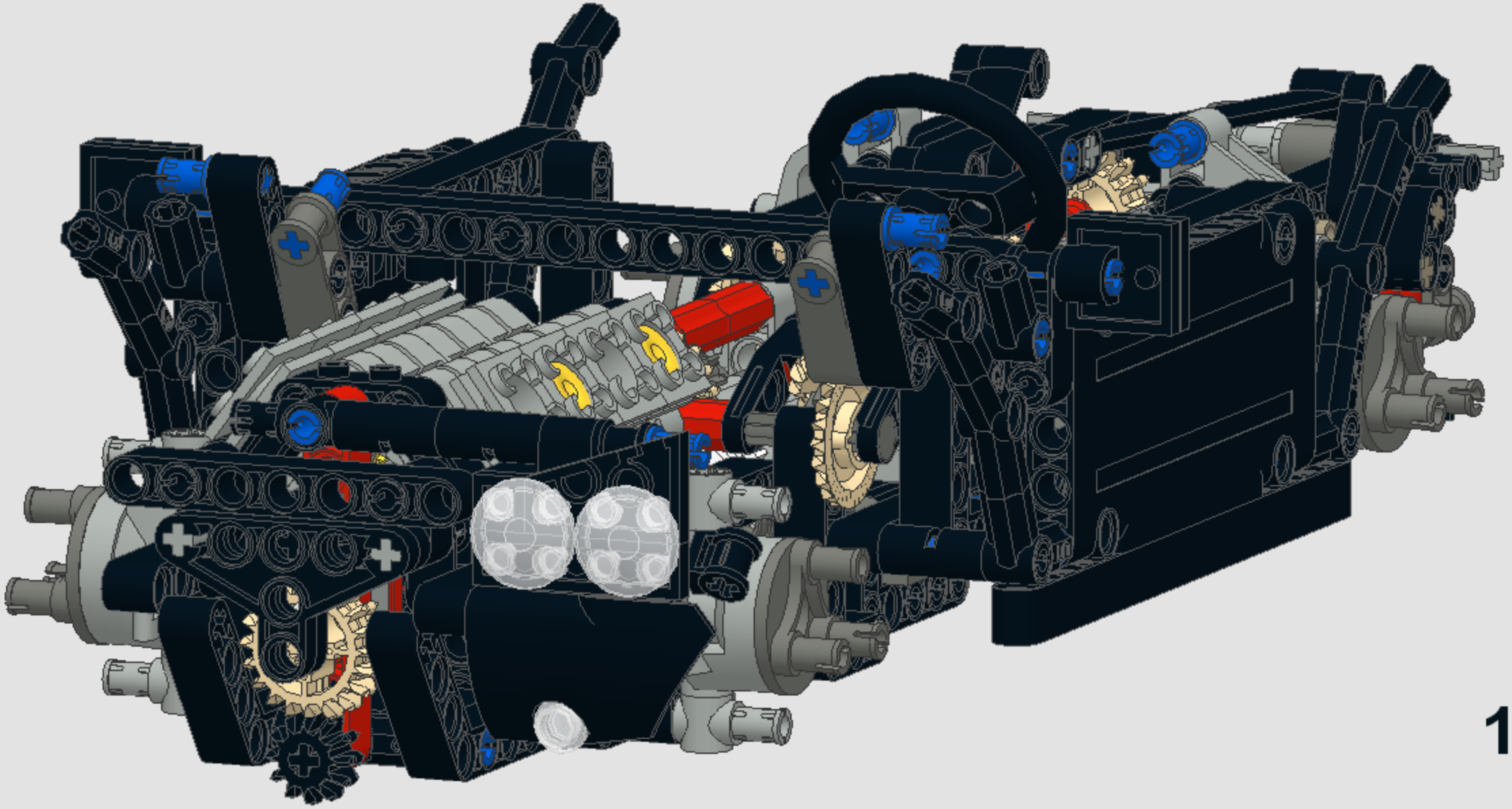

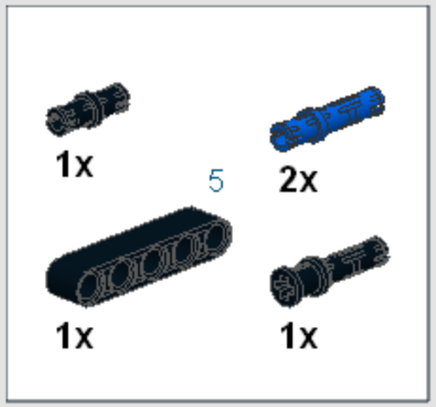
1x
5
2x
1x
1x

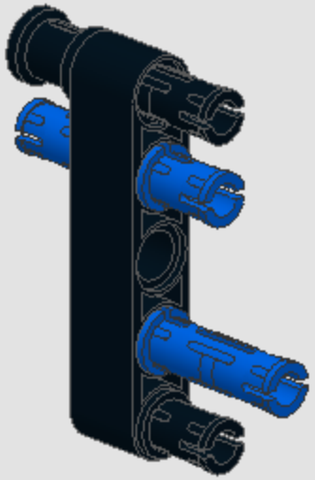

2

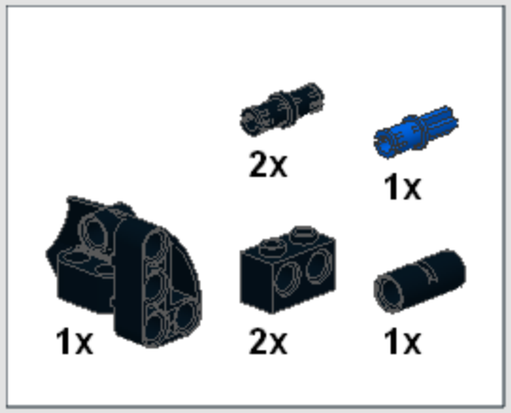

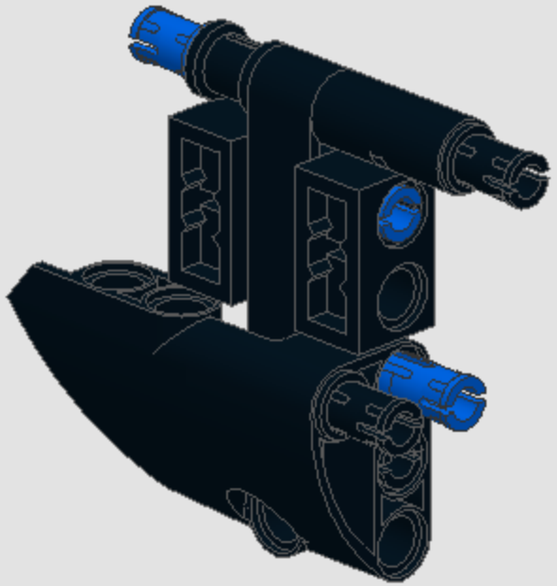

3

1x

4

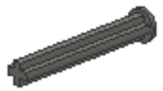

1x

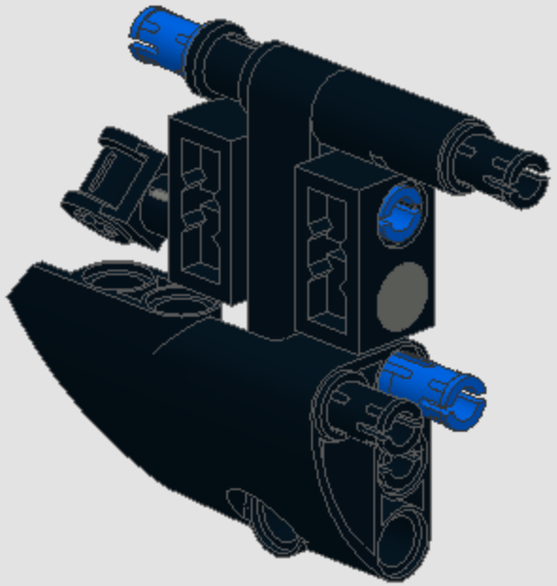

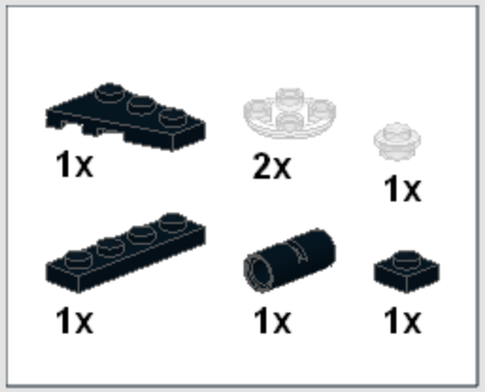
1x
2x
1x
1x
1x
1x

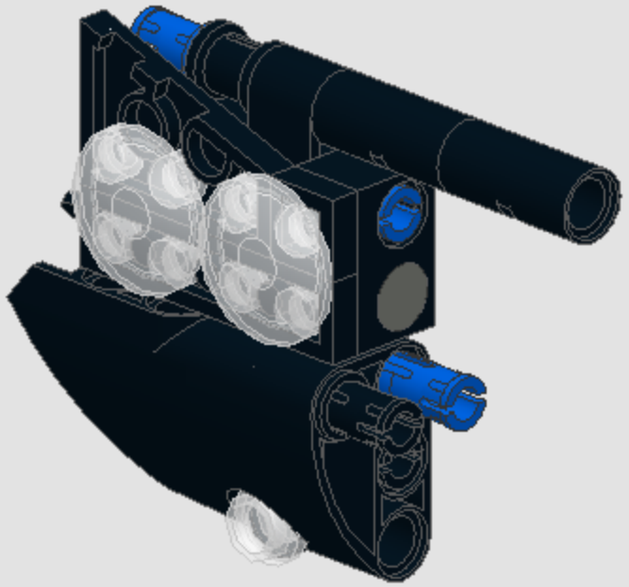

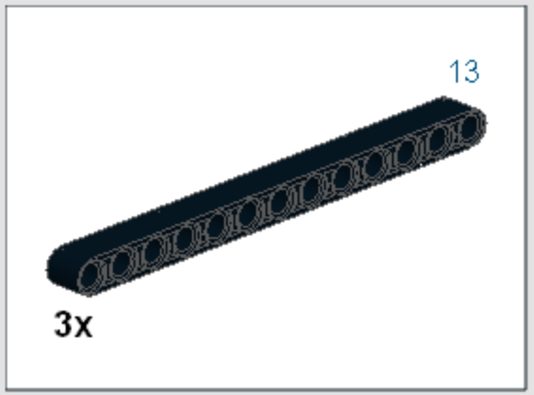
13
3x

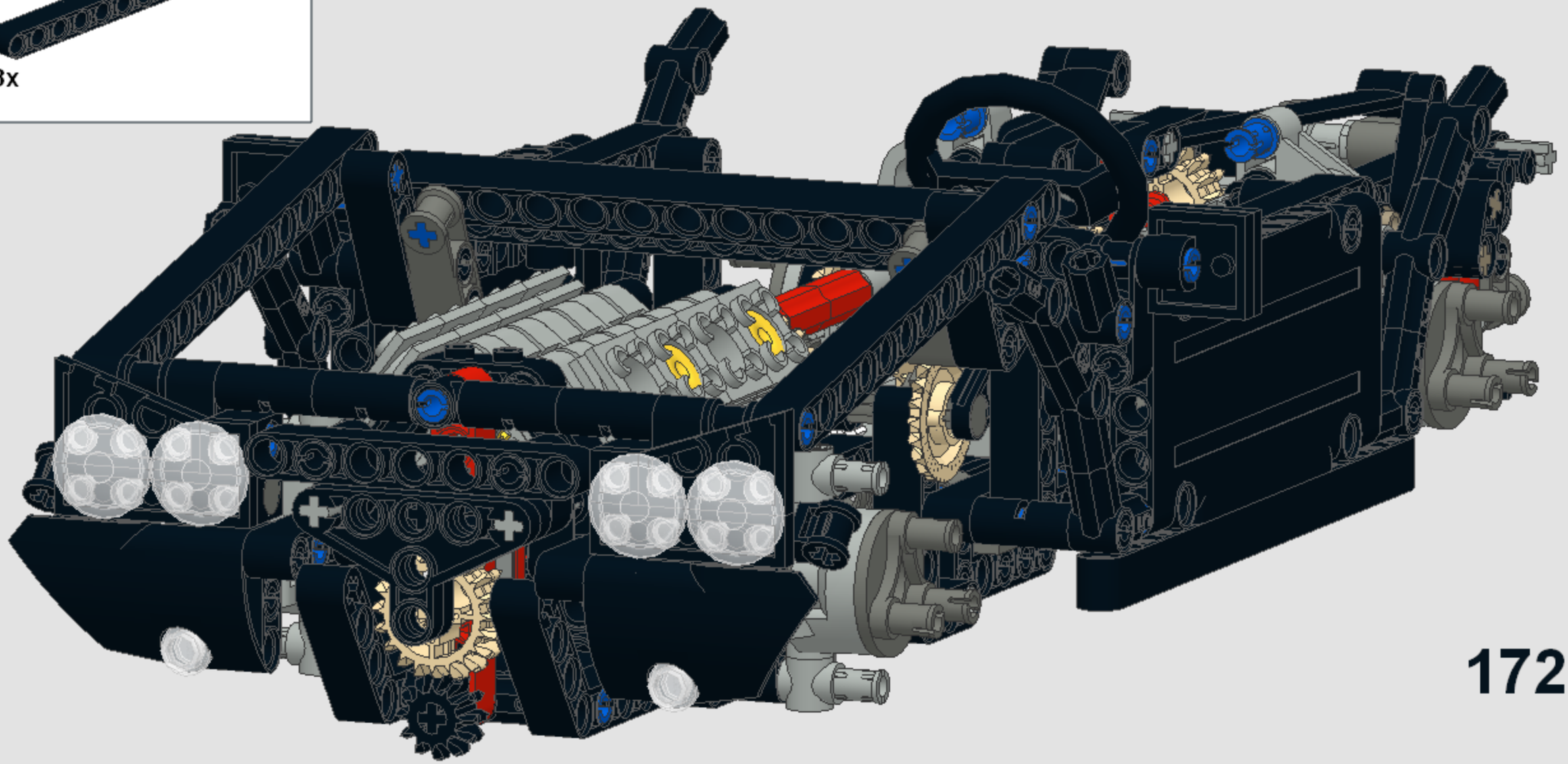

4x

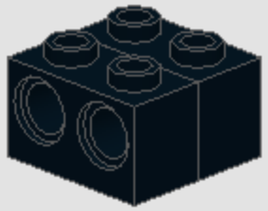

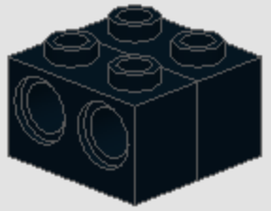

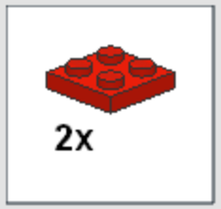
2x

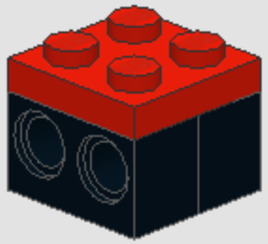

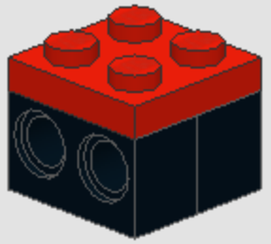

4x

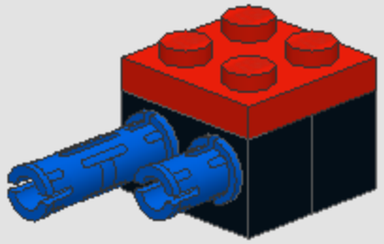

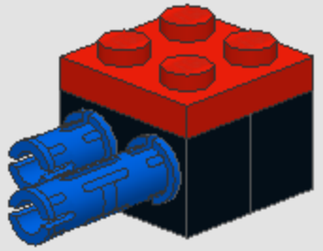

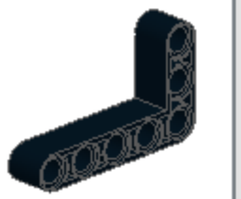

2x

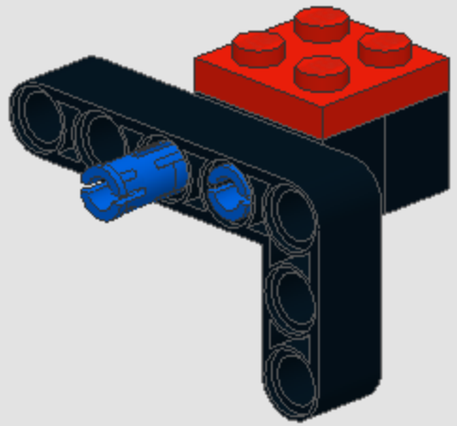

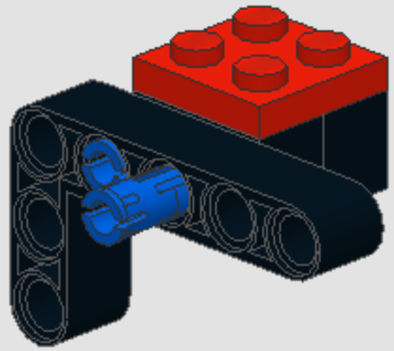

6x

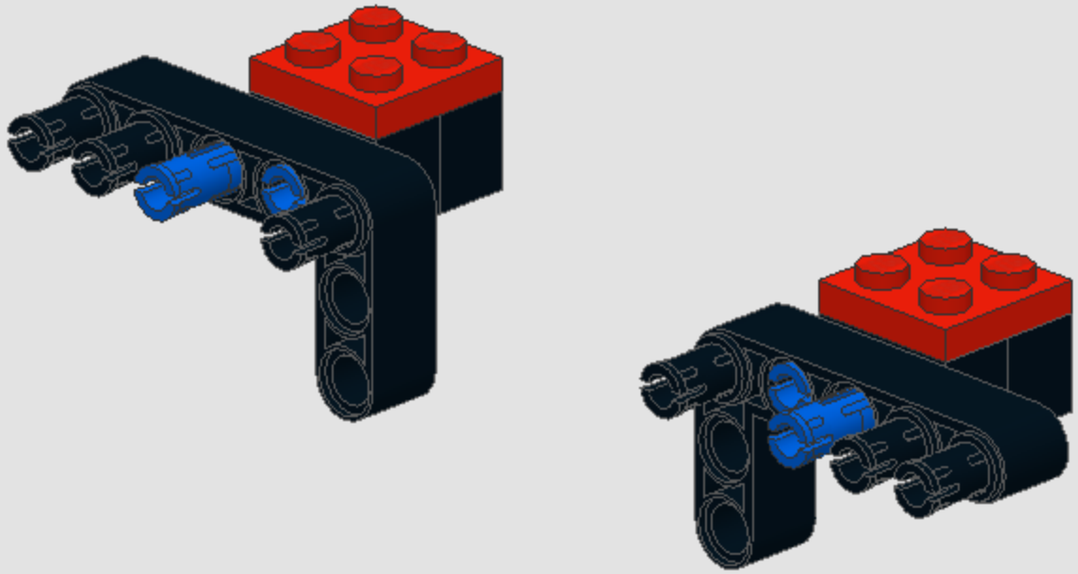

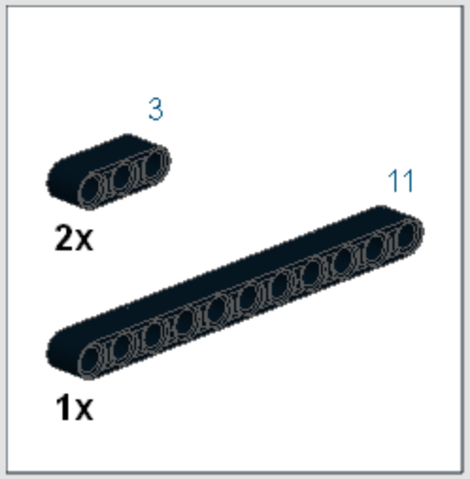
3
2x
11
1x

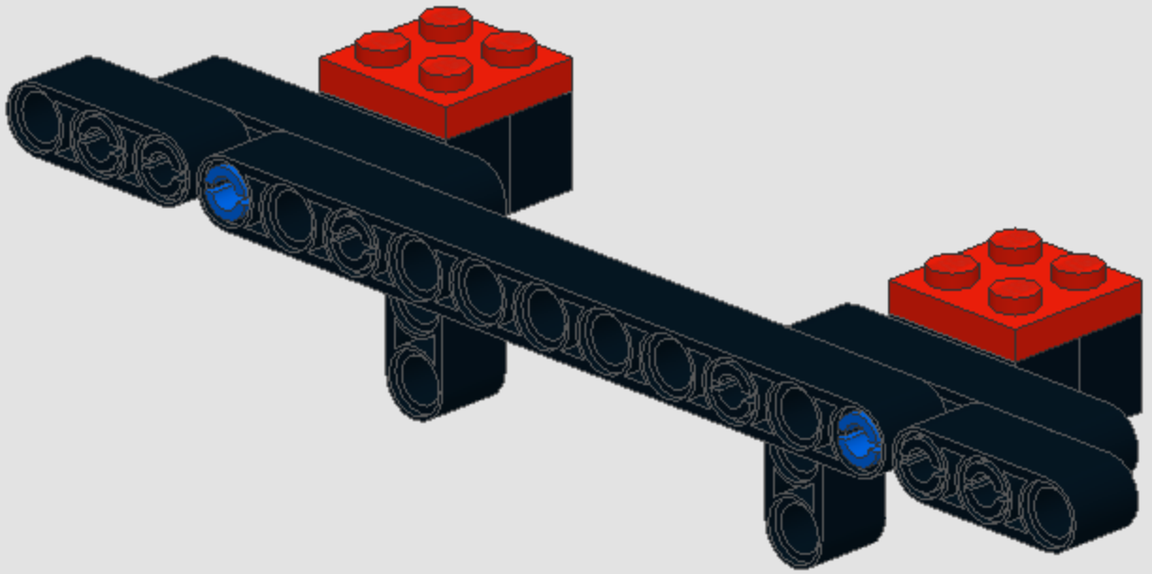

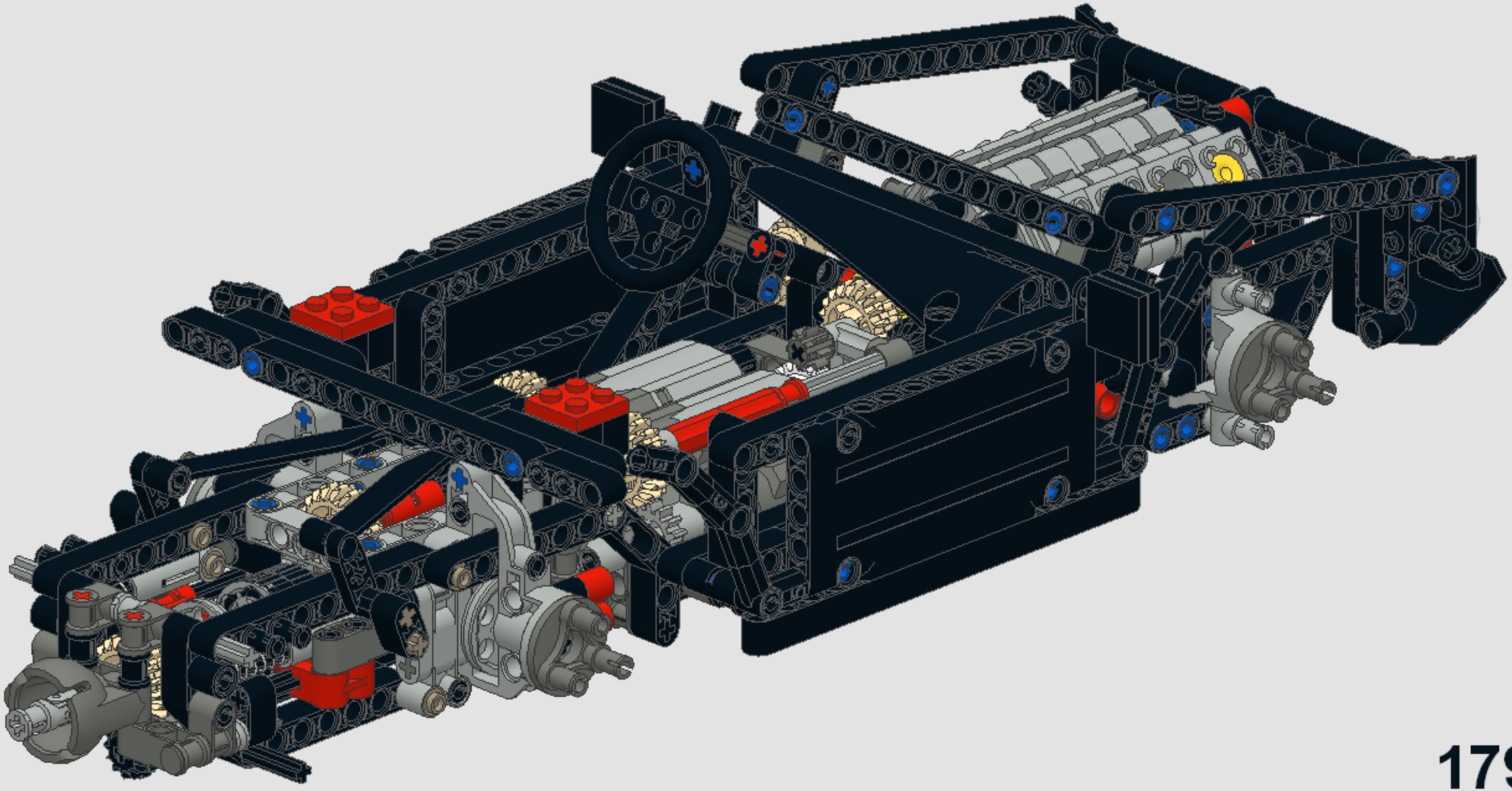

179

1

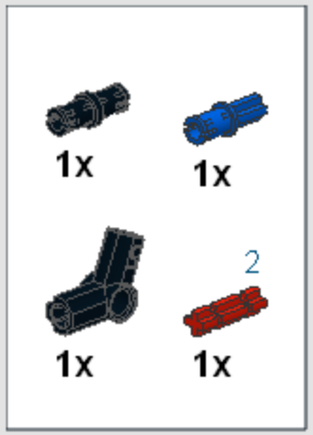

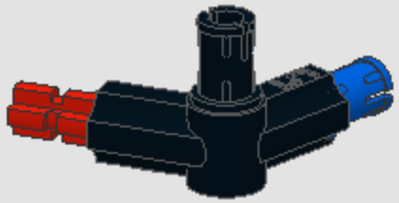

2

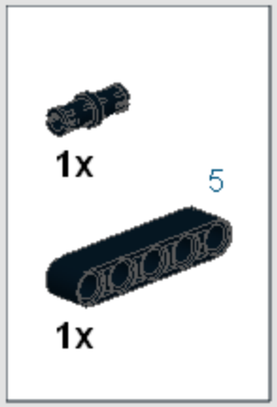

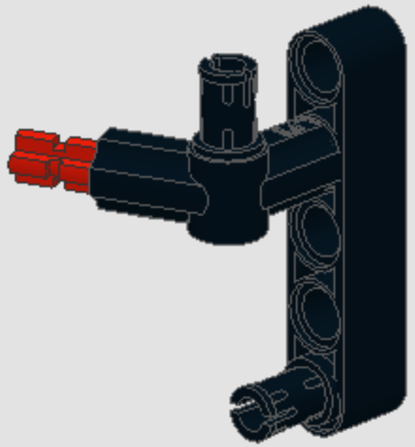

3

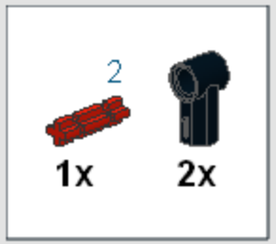

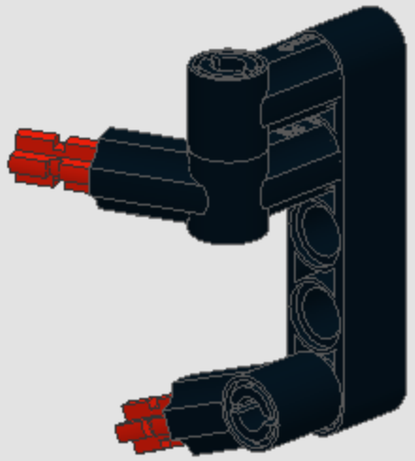

2x
1x

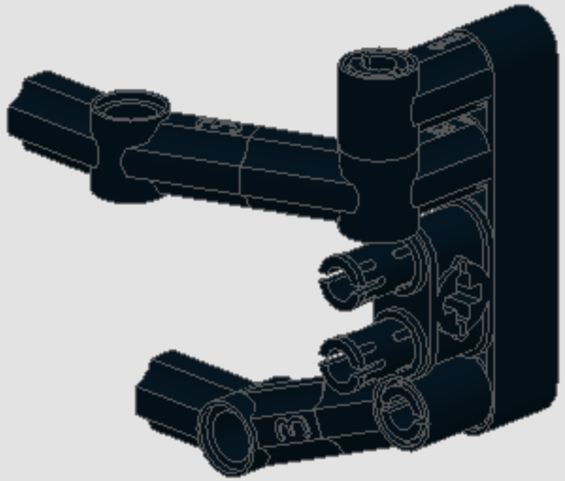

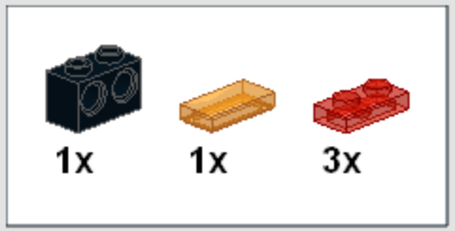
1x
1x
3x

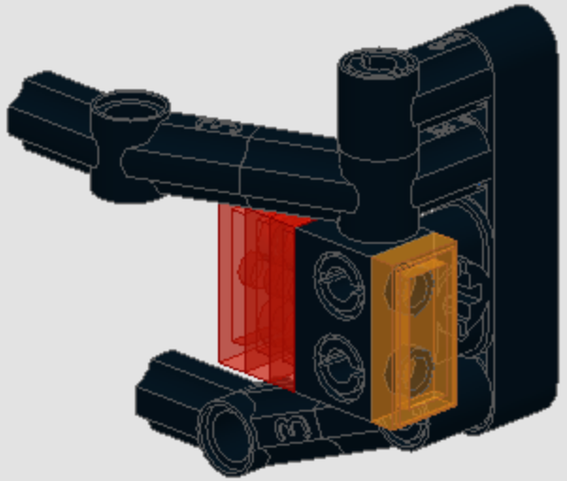

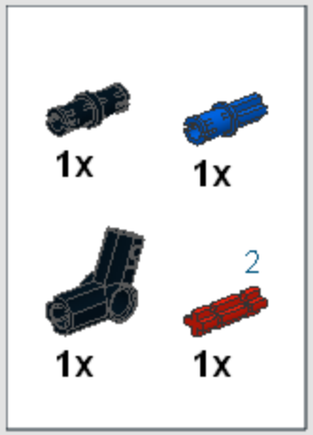
1x
1x
1x
2
1x

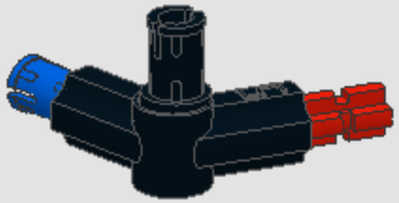

2

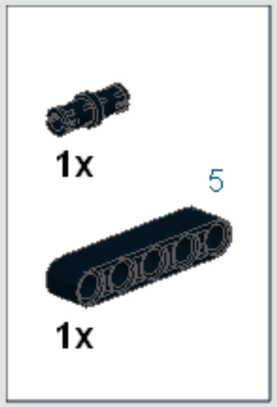

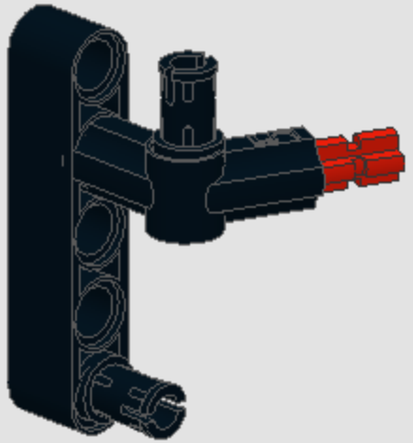

3

2

1x

2x

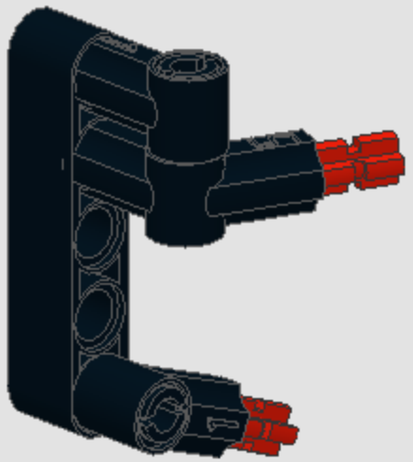

2x
1x

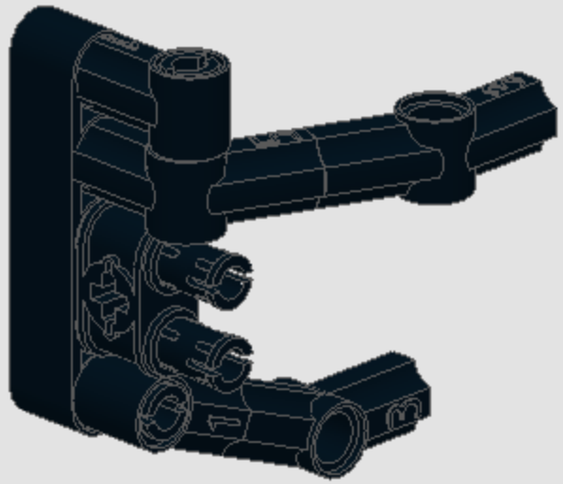

1x
1x
3x

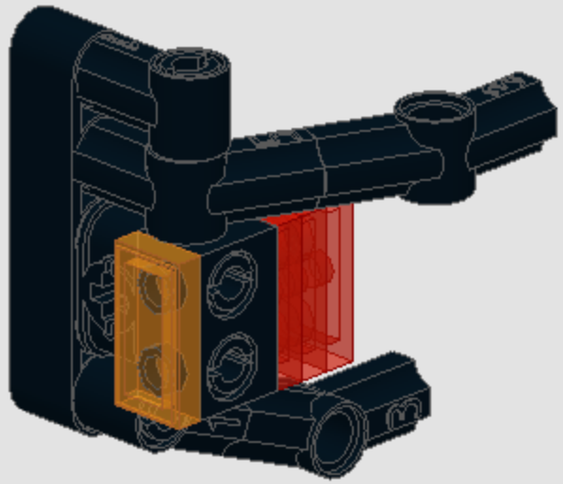

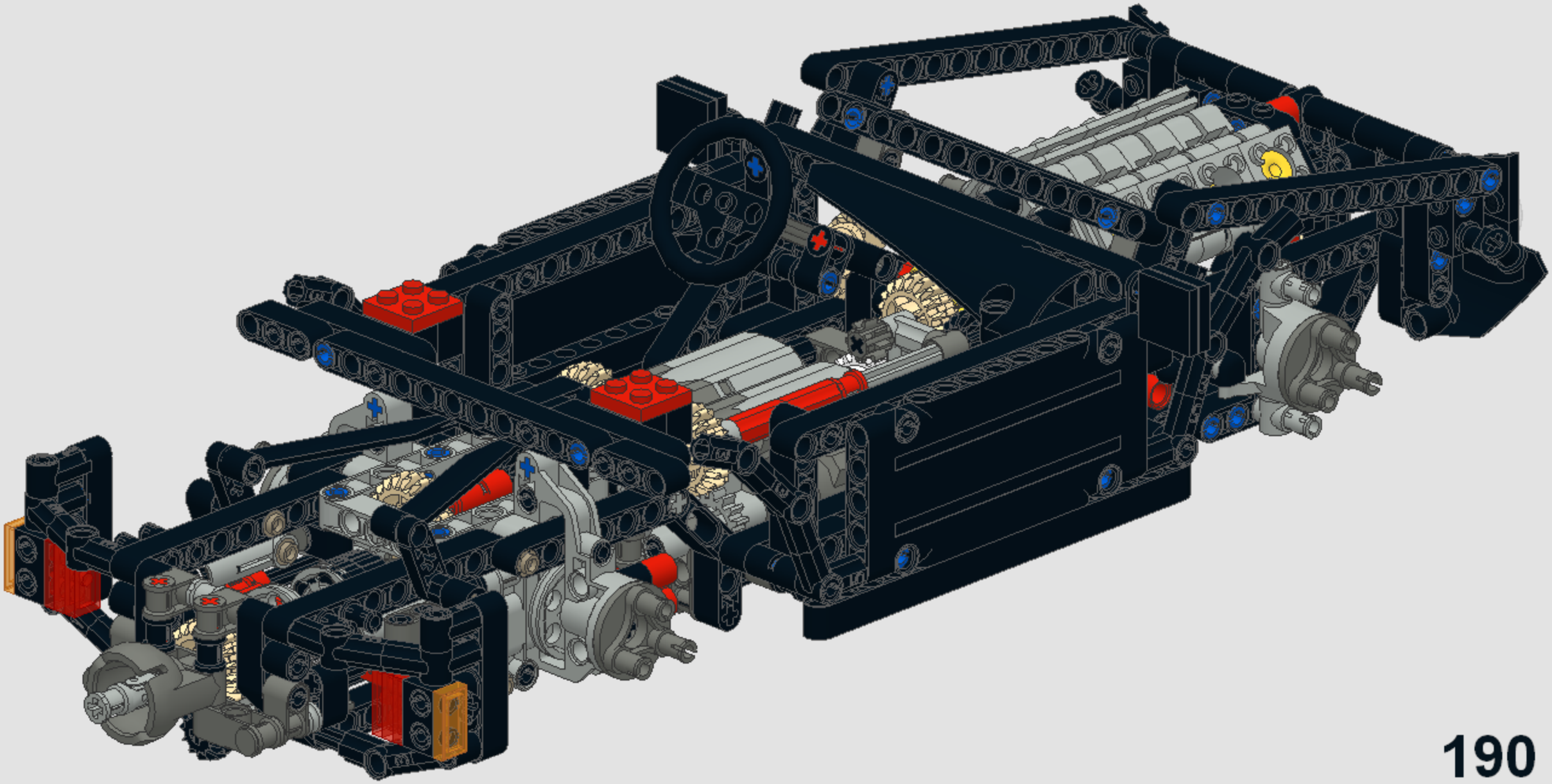

2x
2x

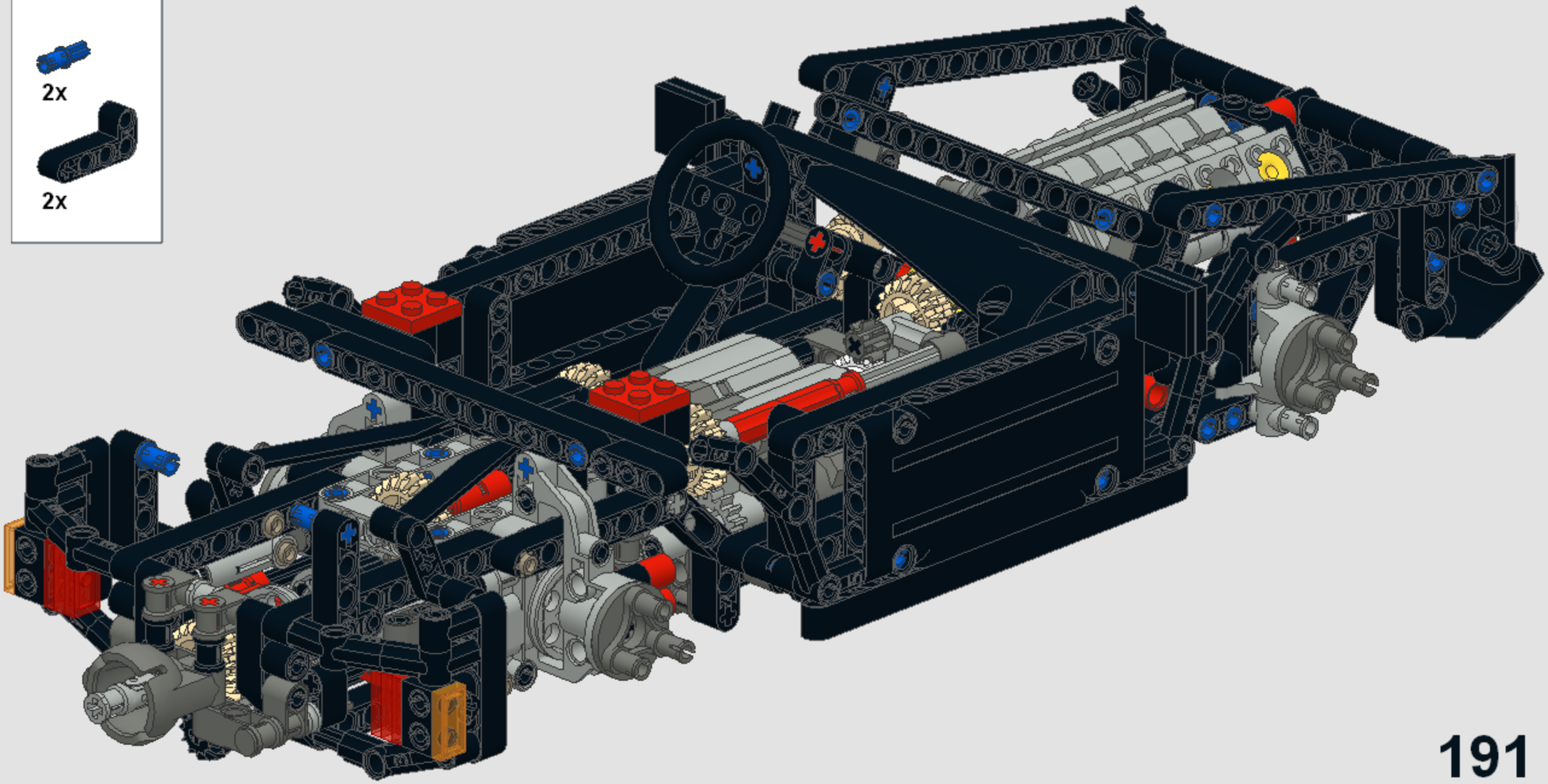

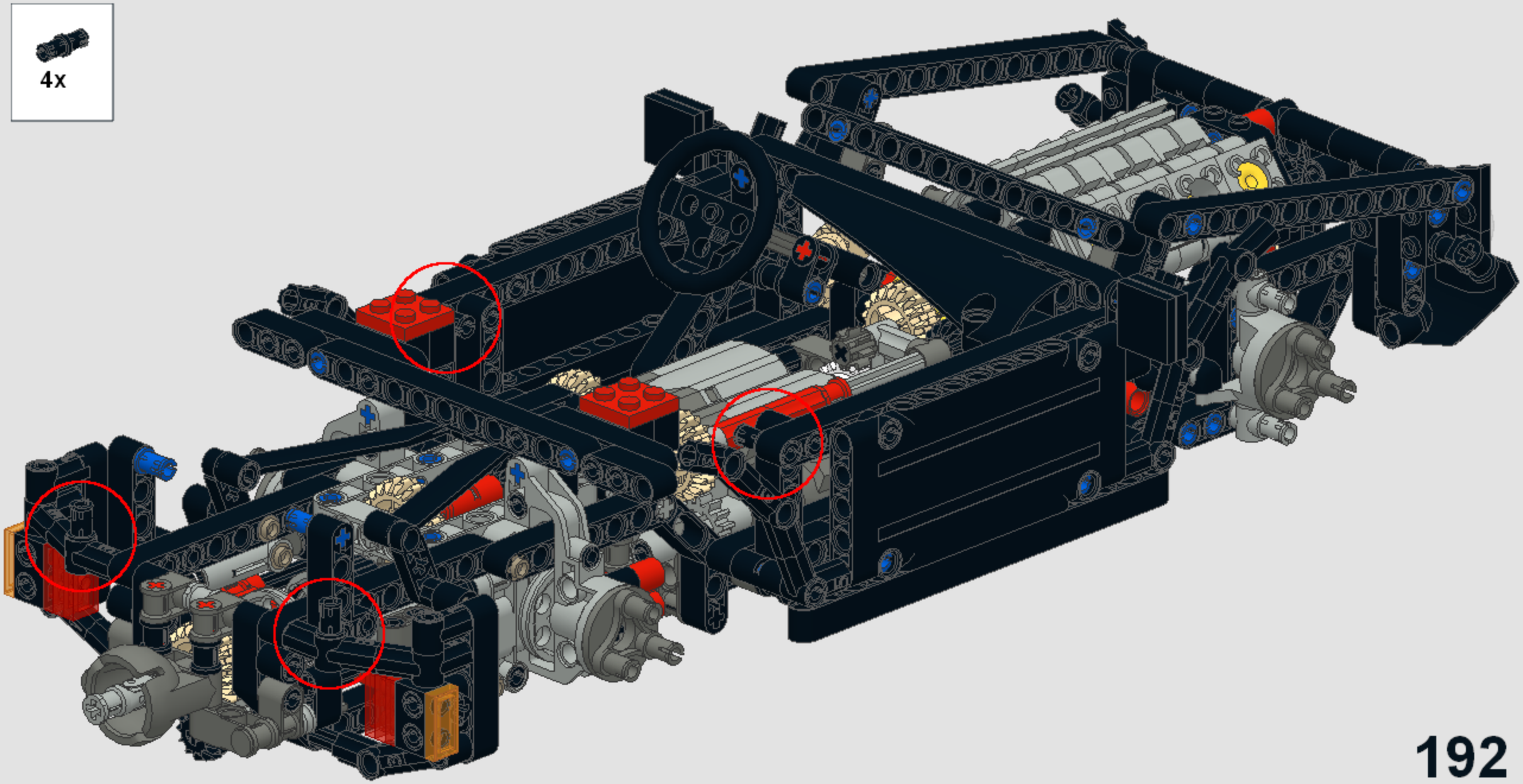
4x

1

1x

4

1x

6

1x

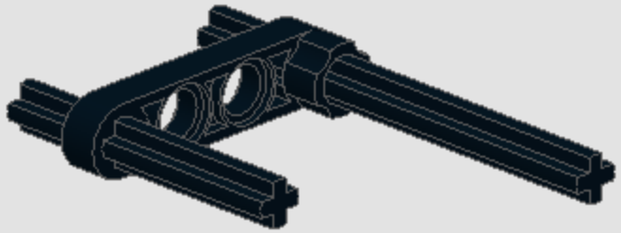

2

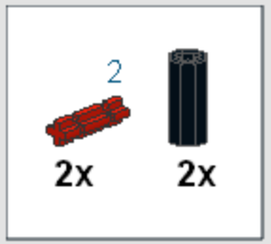

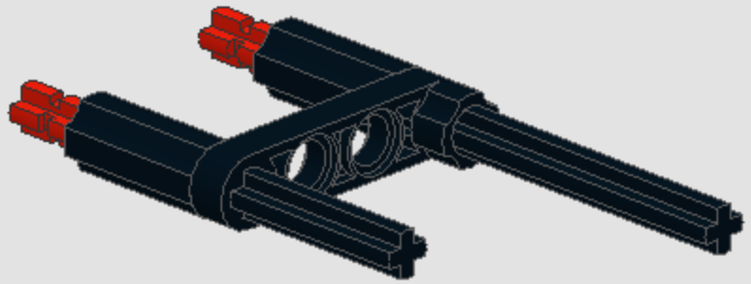

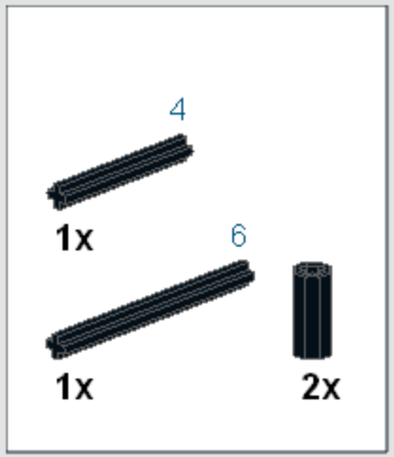
4
1x
6
1x
2x

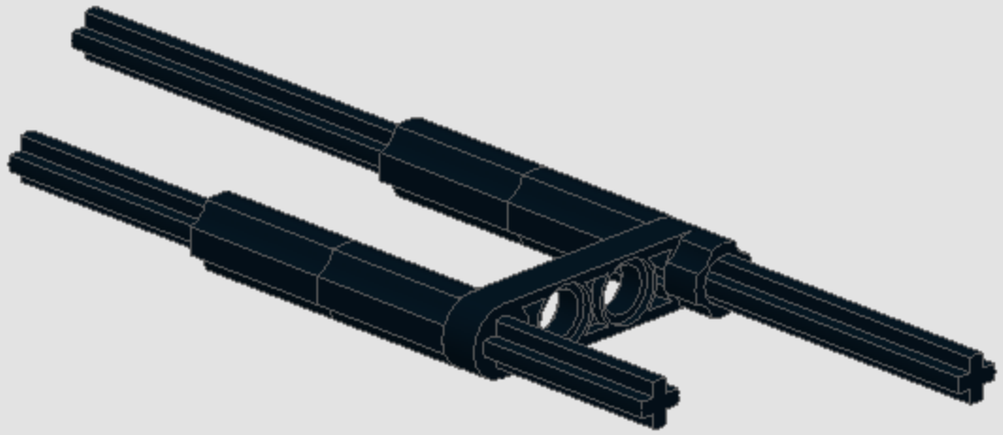

1x

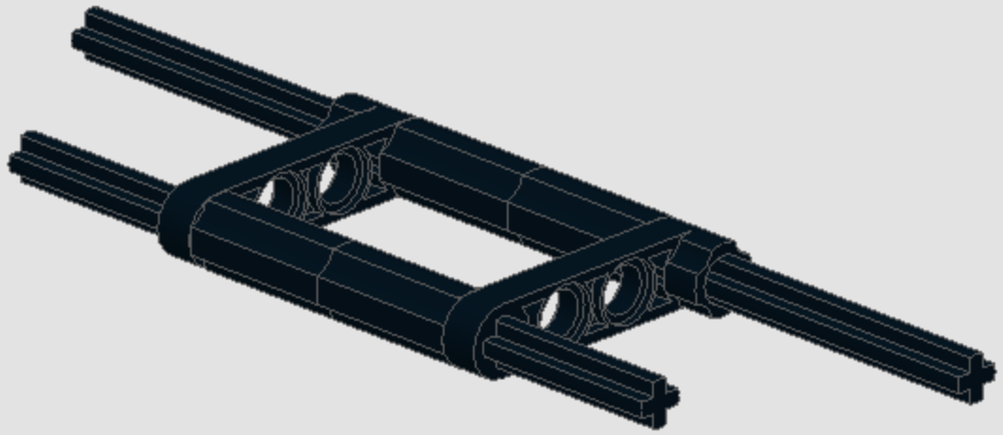

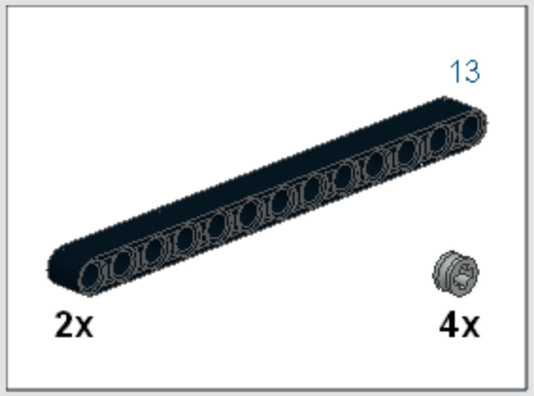
13
2x
4x

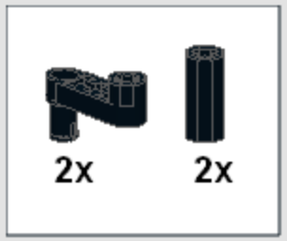
2x
2x

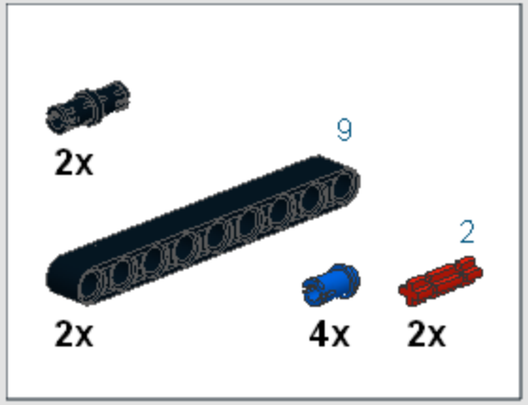
2x
9
2x
4x
2
2x

1x
1x

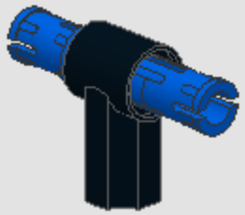

2x
2x
1x

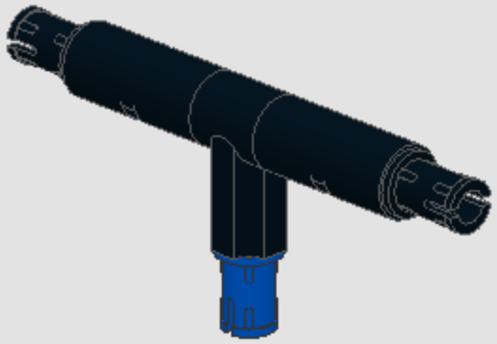

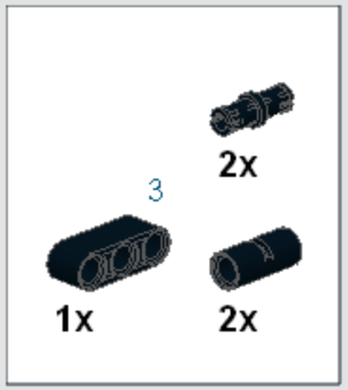
2x
3
1x
2x

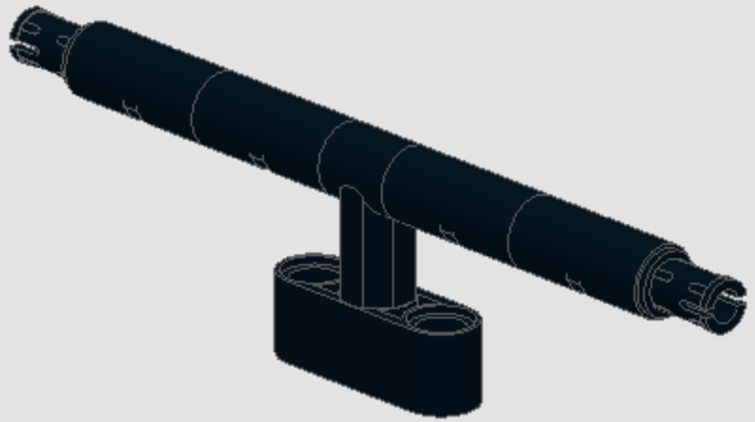

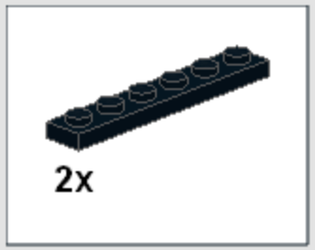
2x

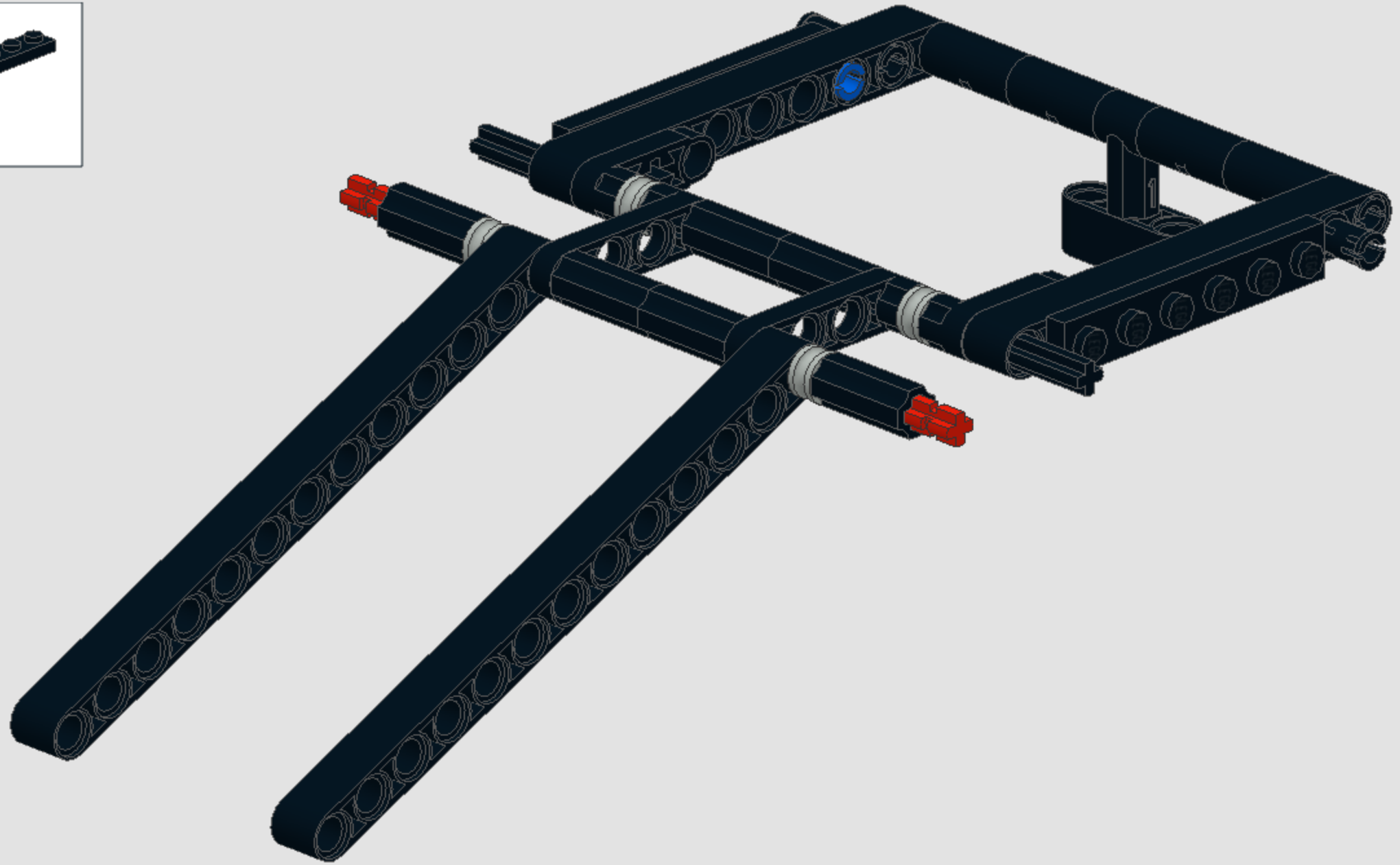

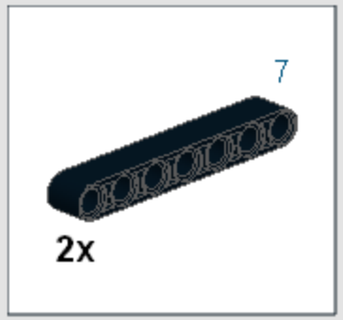
7
2x

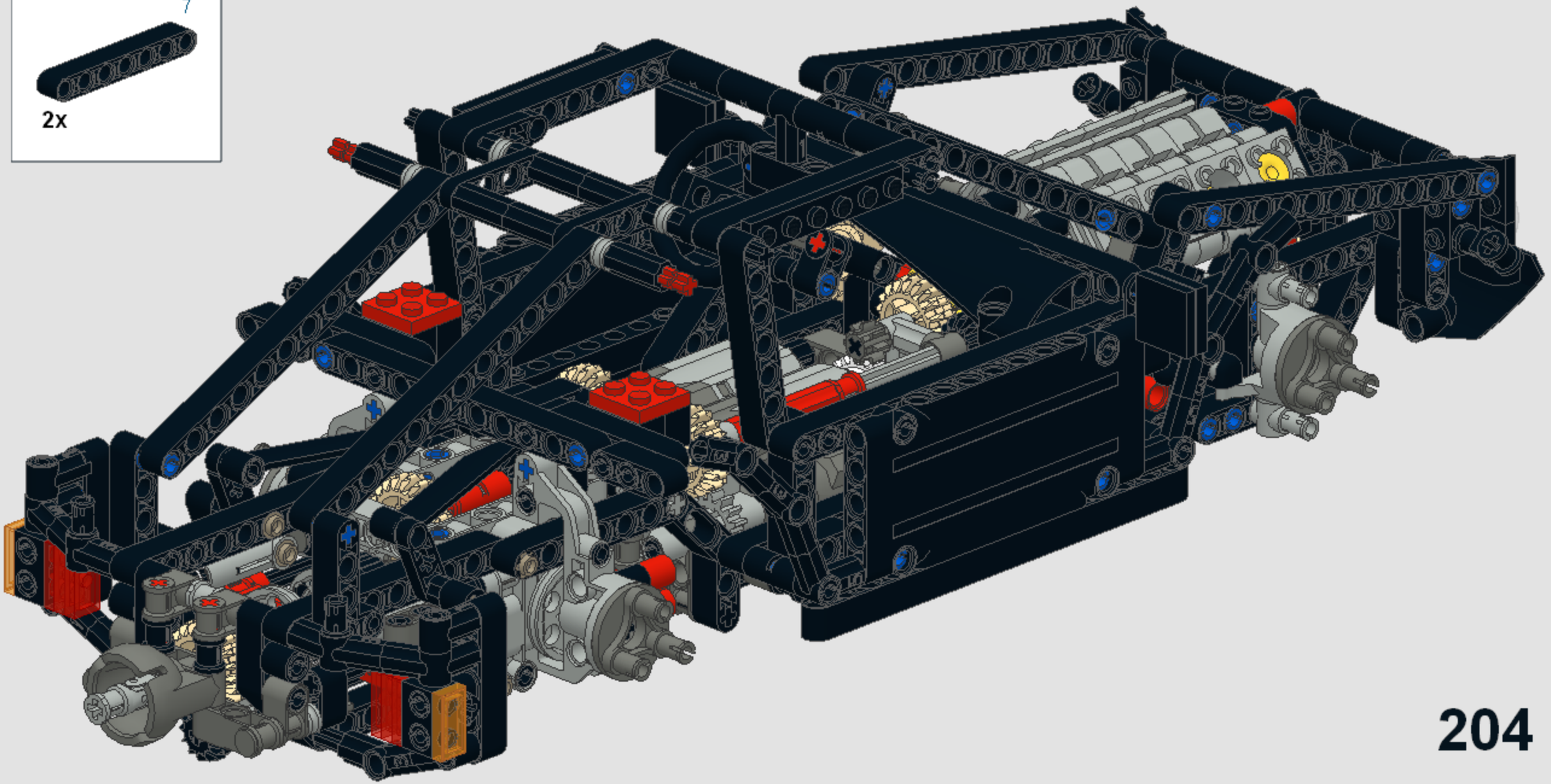

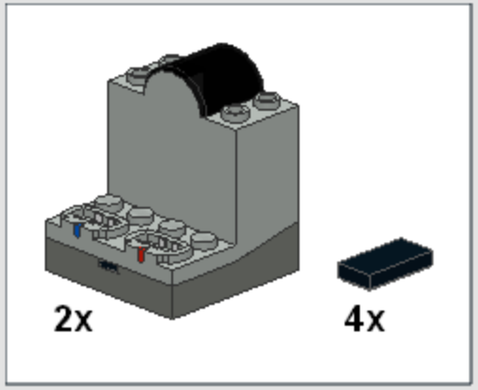
2x
4x

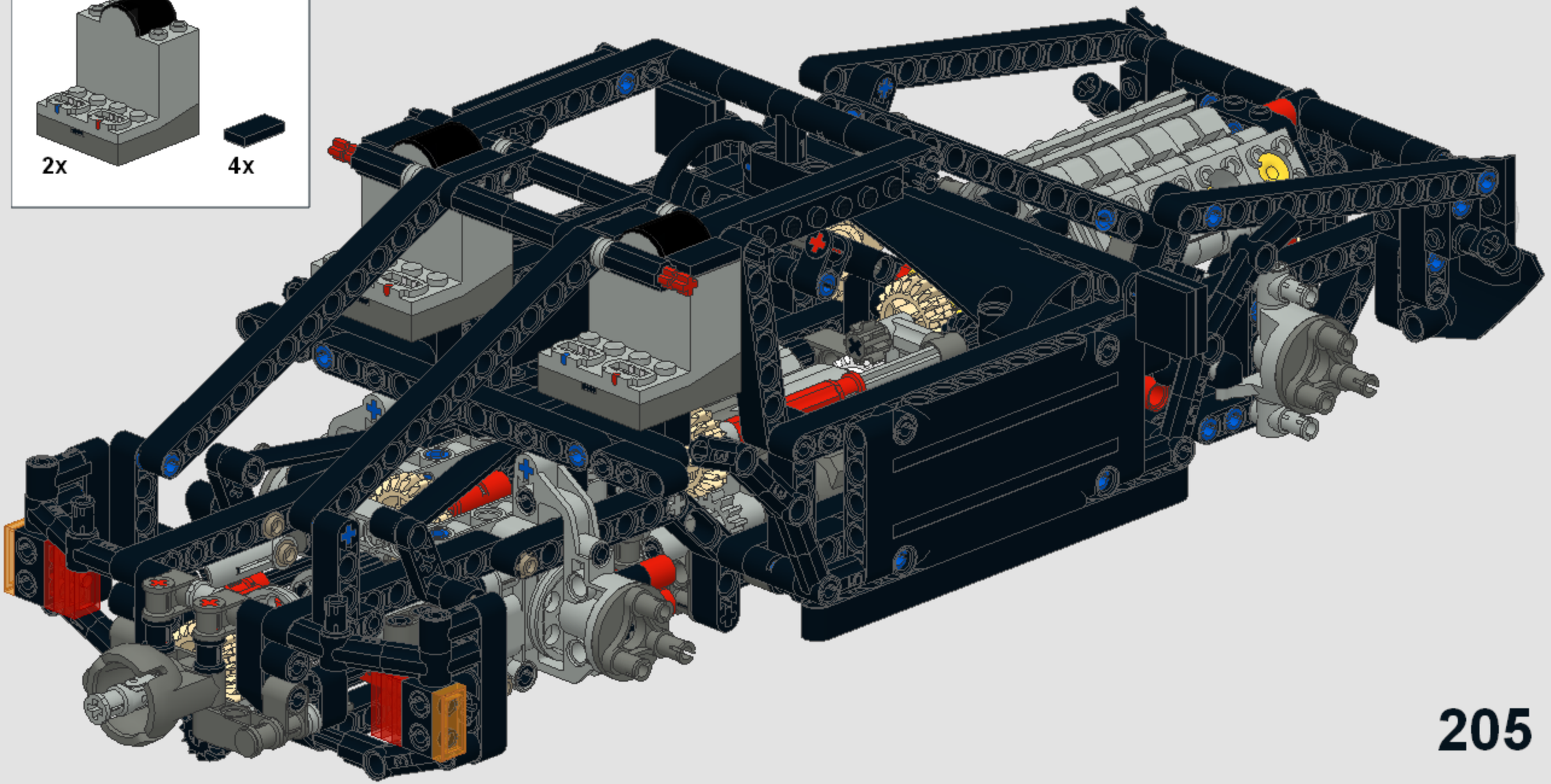

1x

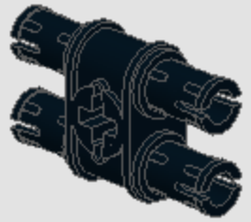

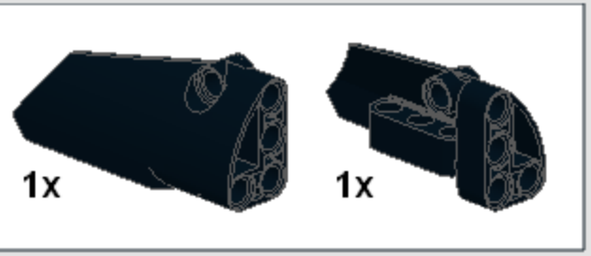
1x
1x

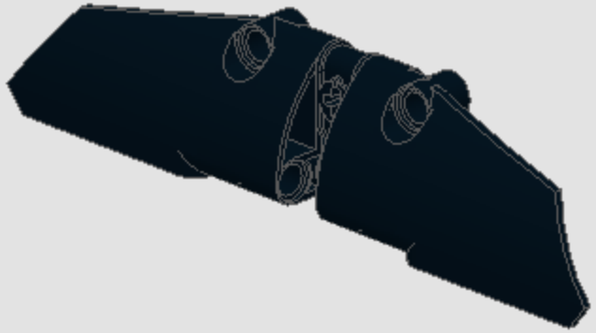

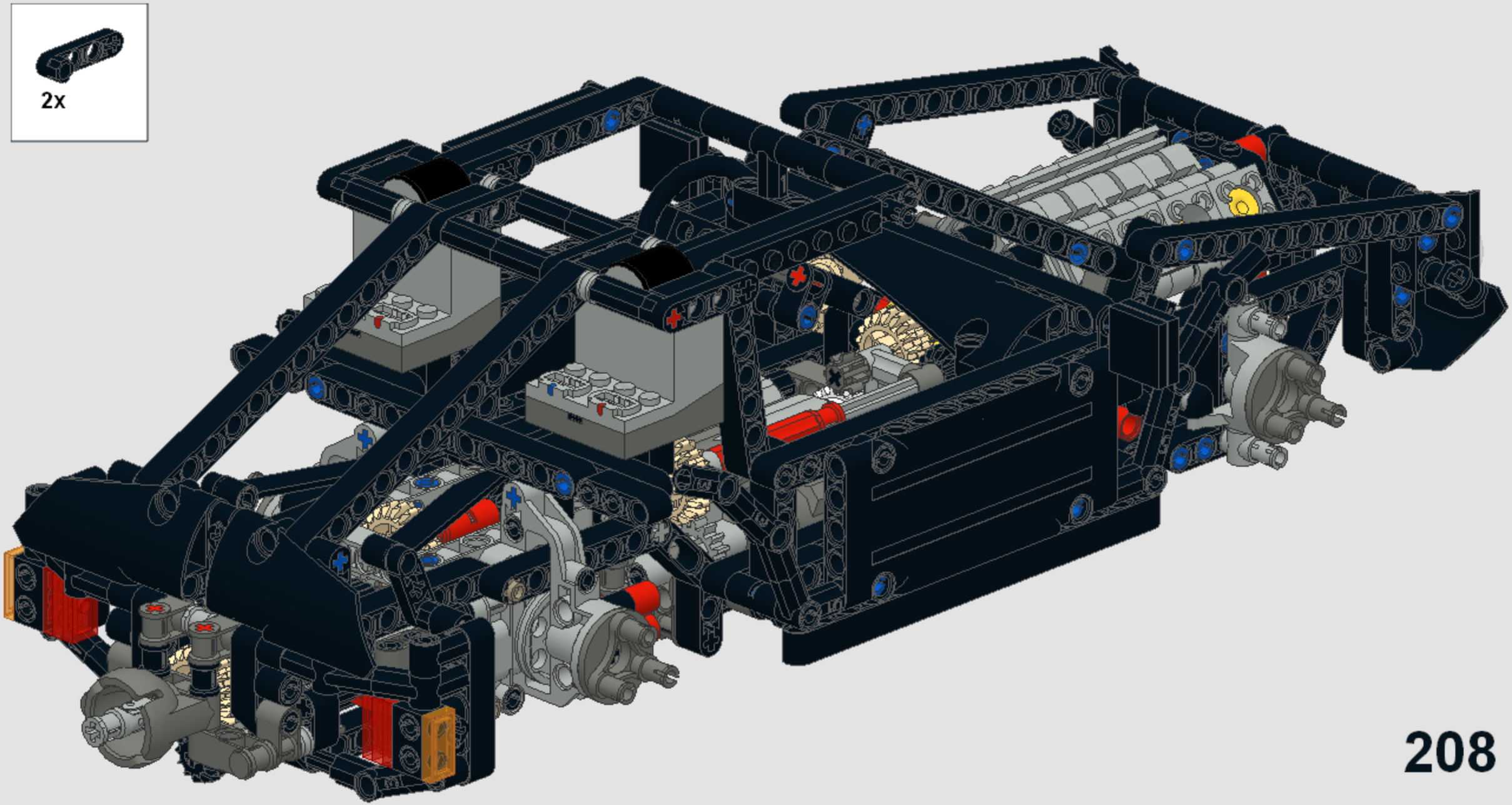
2x

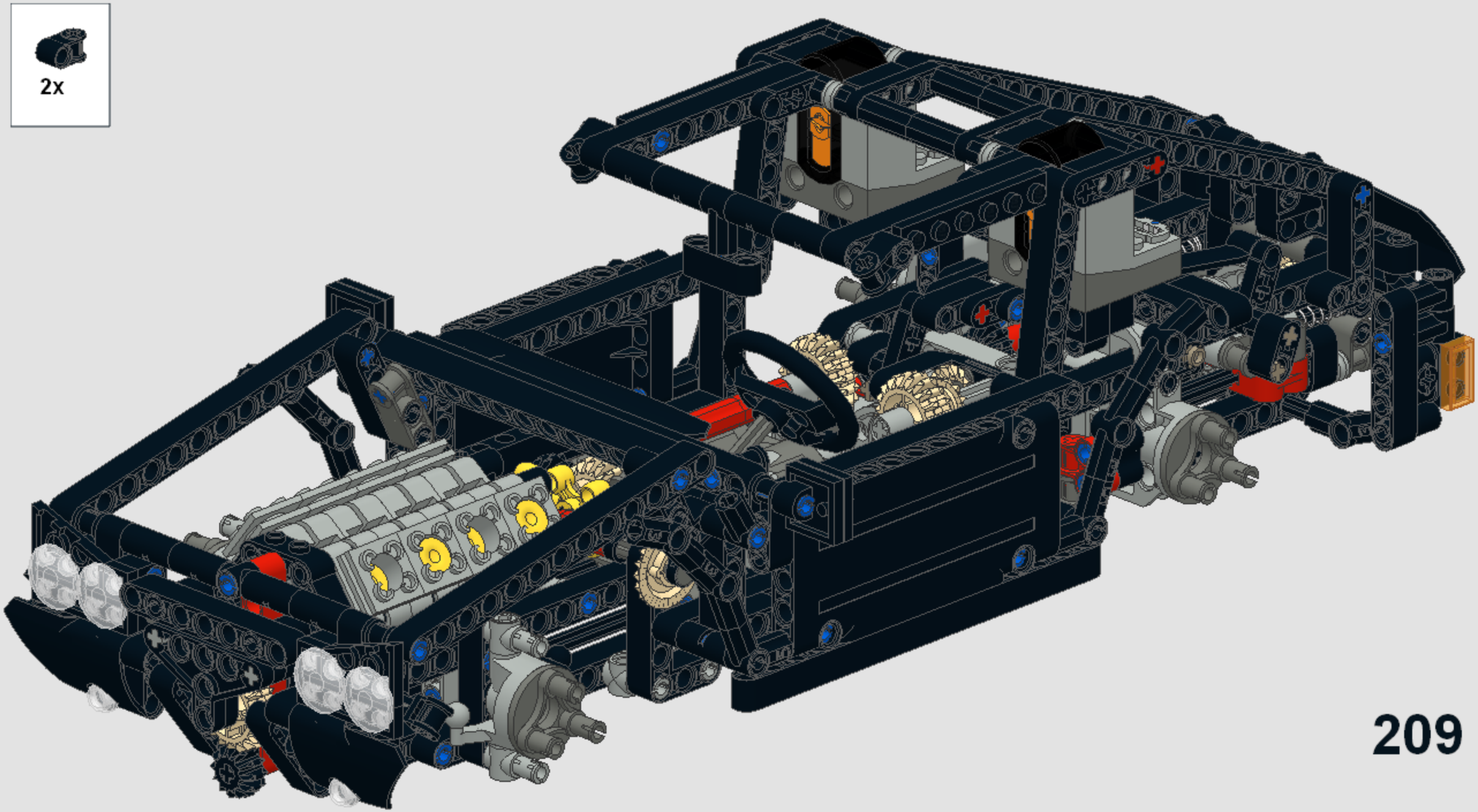
2x

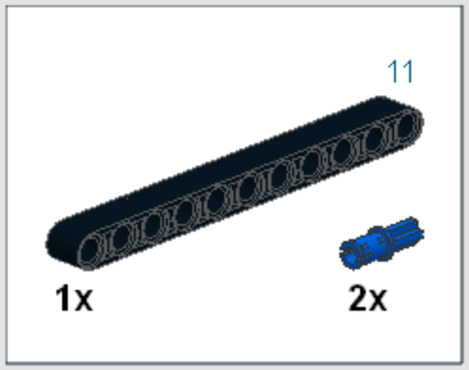

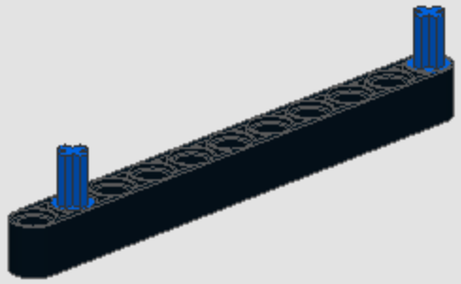

x2

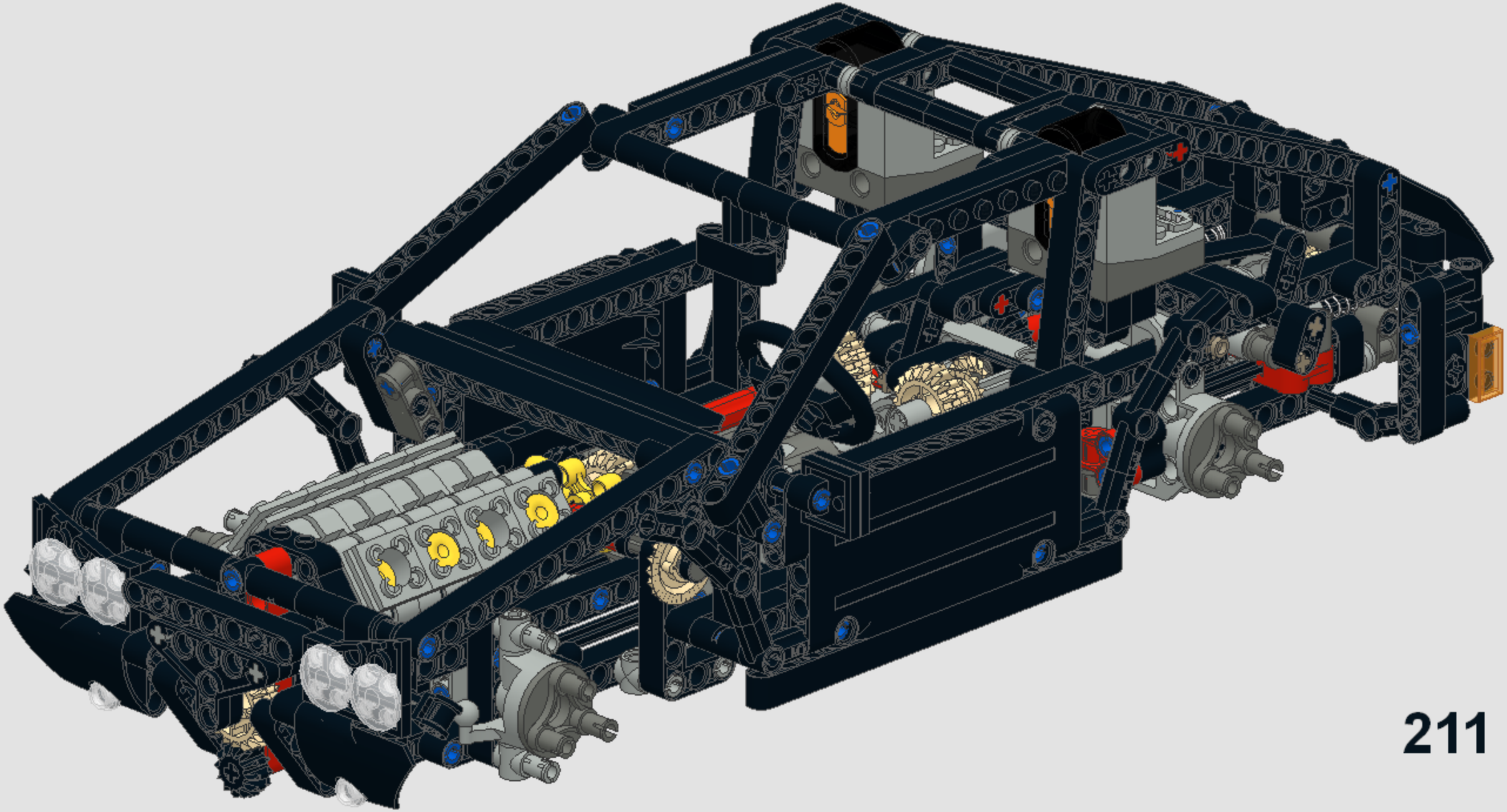

211

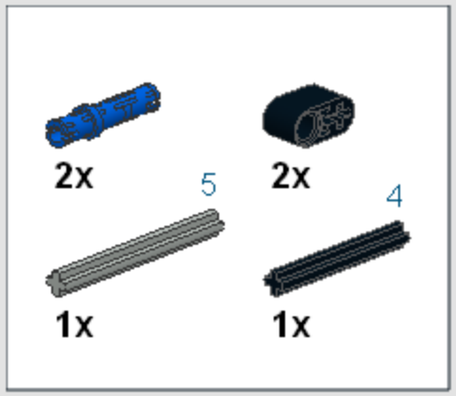
2x
2x
5
4
1x
1x

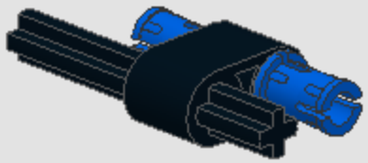

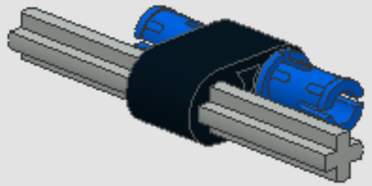

2

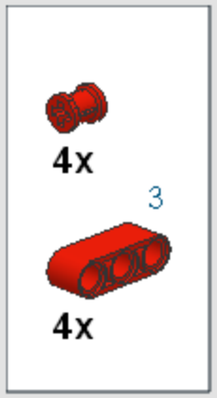

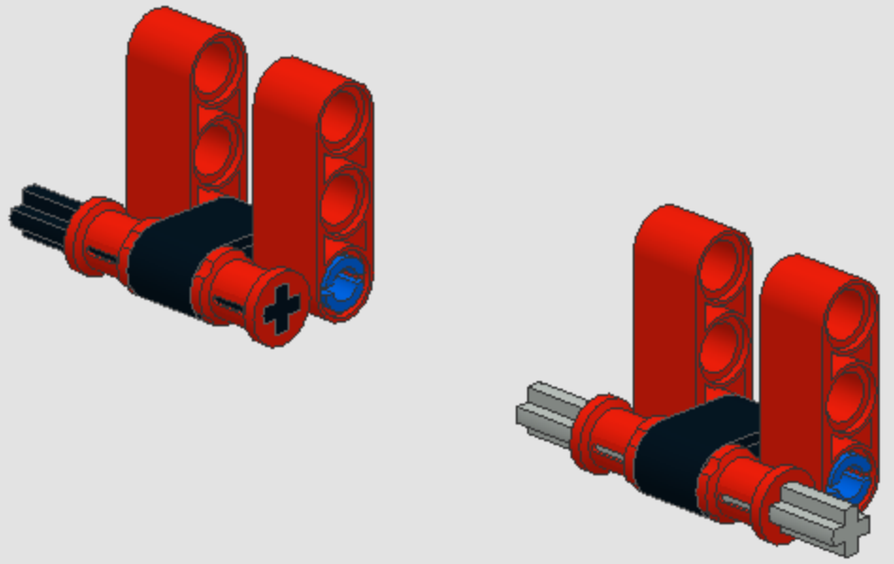

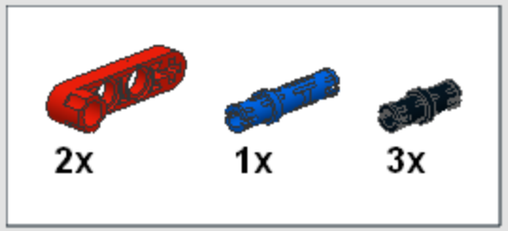
2x
1x
3x

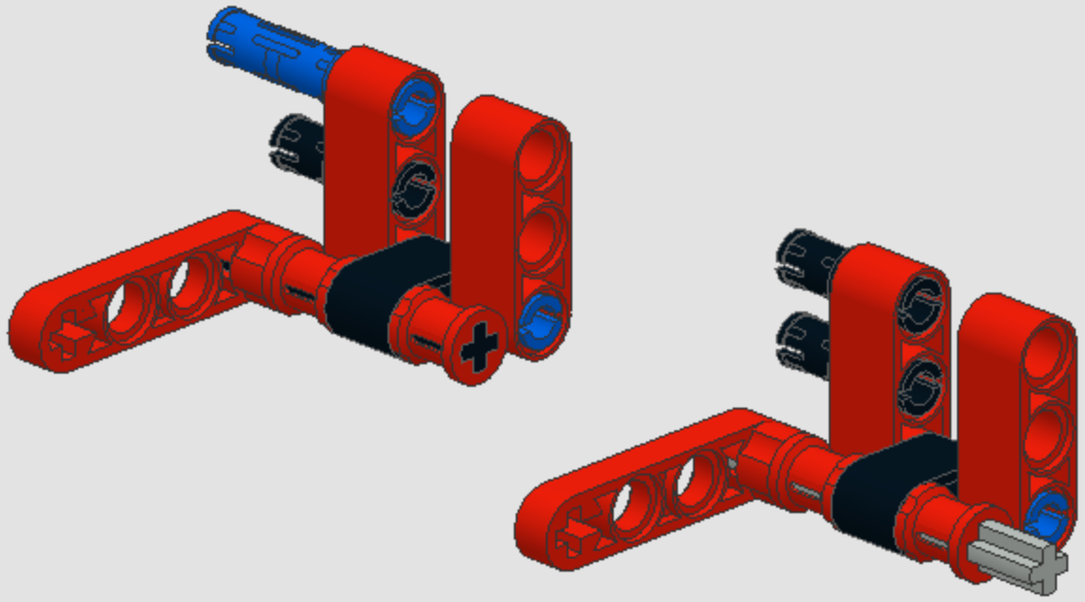

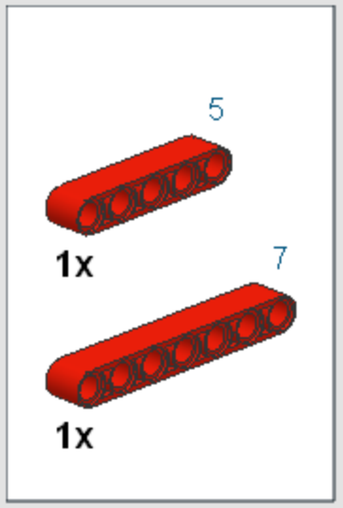
5
1x
7
1x

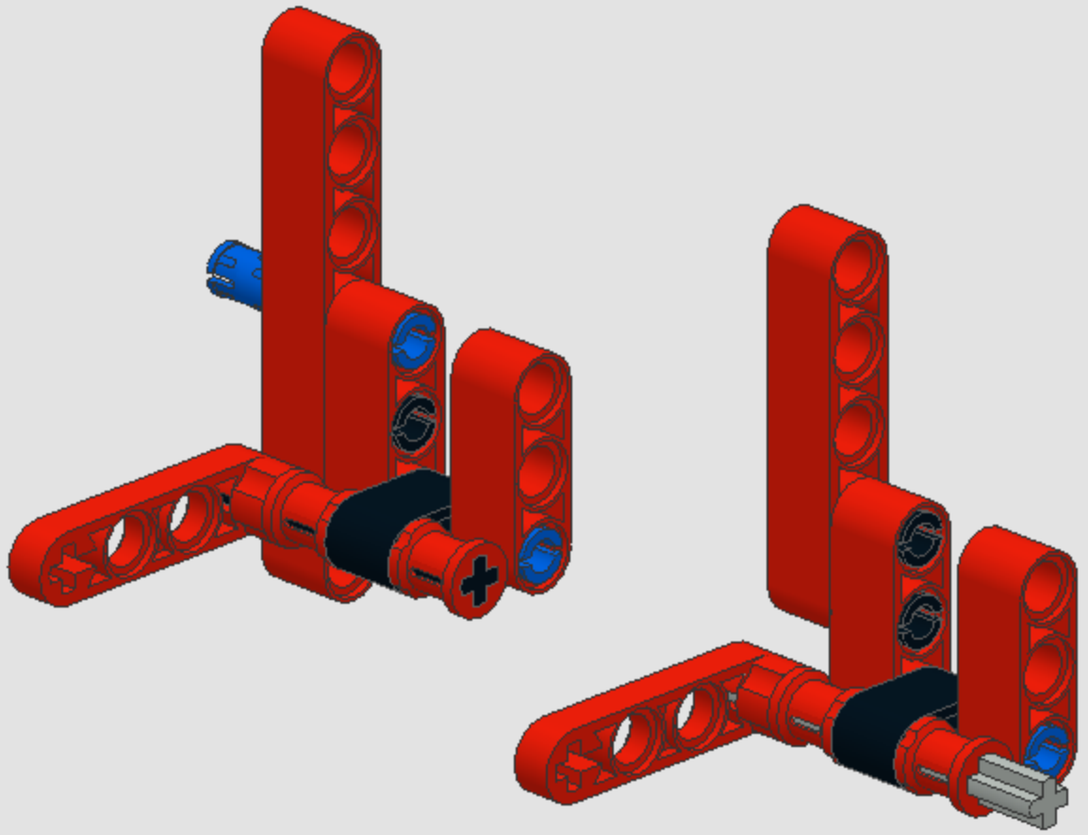

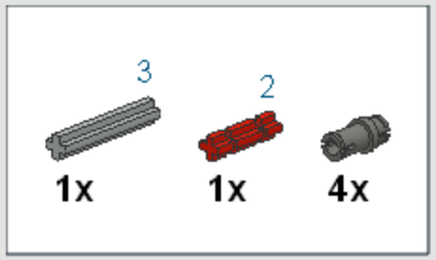
3
2
1x
1x
4x

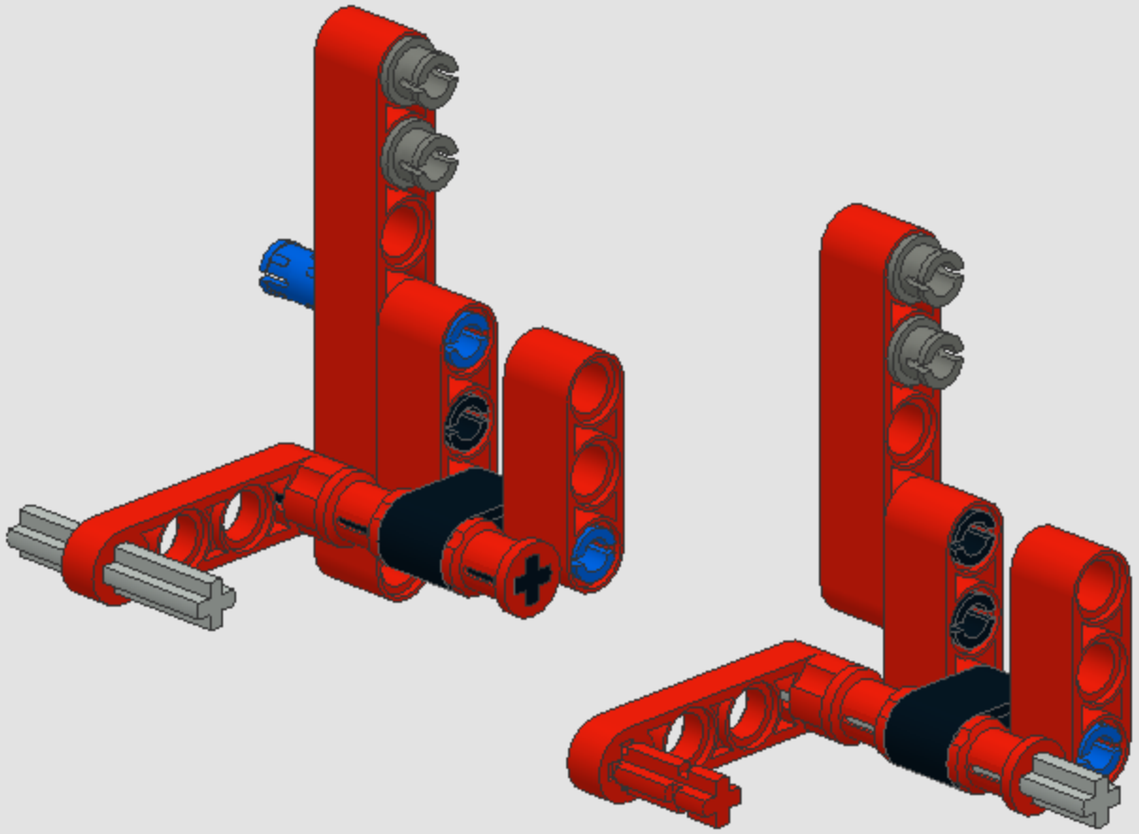

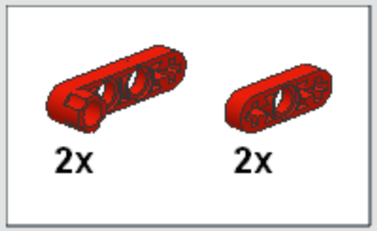
2x
2x

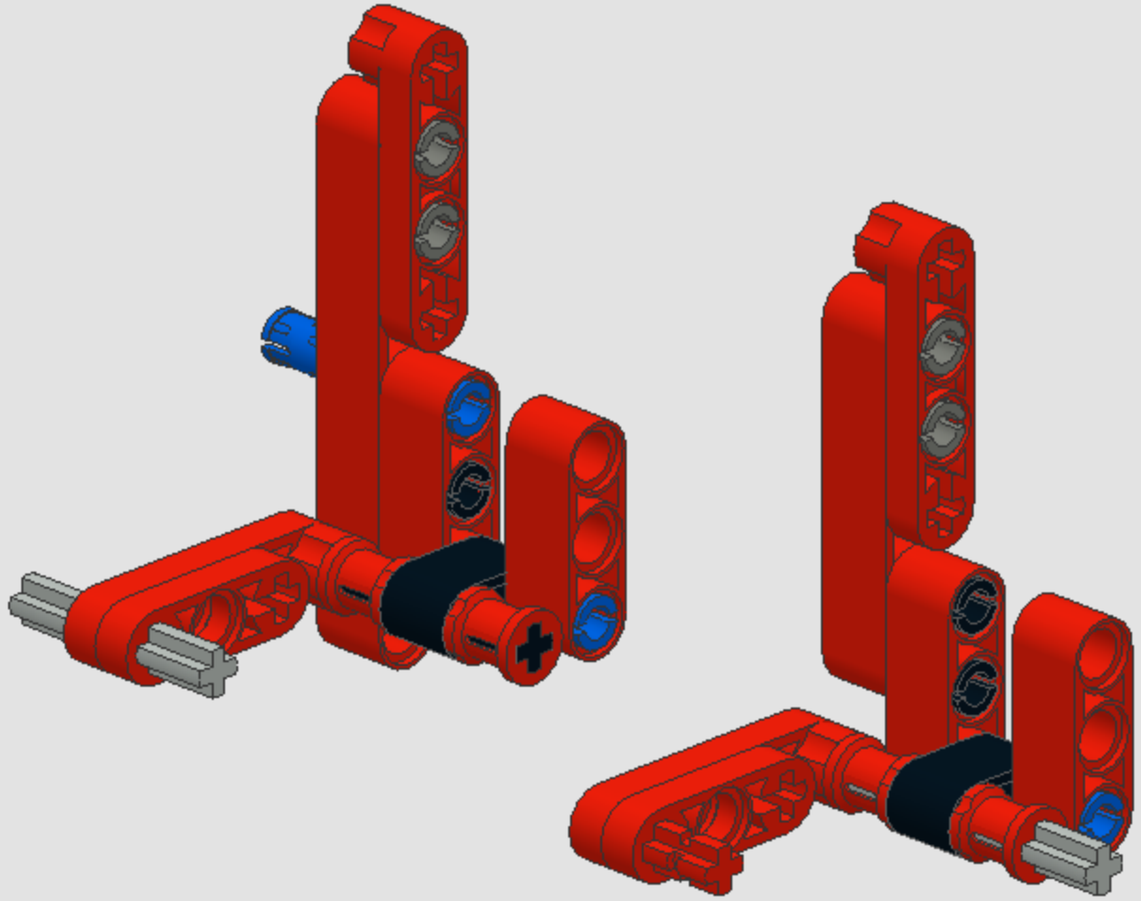

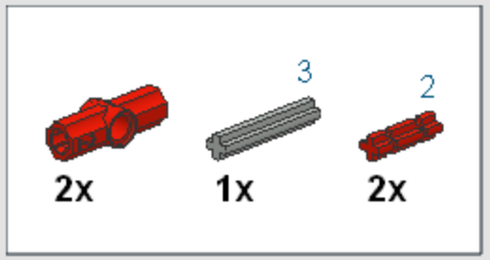
3
2
2x
1x
2x

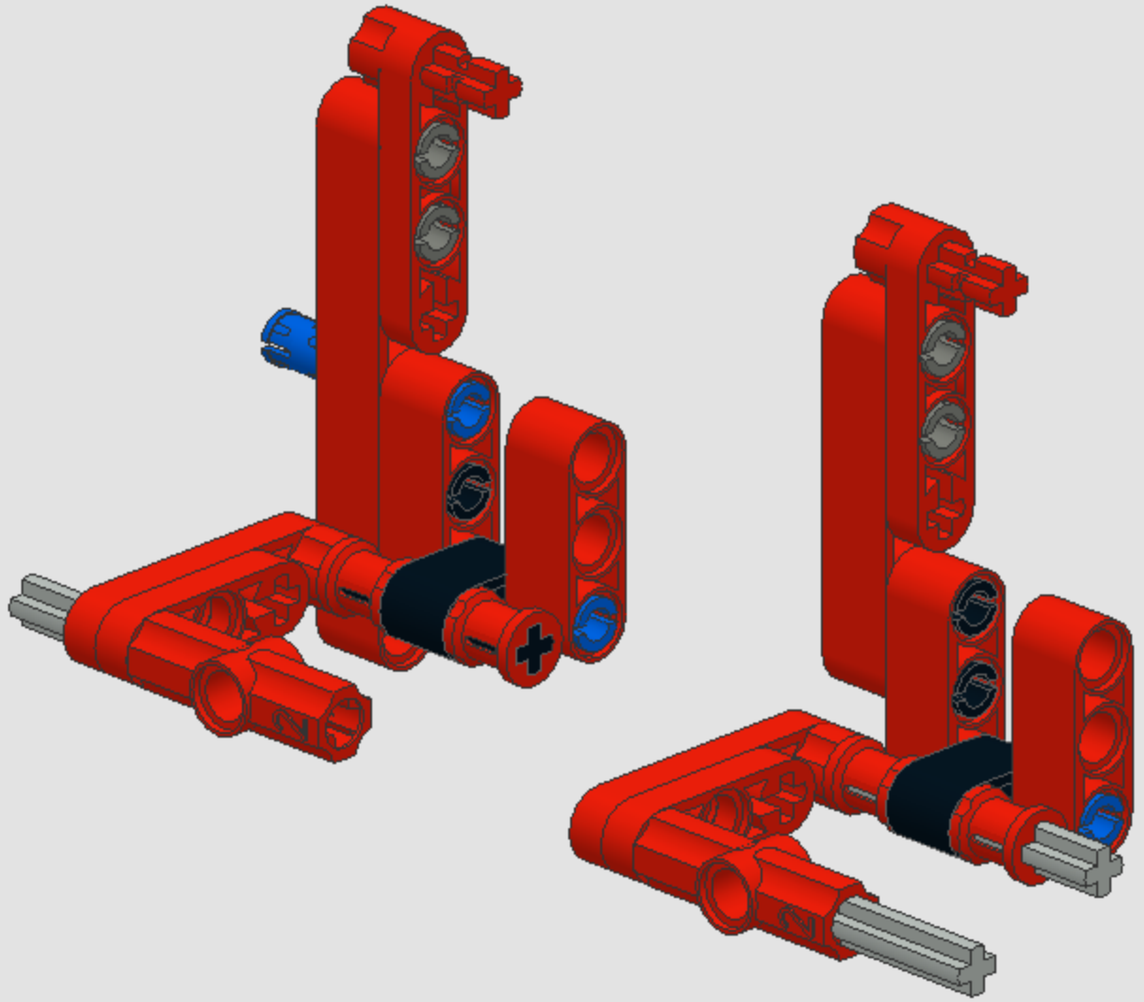

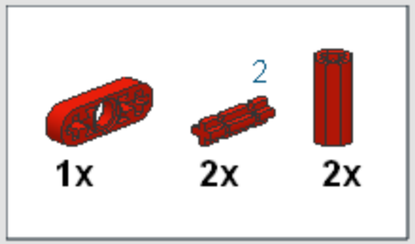
2
1x
2x
2x

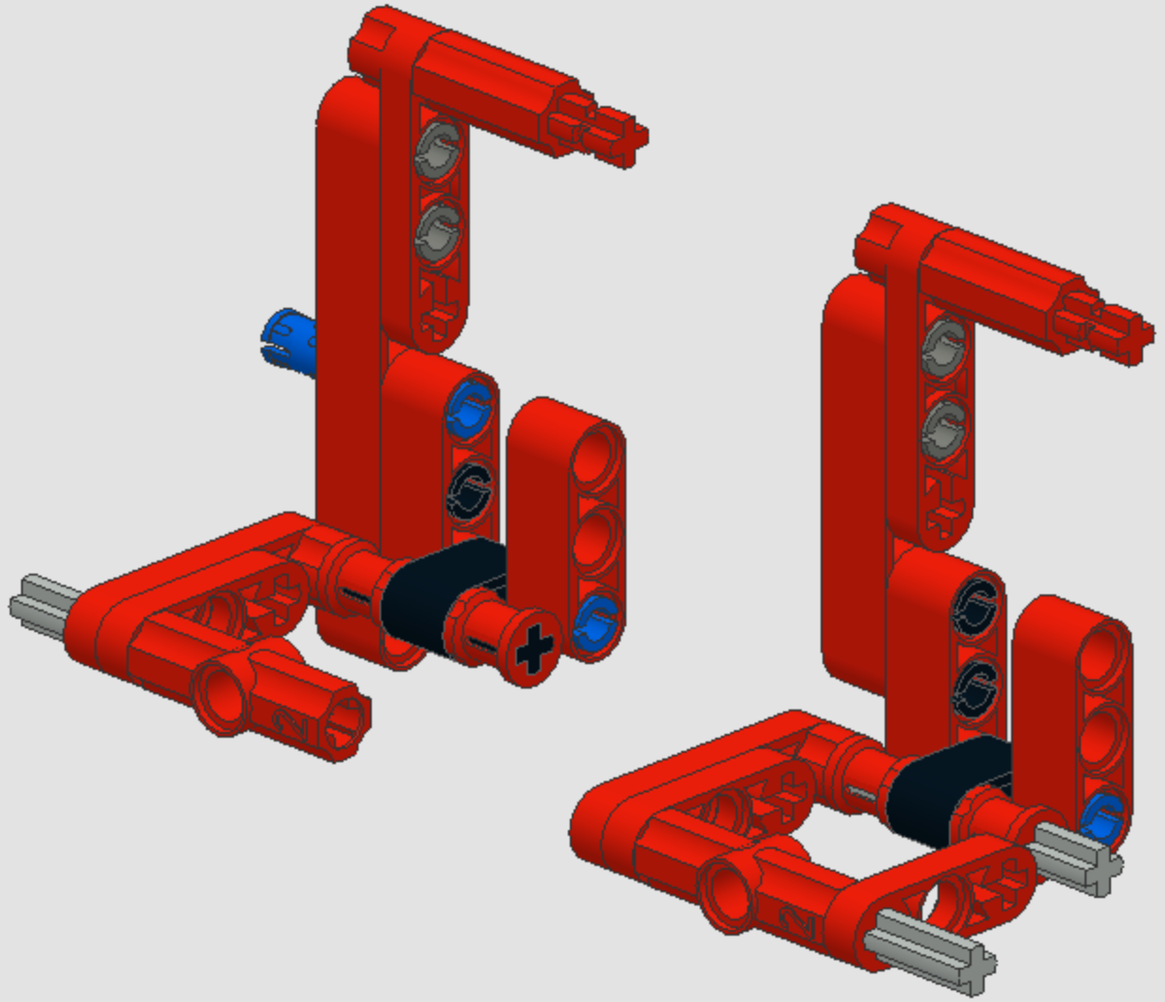

3x

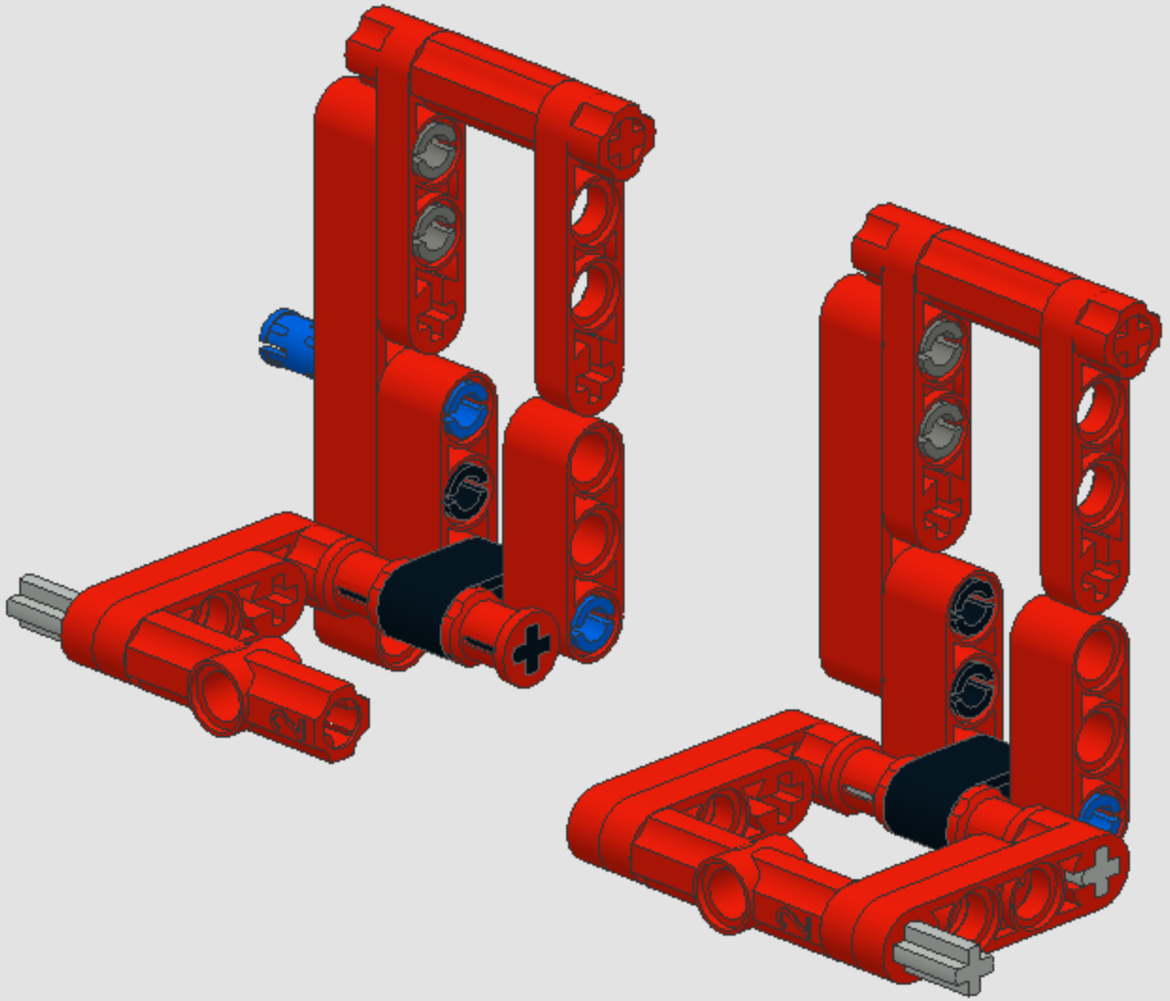

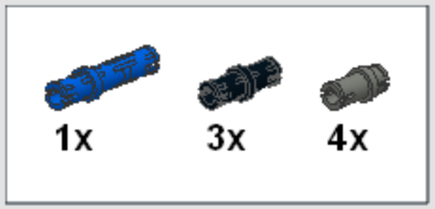
1x
3x
4x

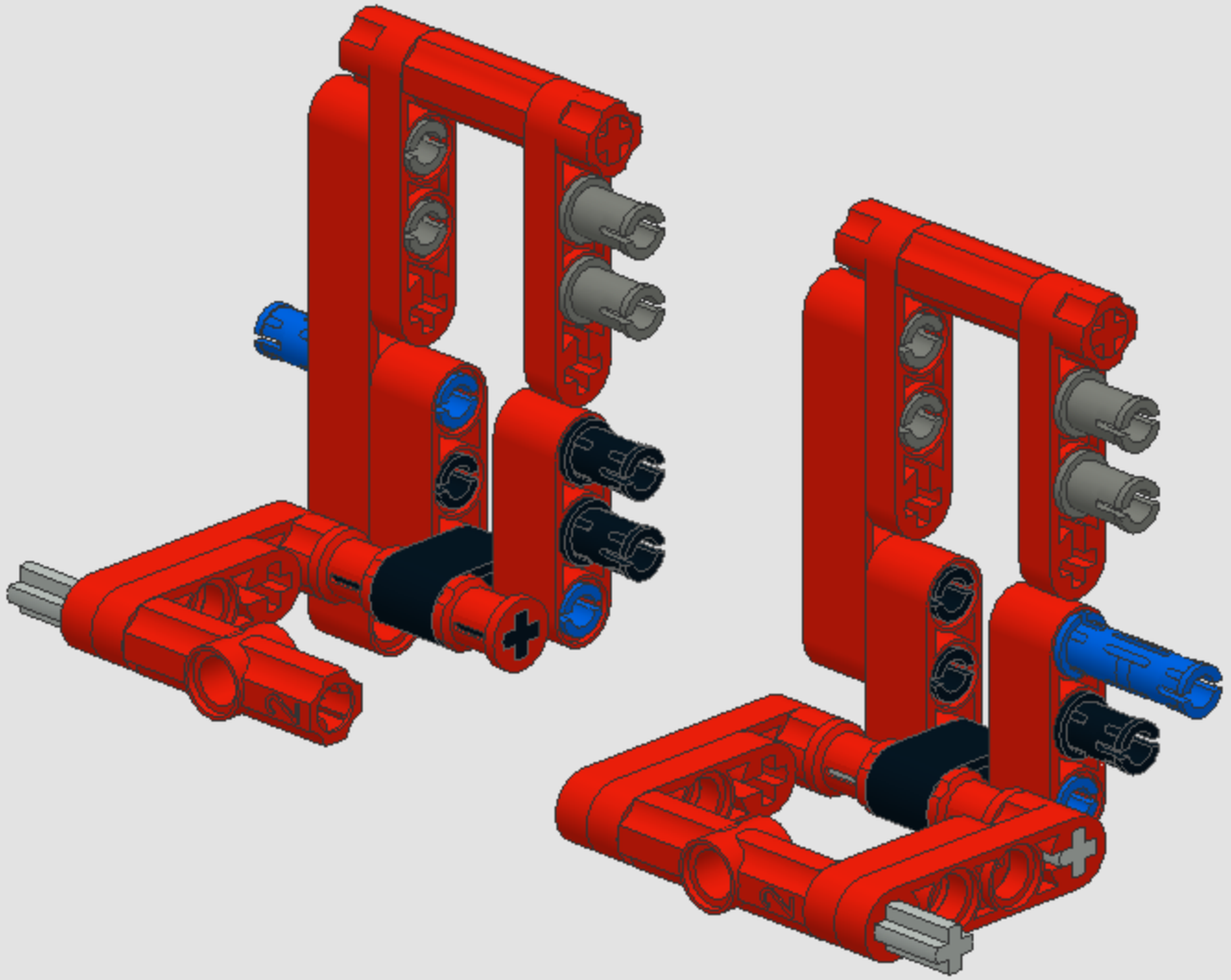

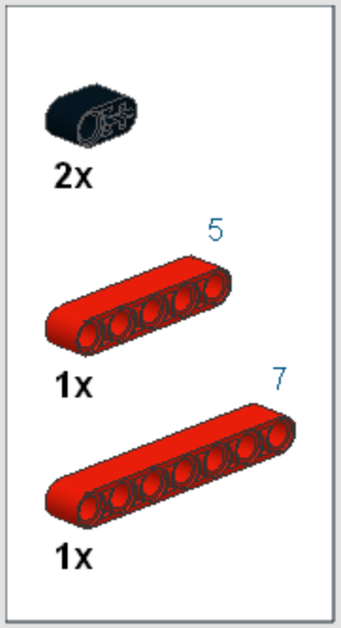
2x
5
1x
7
1x

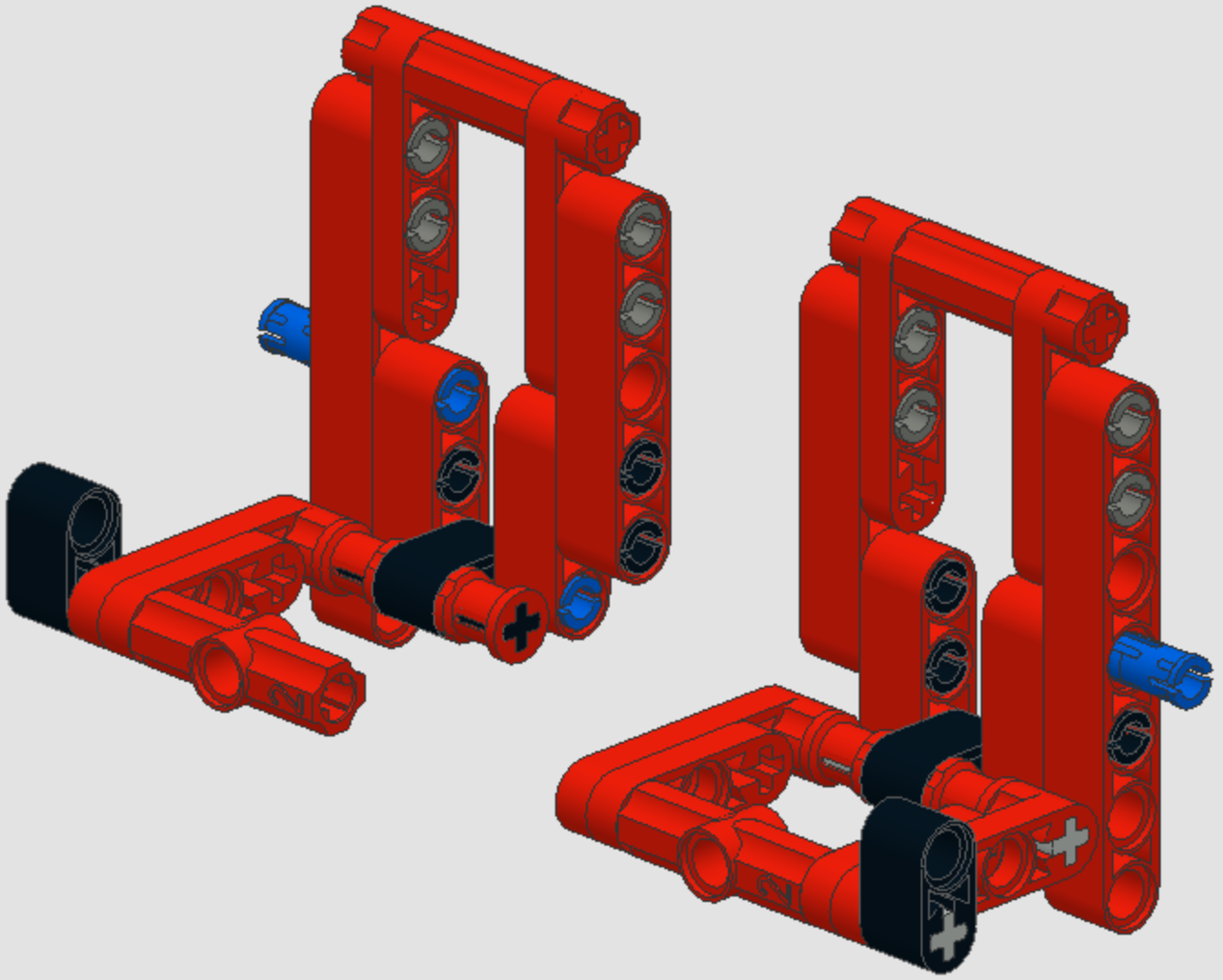

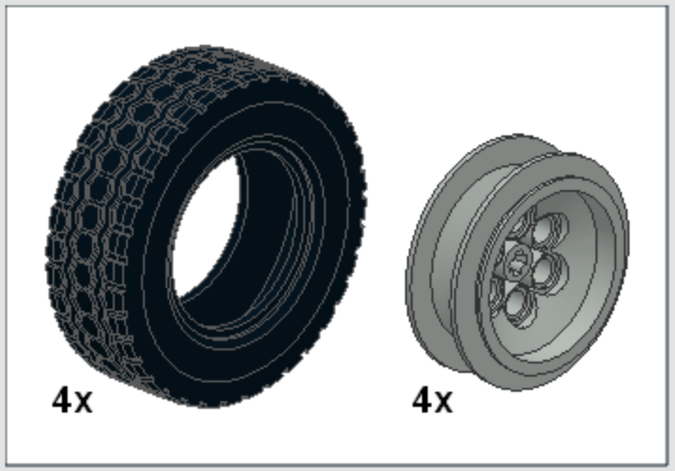
4x
4x

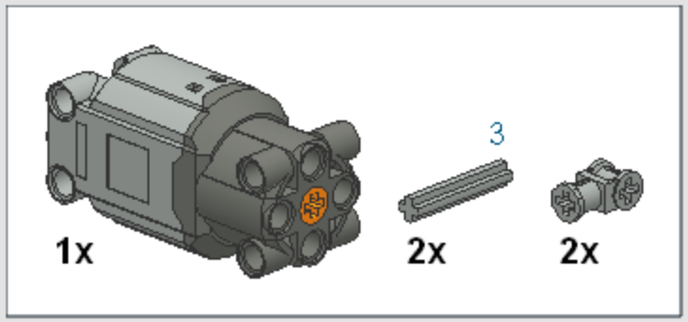
1x
3
2x
2x

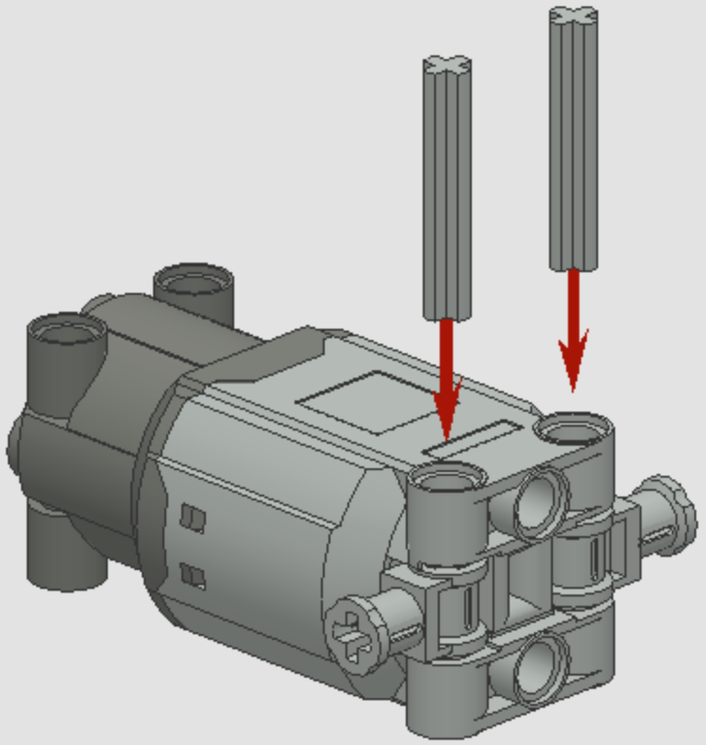

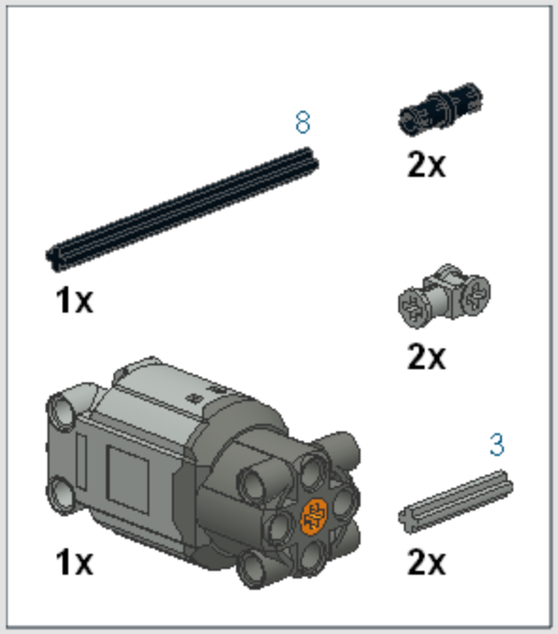
8
2x
1x
2x
3
1x
2x

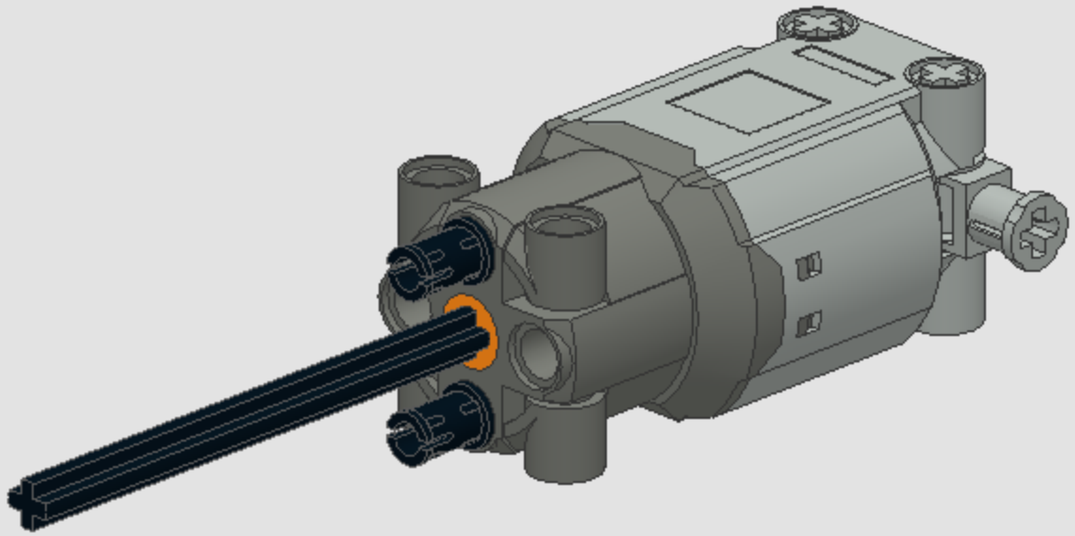

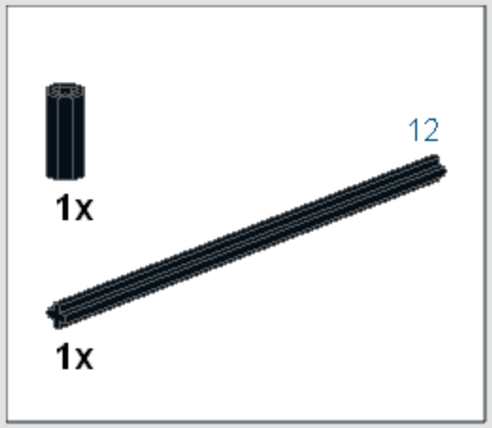
12
1x
1x

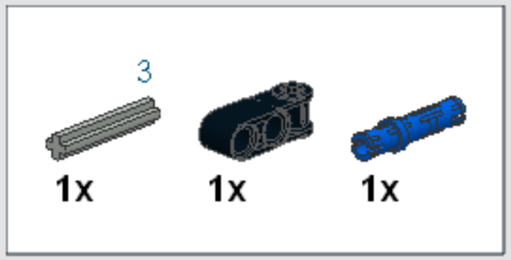
3
1x
1x
1x

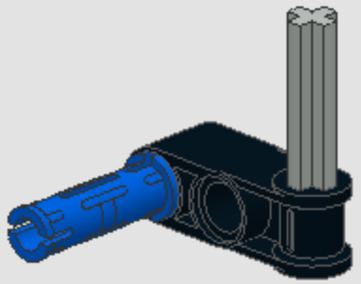

1x
2x

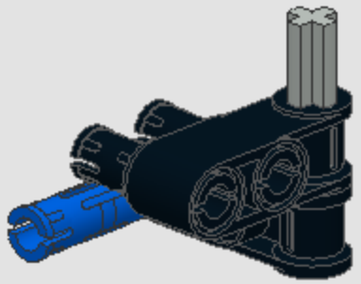

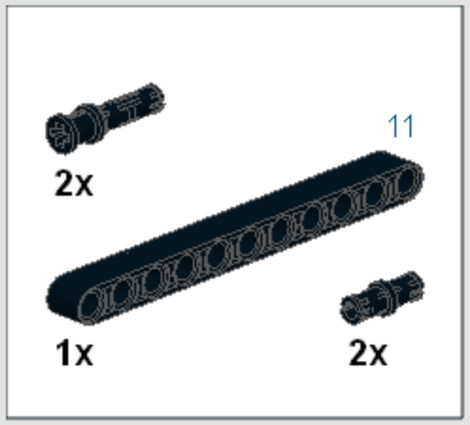
11
2x
1x
2x

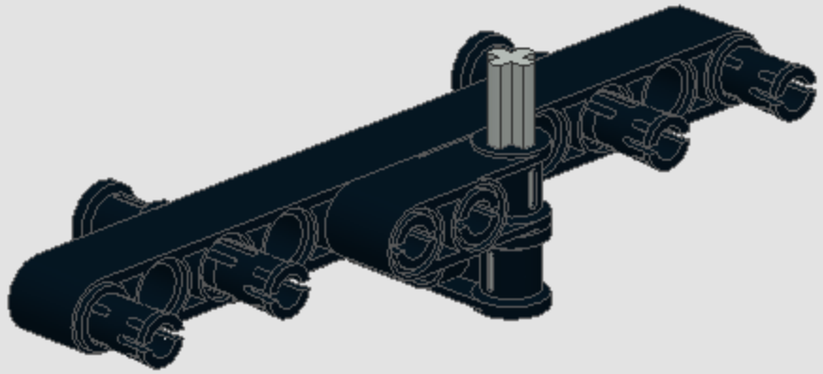

2x

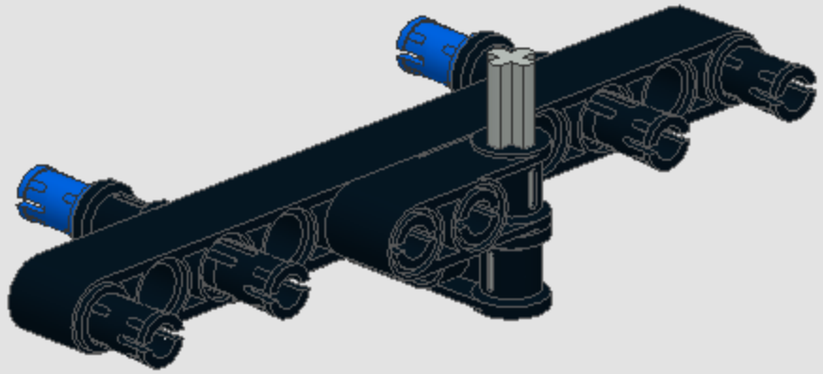

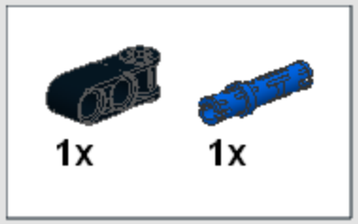
1x
1x

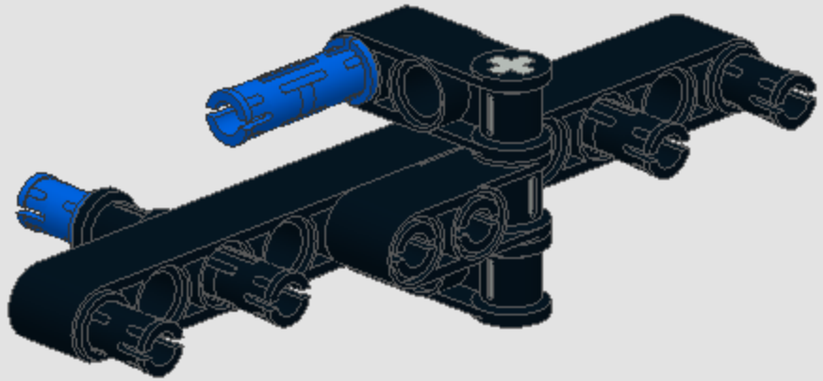

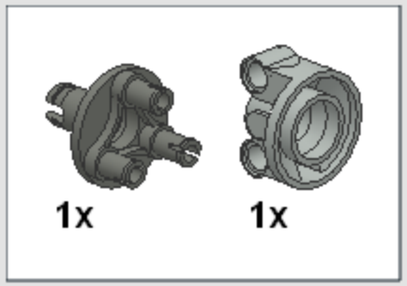
1x
1x

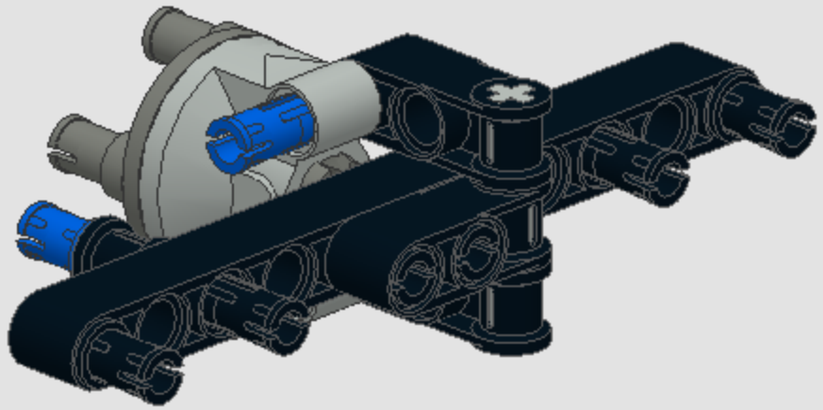

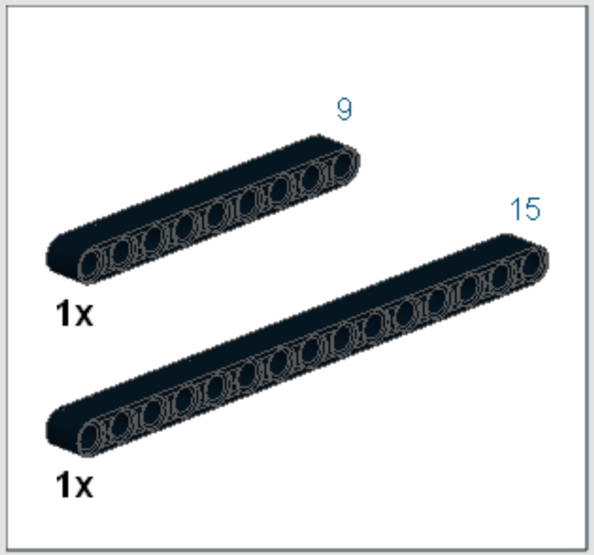
9
15
1x
1x

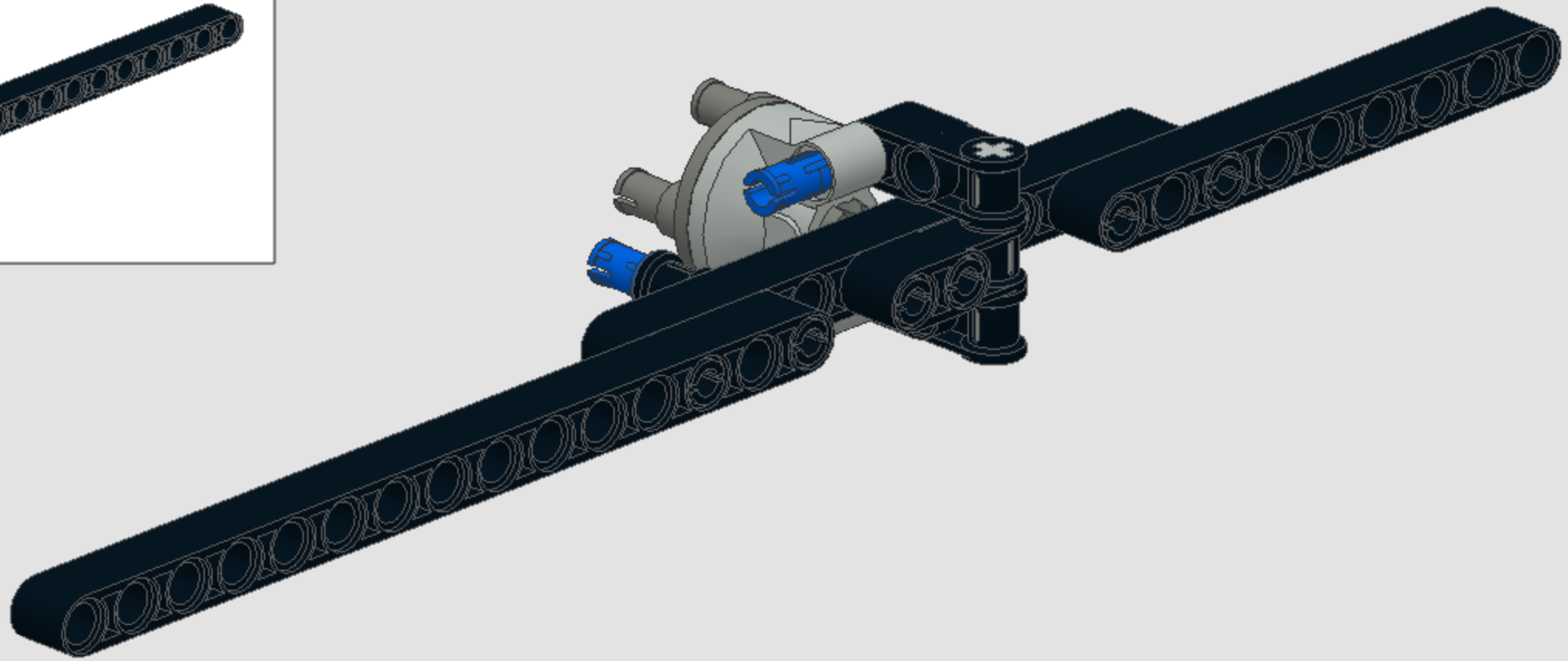

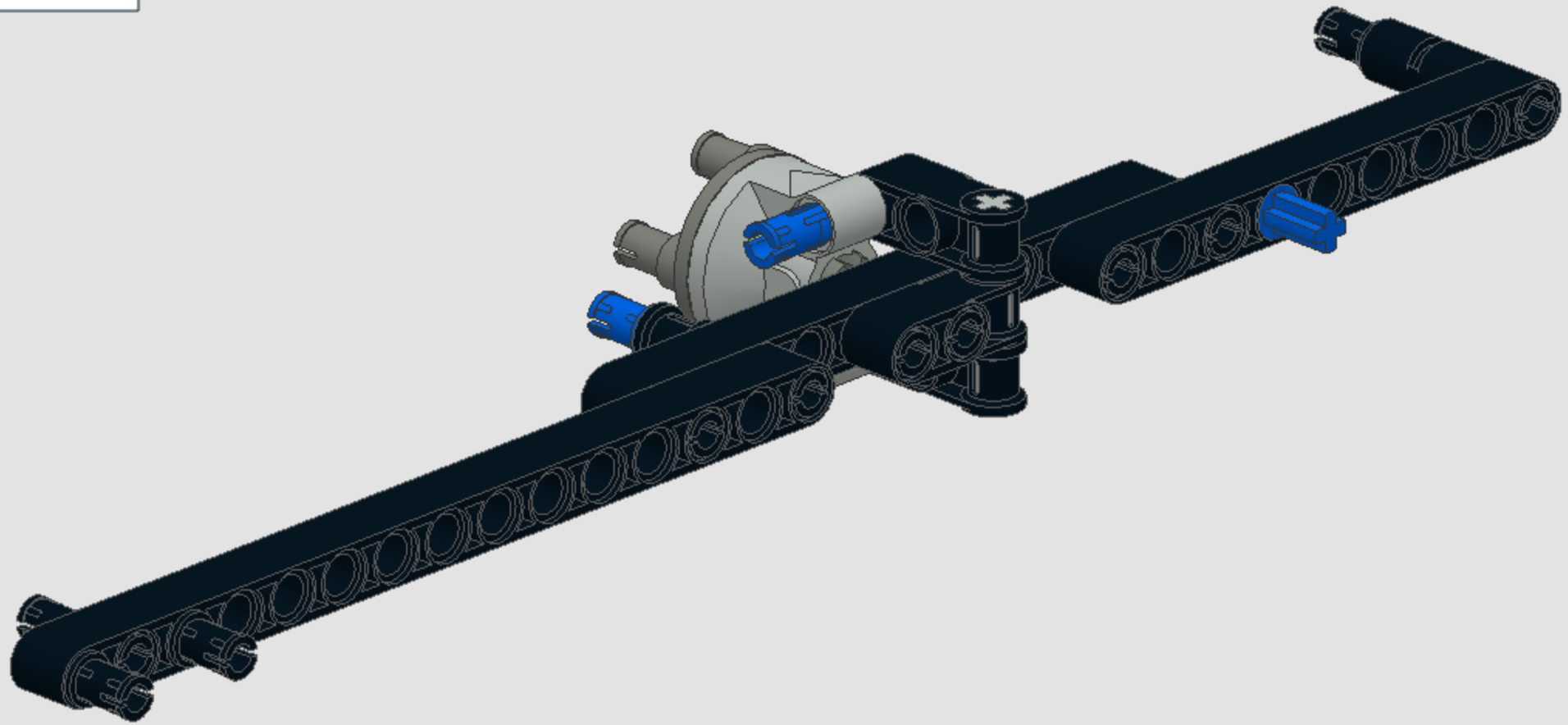

x2

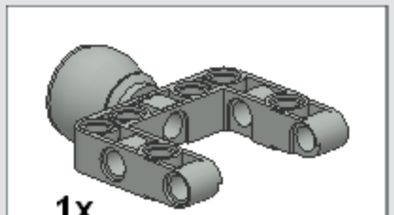
1x

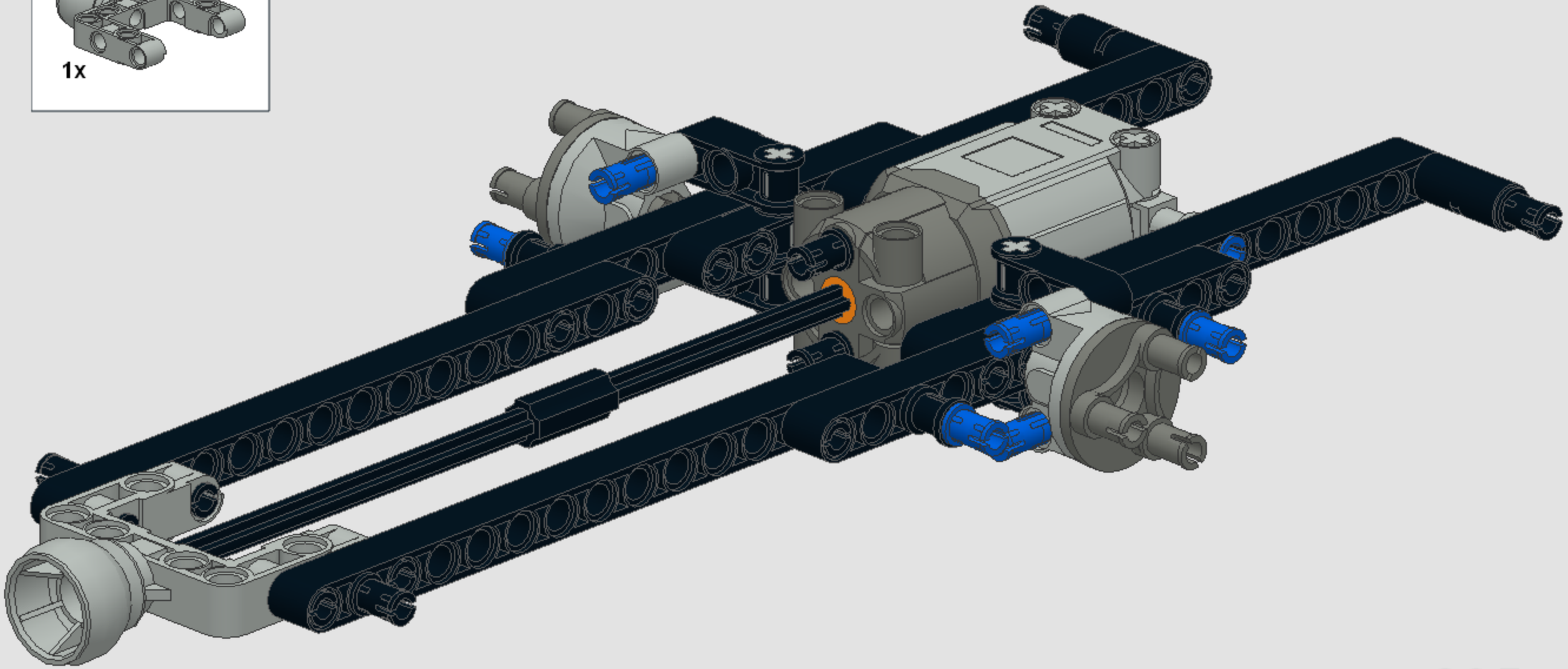

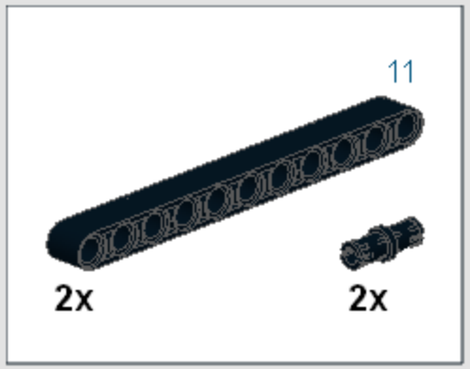
11
2x
2x

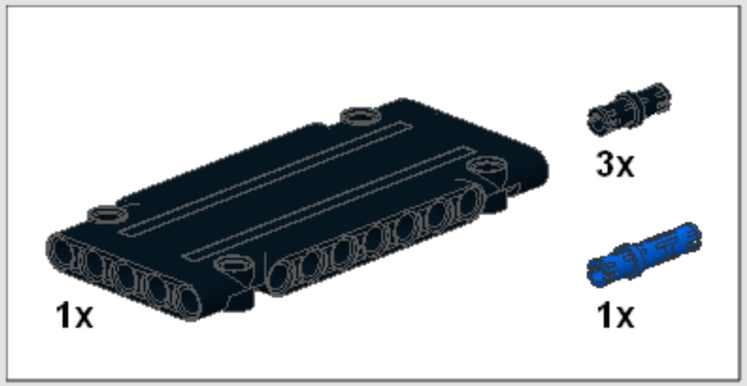
1x
3x
1x

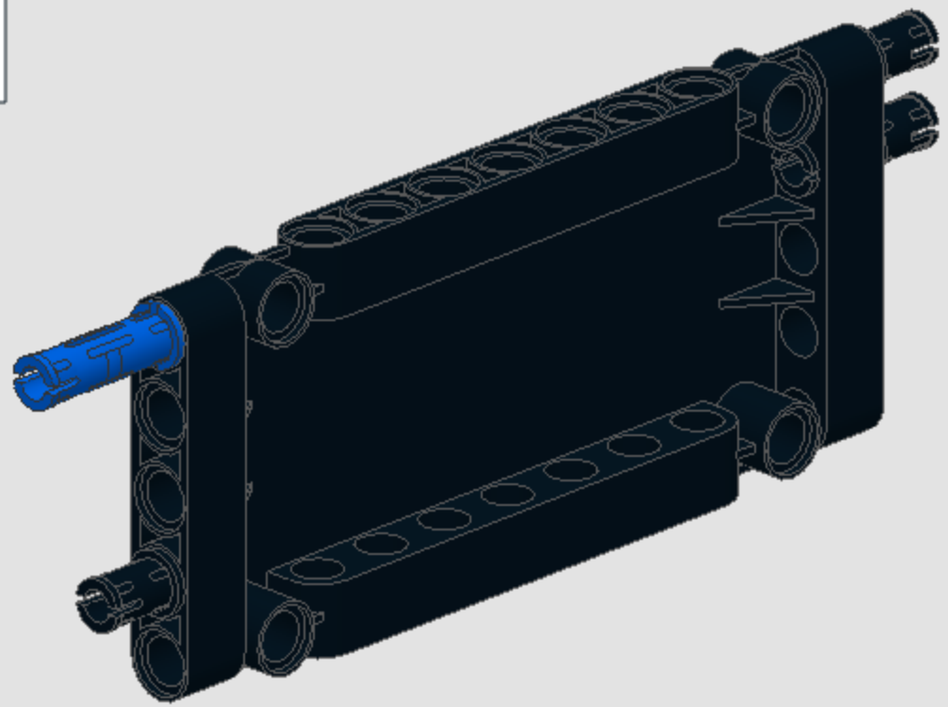

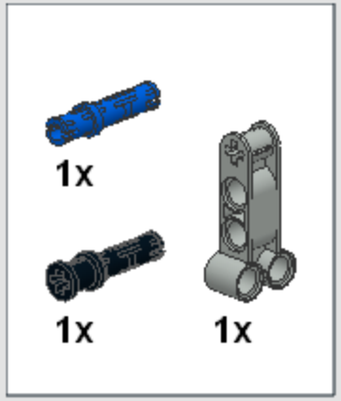
1x
1x
1x

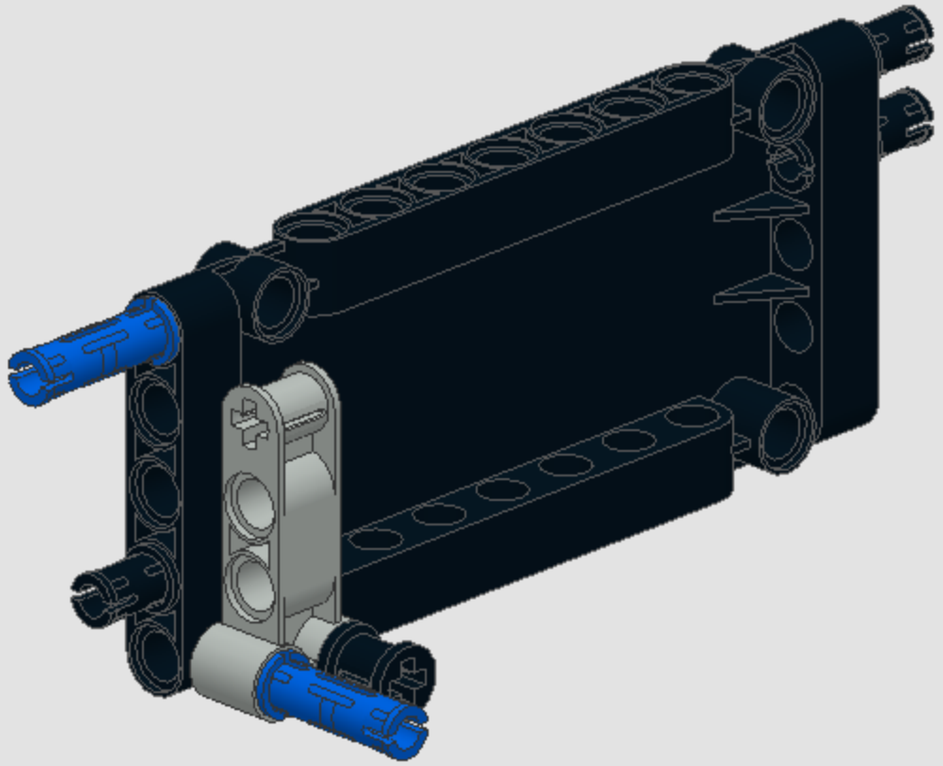

3

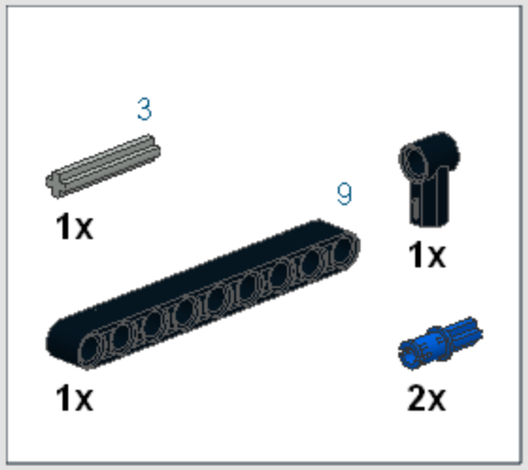

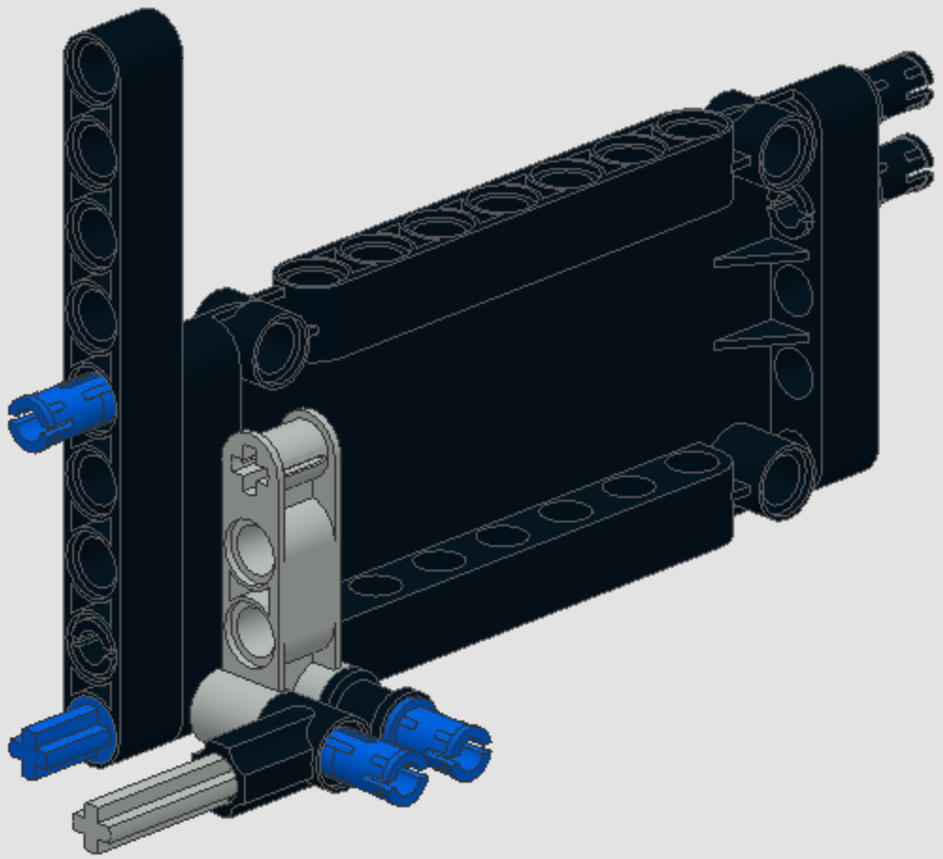

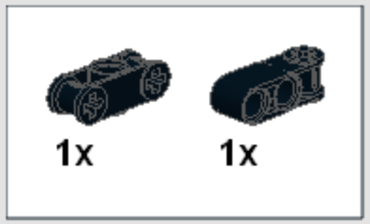
1x
1x

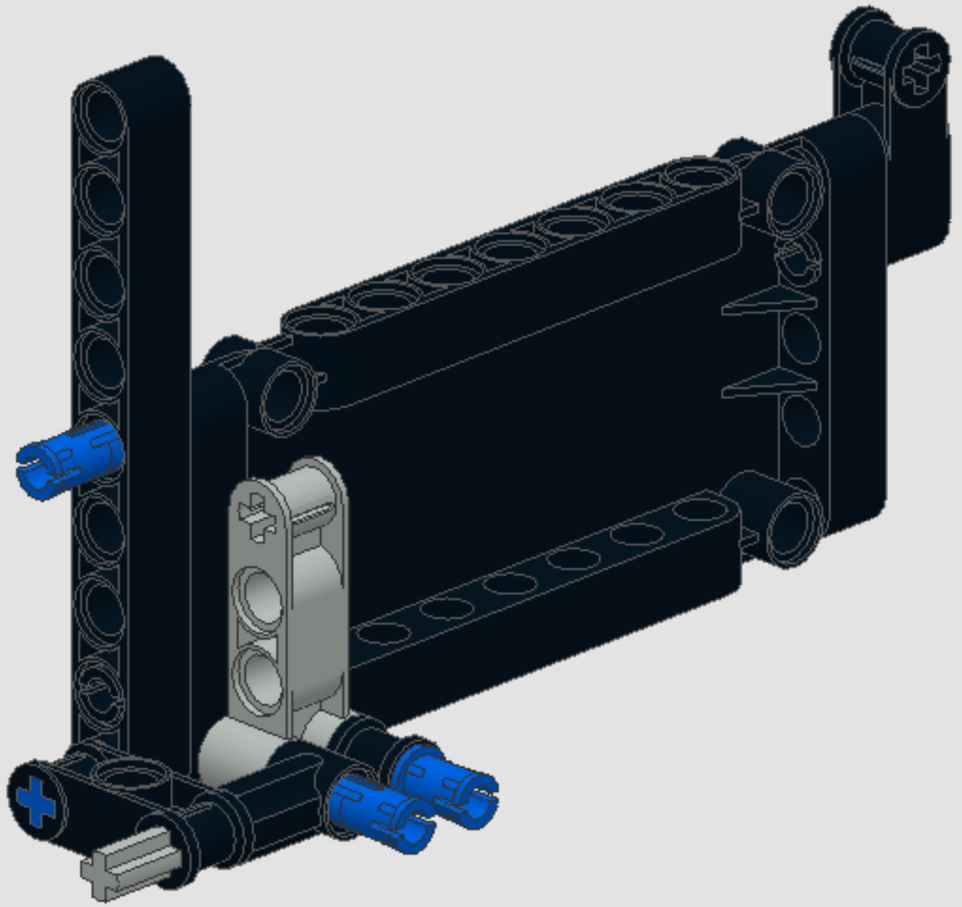

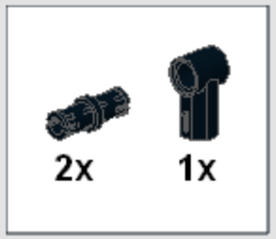
2x
1x

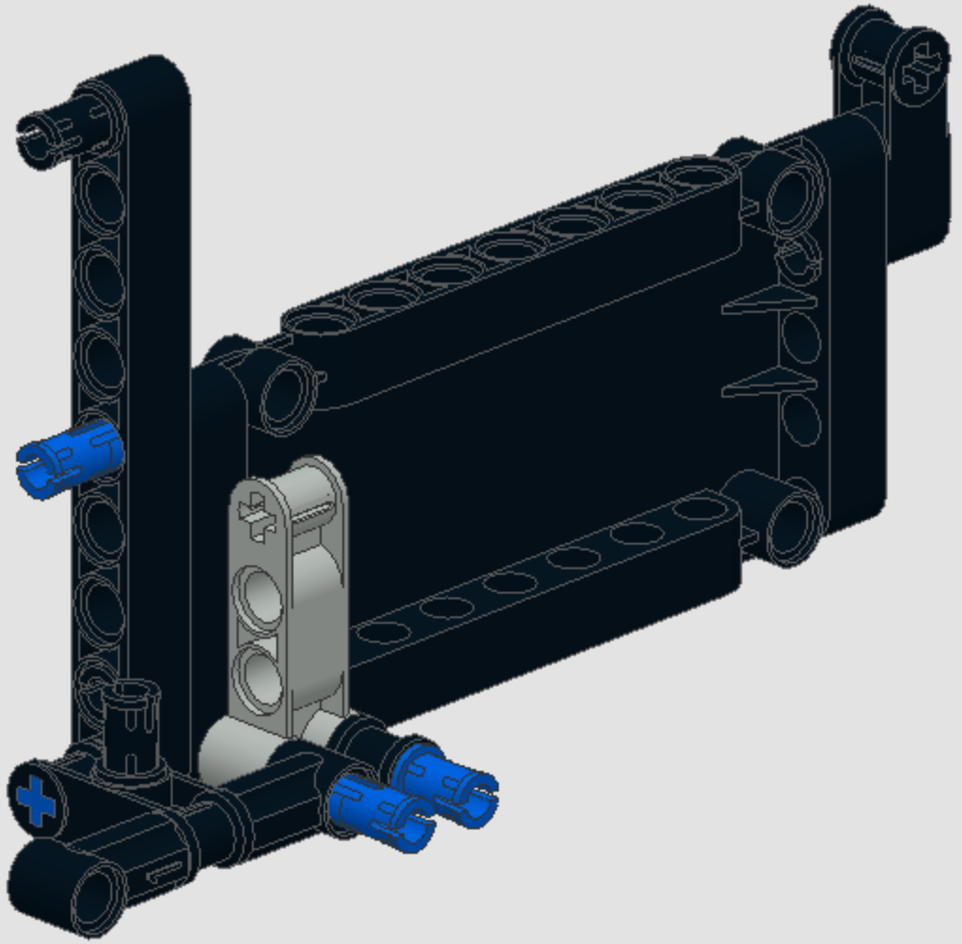

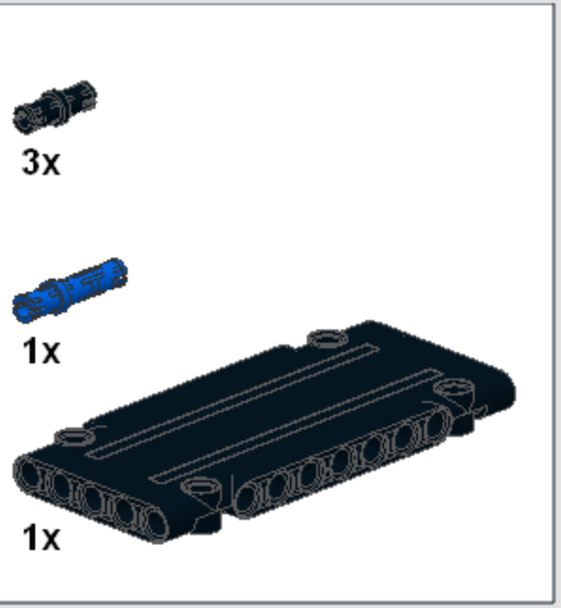
3x
1x
1x

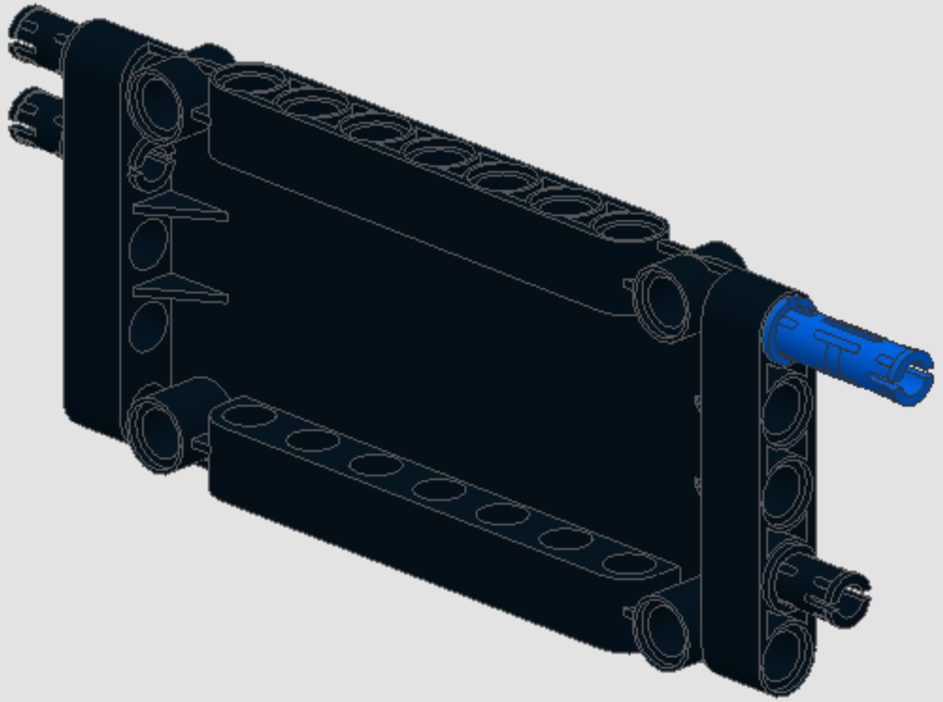

2

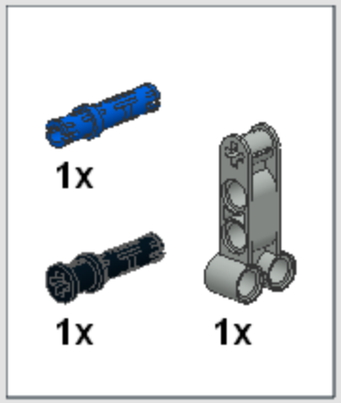

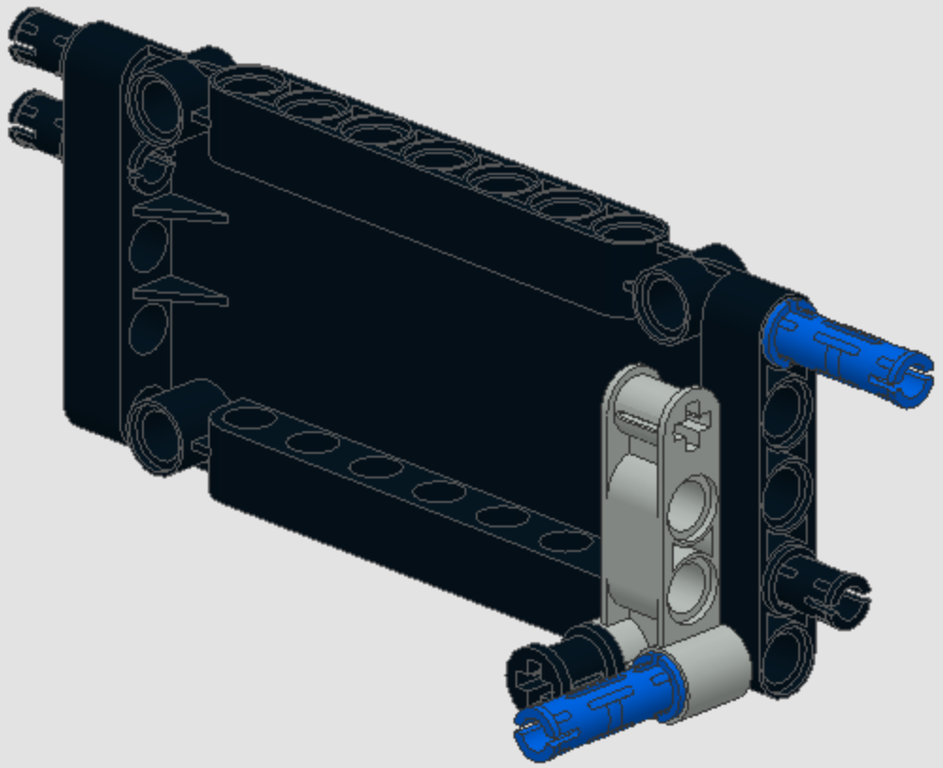

3

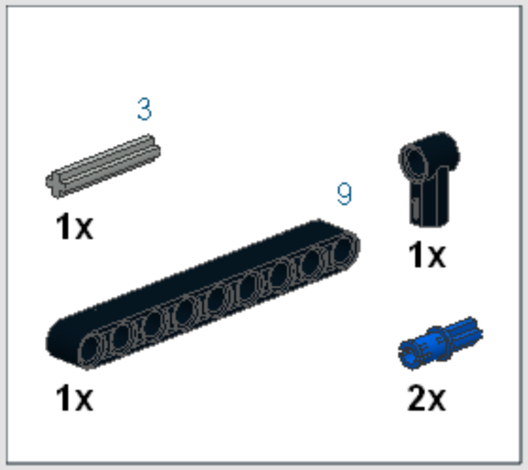

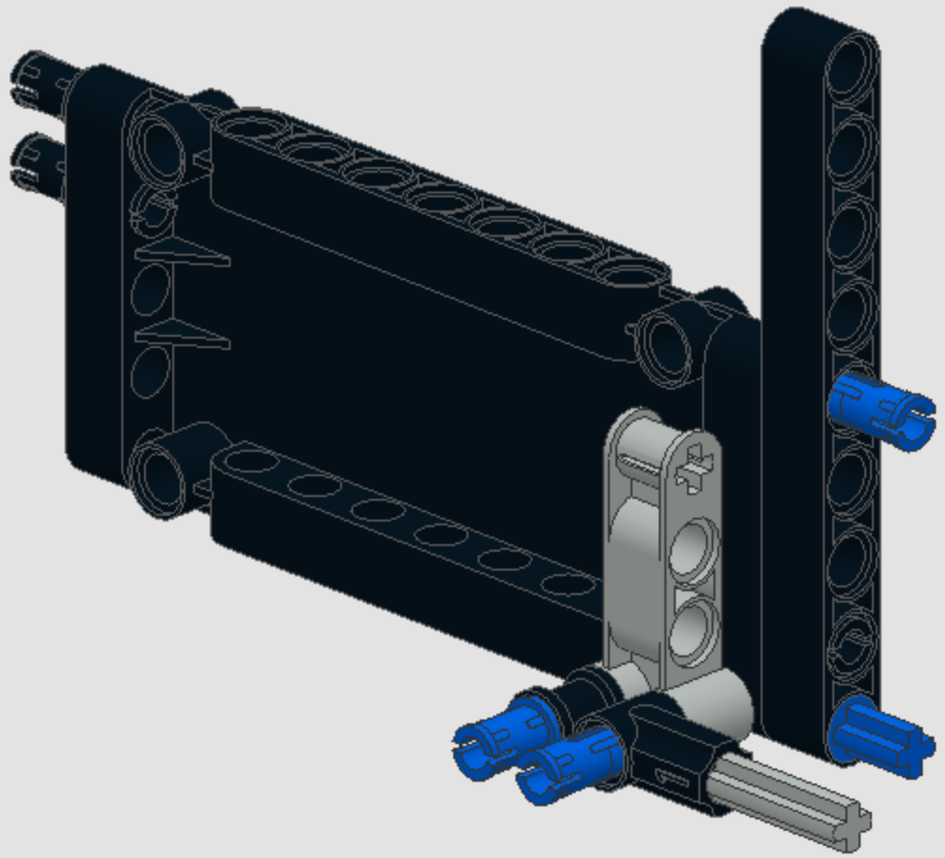

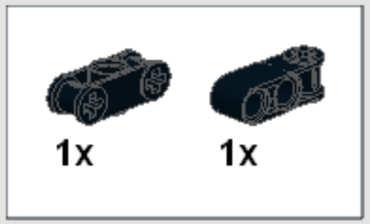
1x
1x

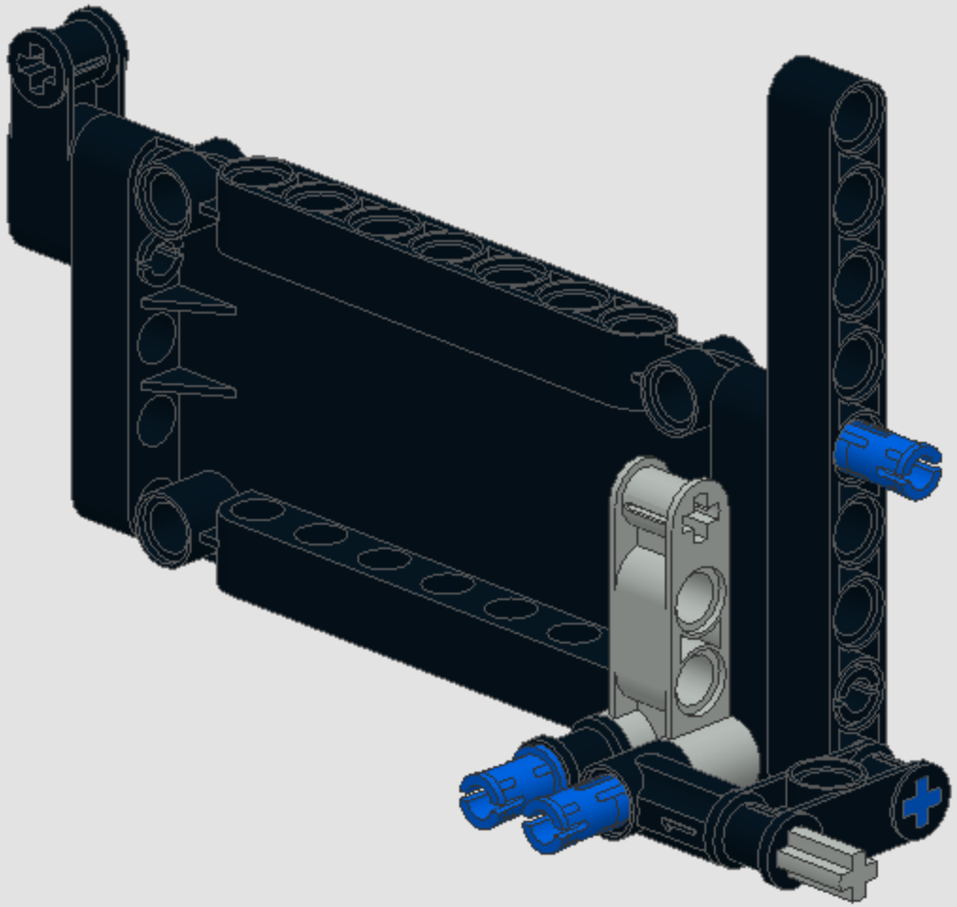

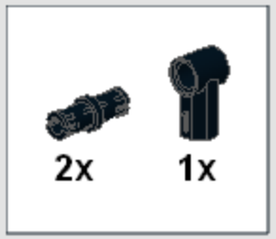
2x
1x

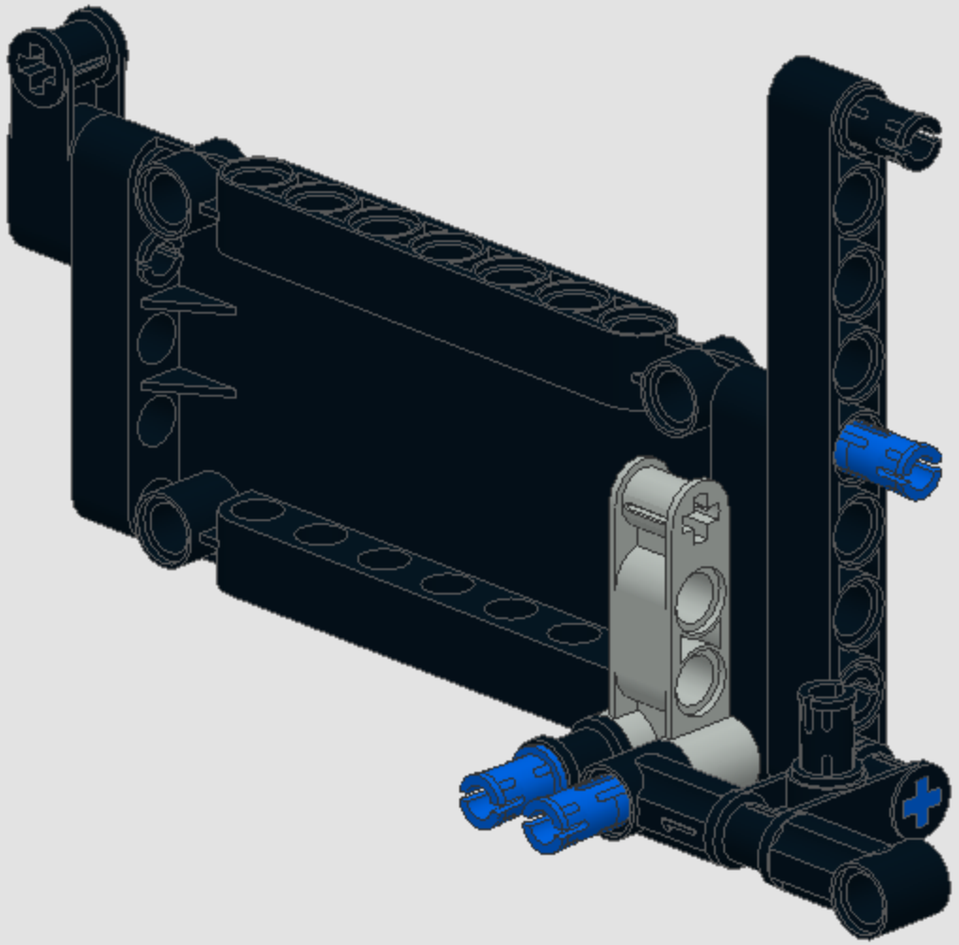

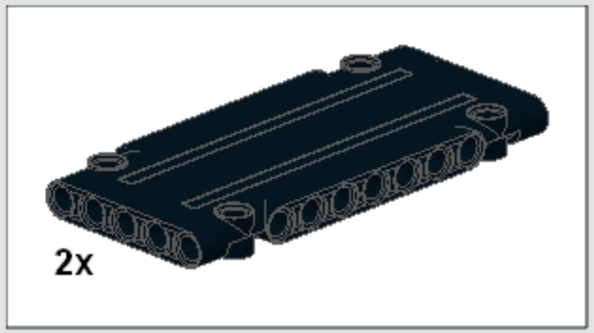
2x

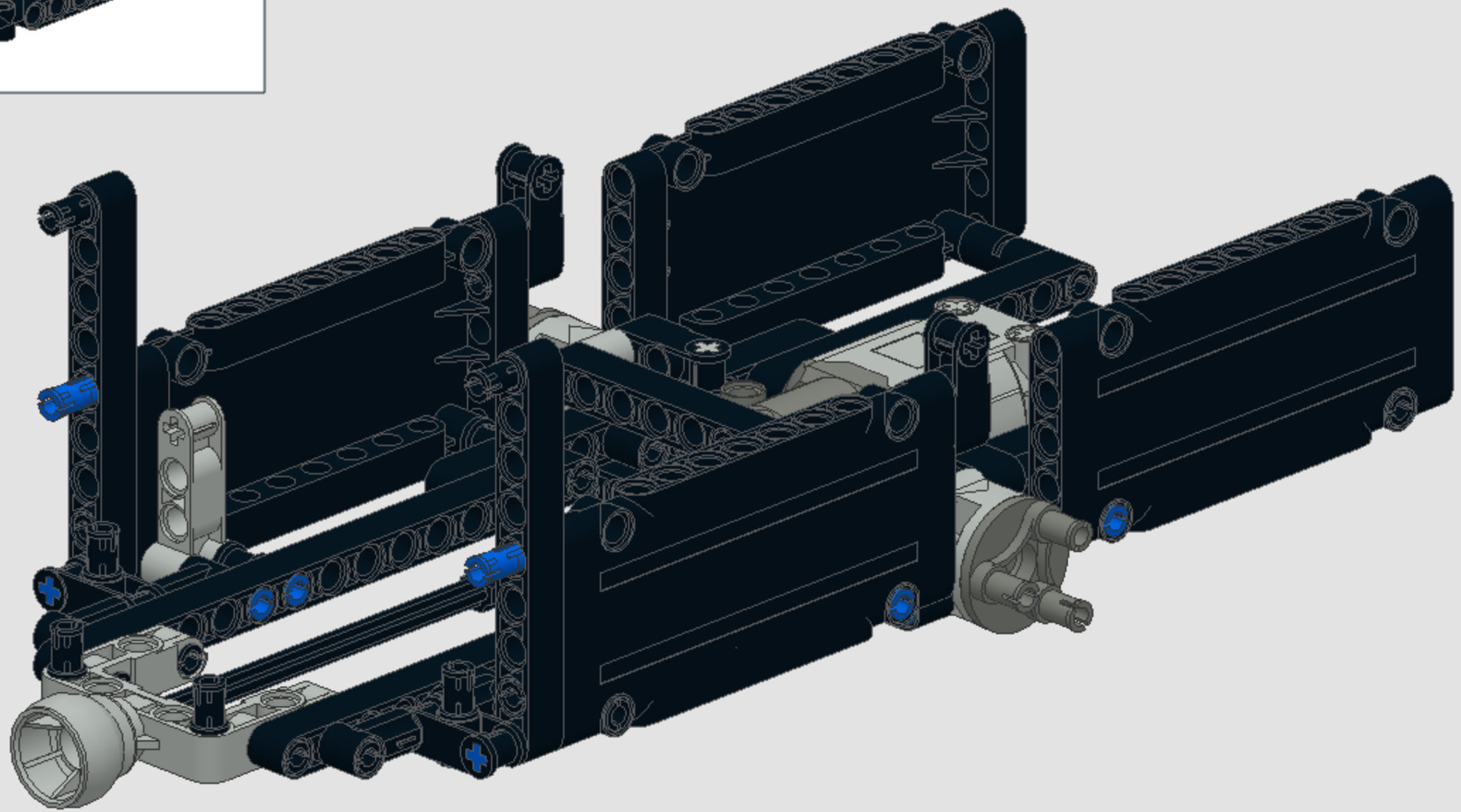

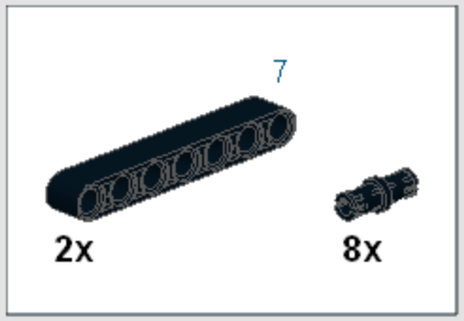
7
2x
8x

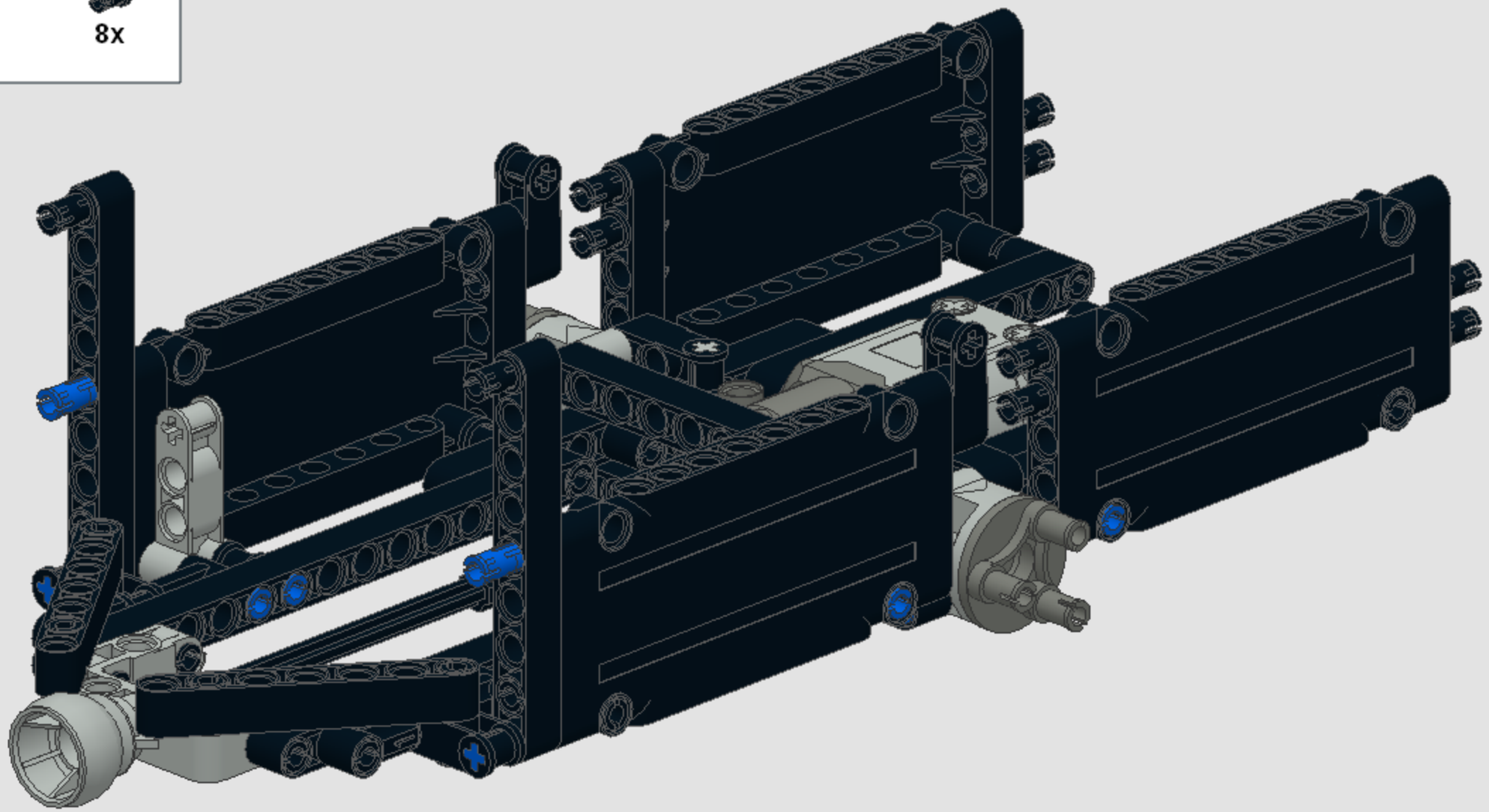

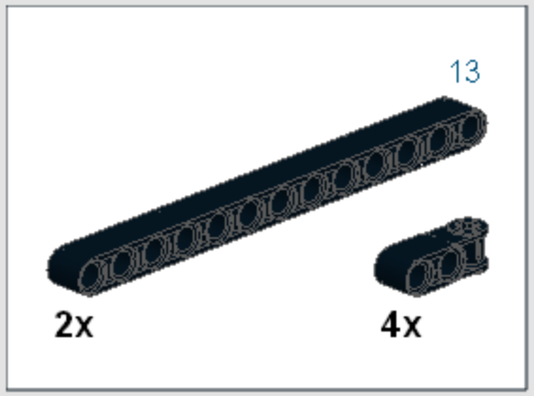
13
2x
4x

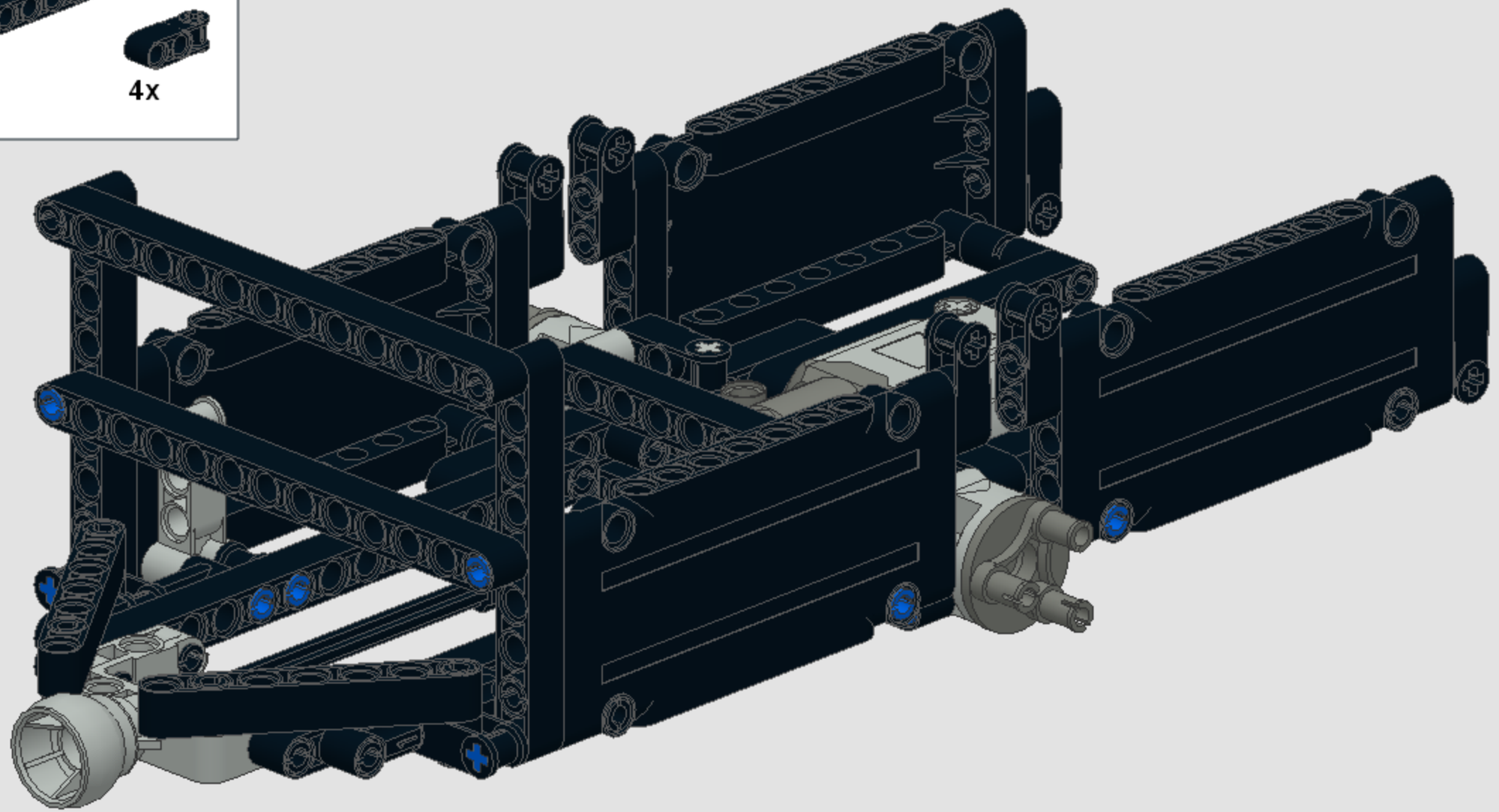

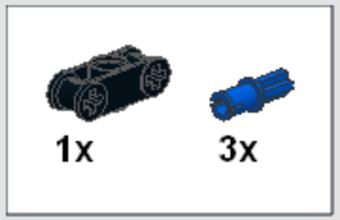
1x
3x

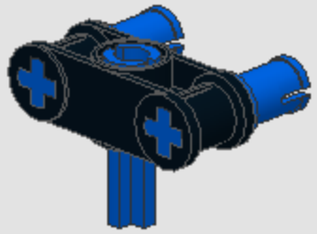

2

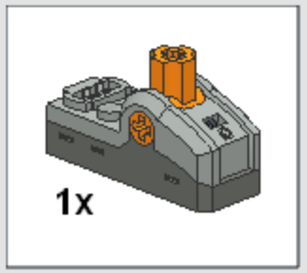

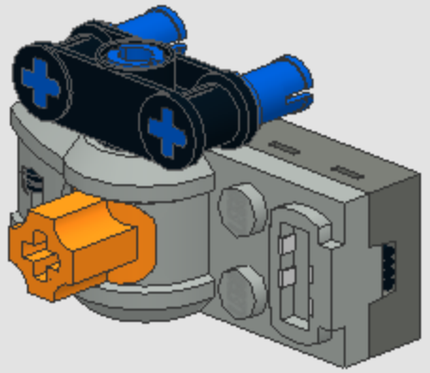

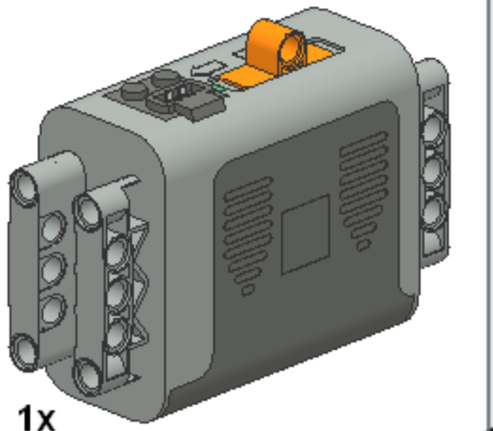
1x

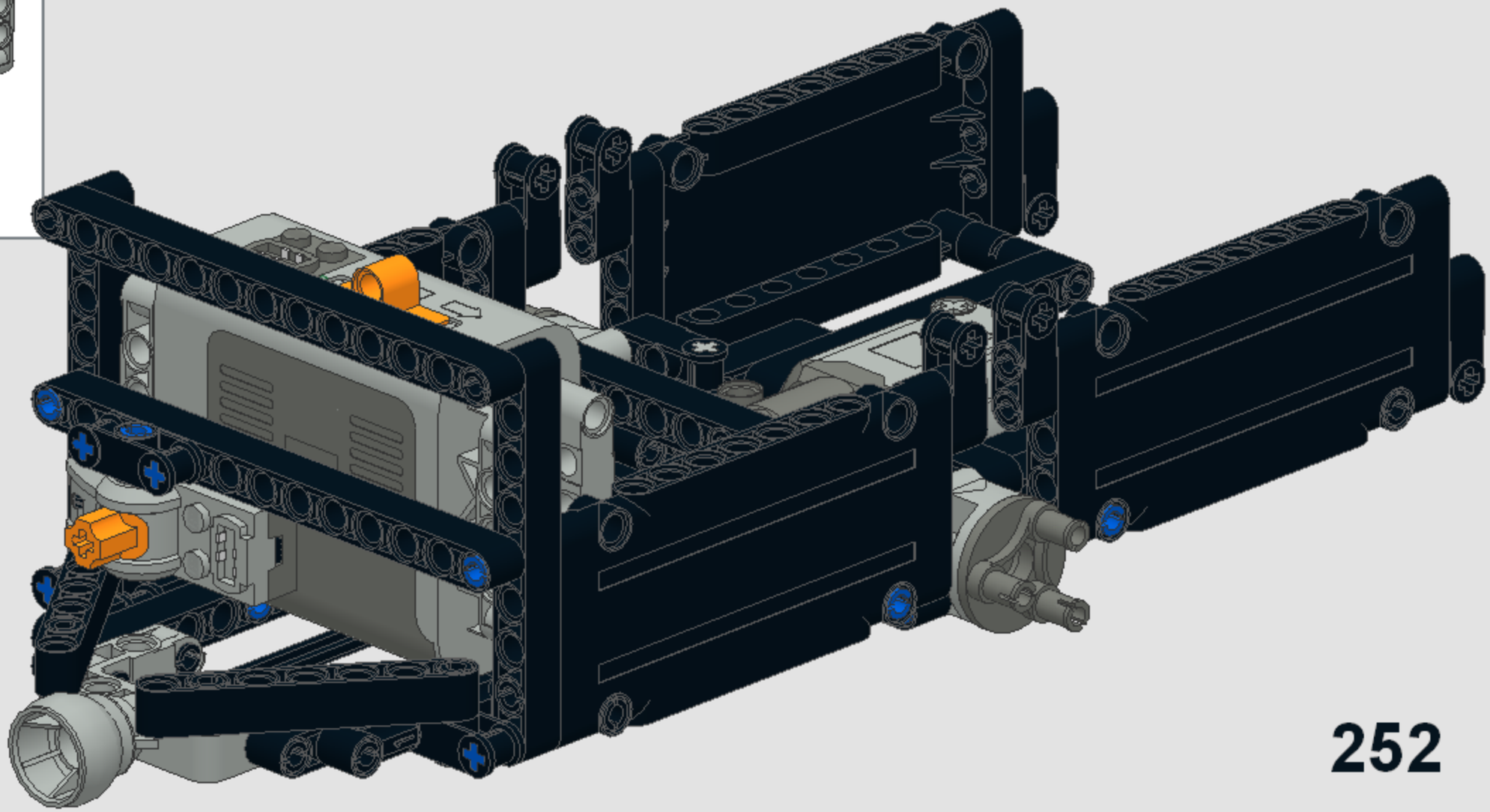

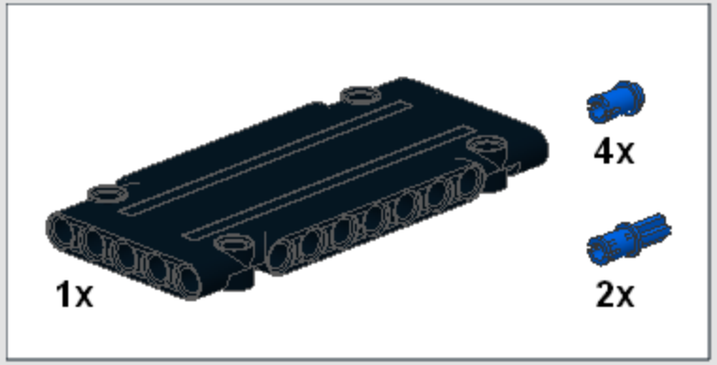
1x
4x
2x

2x
4x

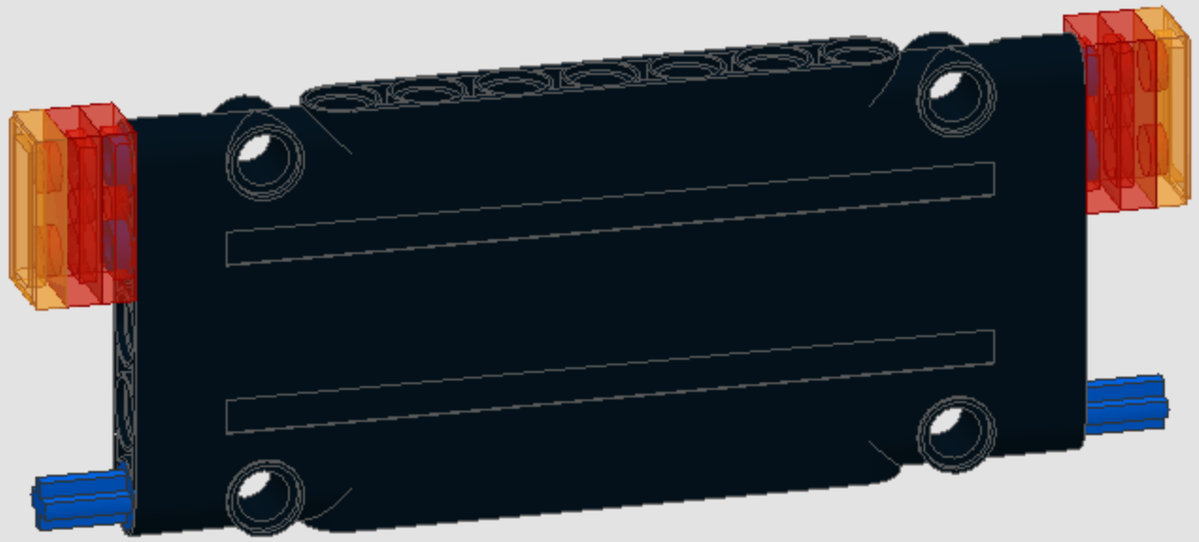

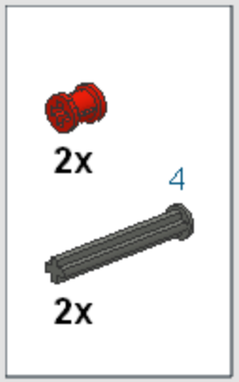
2x
4
2x

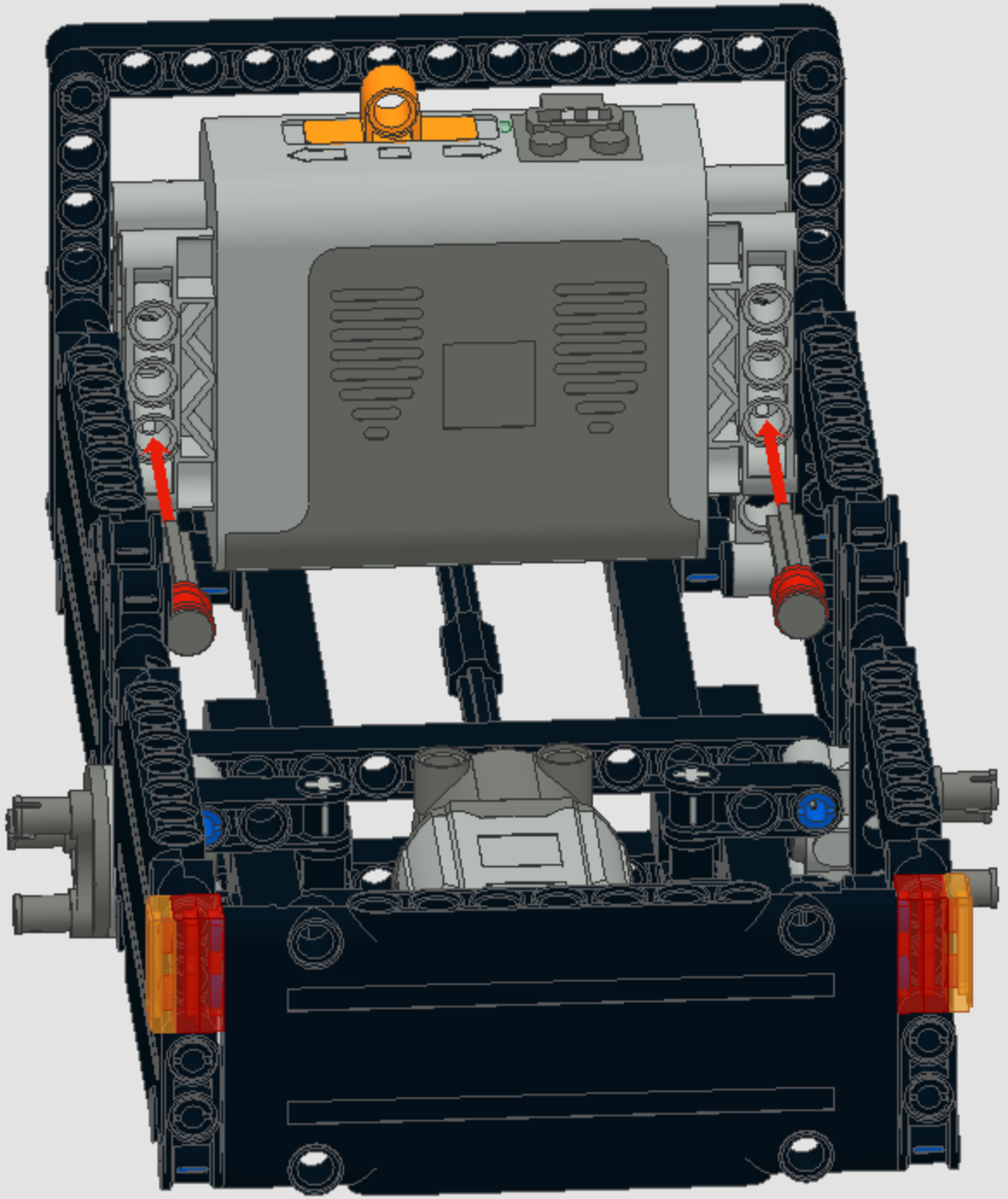

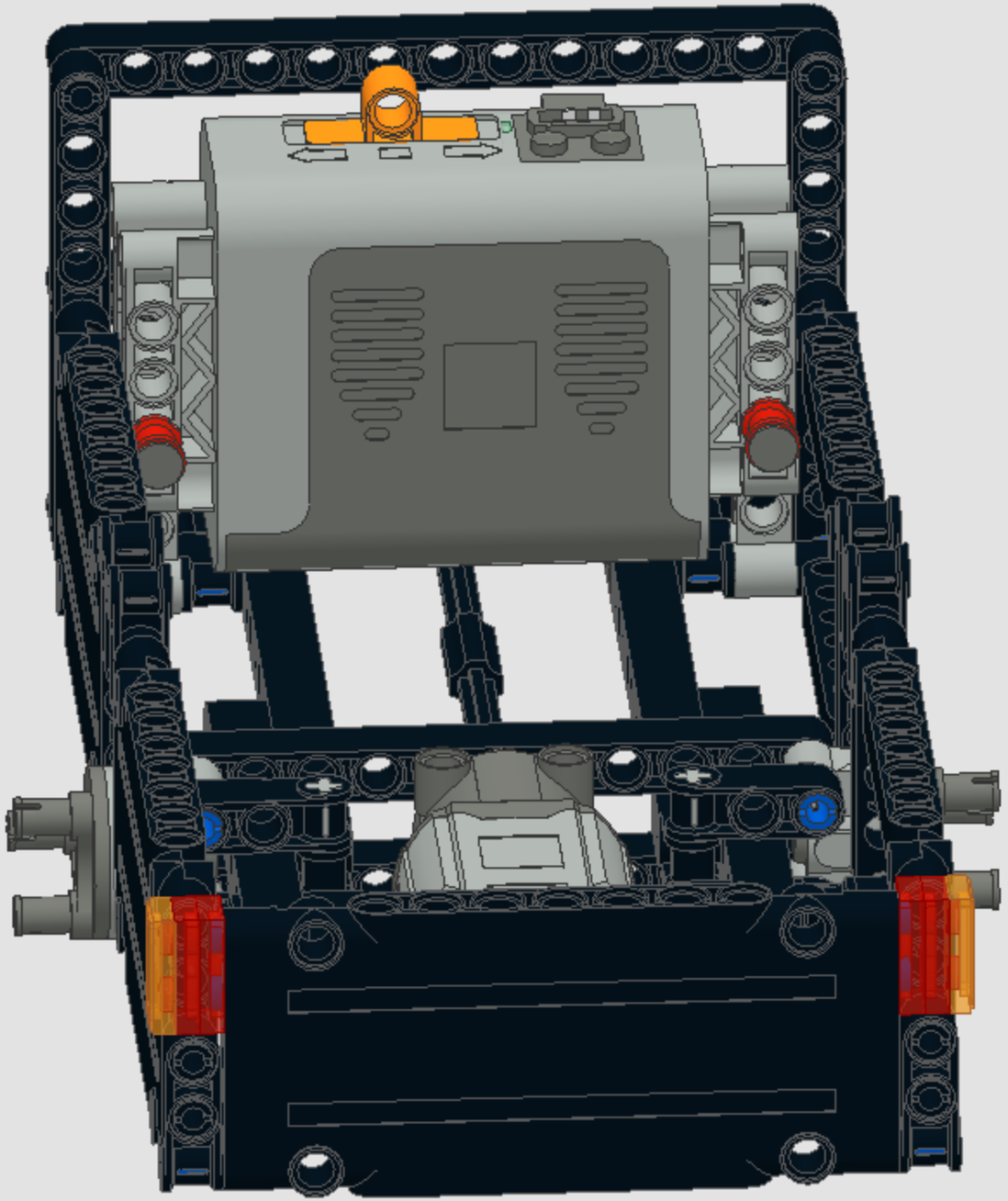

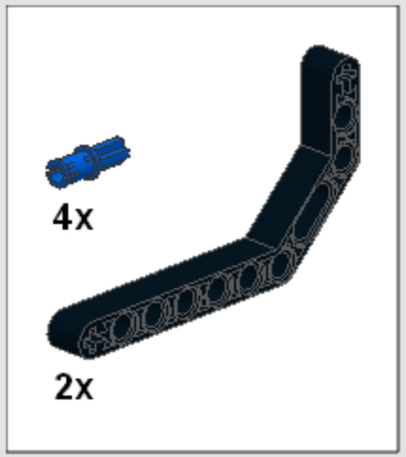
4x
2x

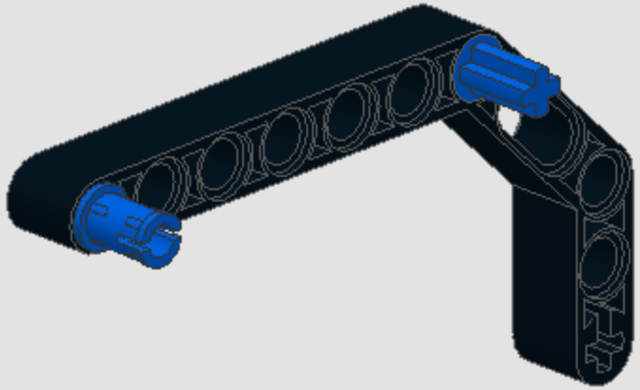

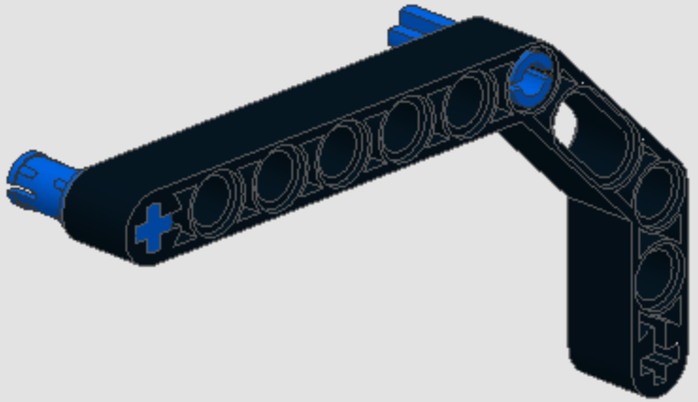

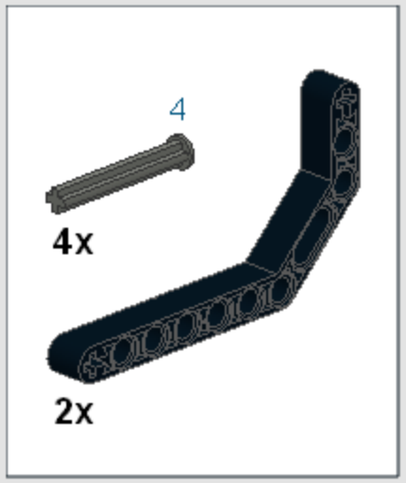
4
4x
2x

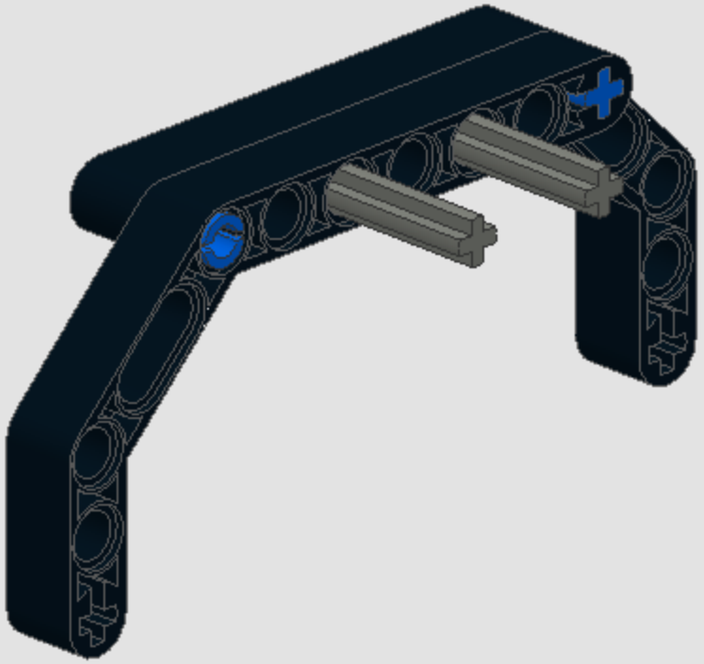

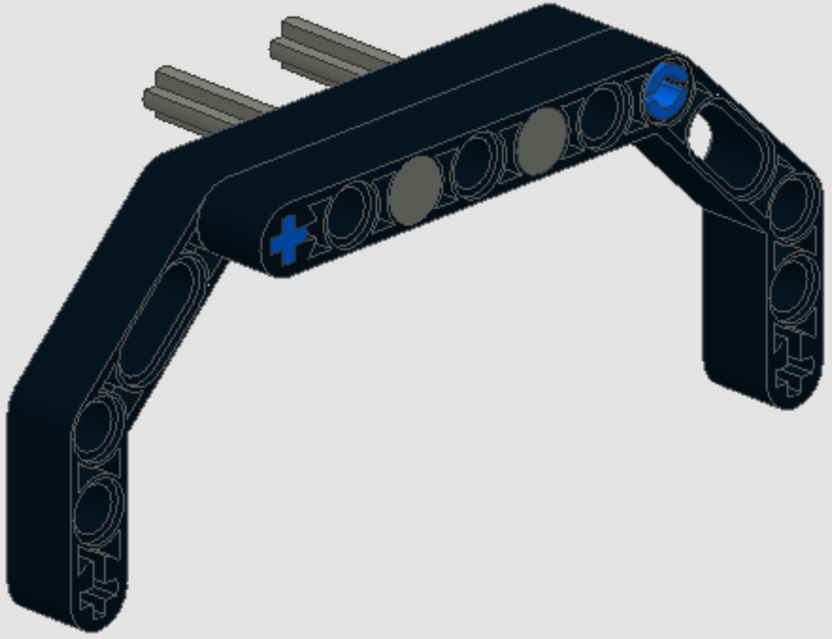

2x

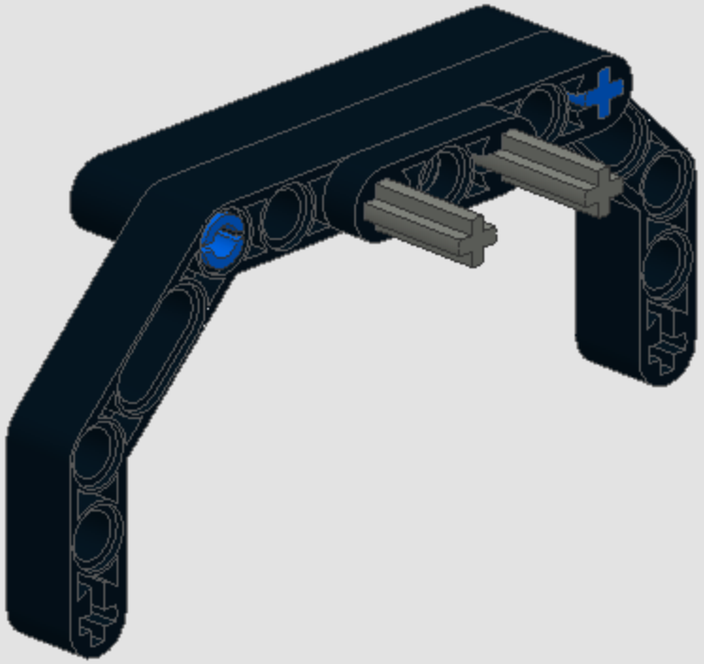

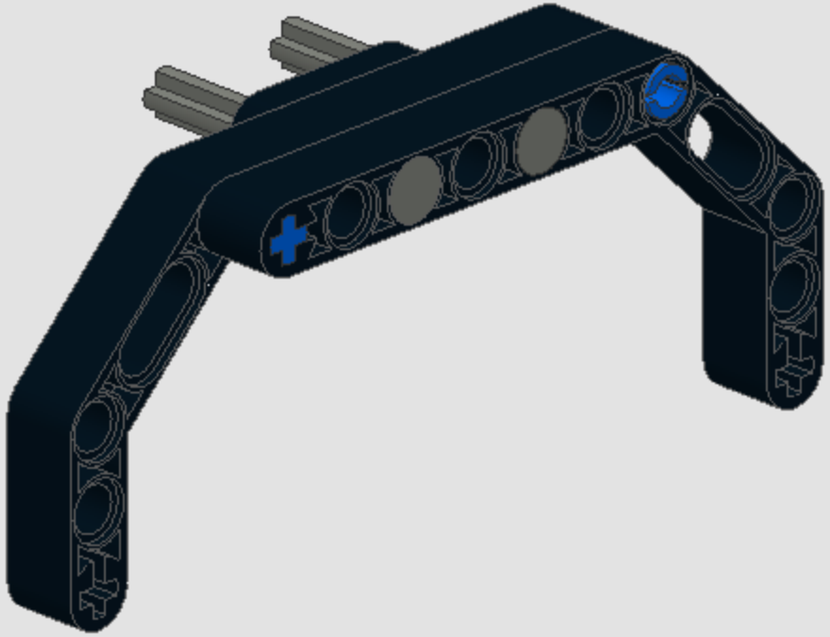

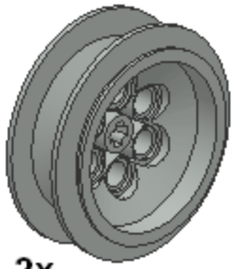

2x

2x

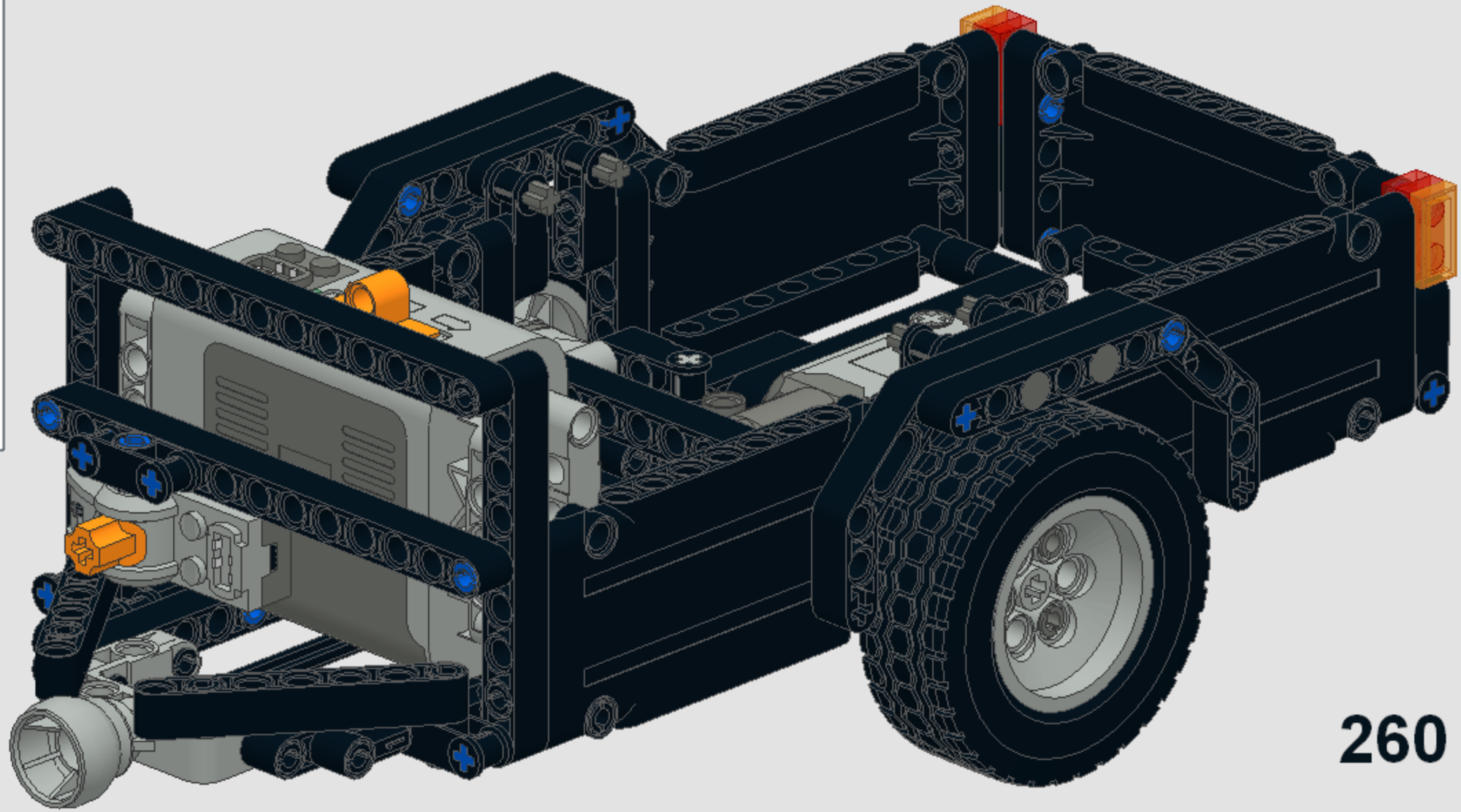

260

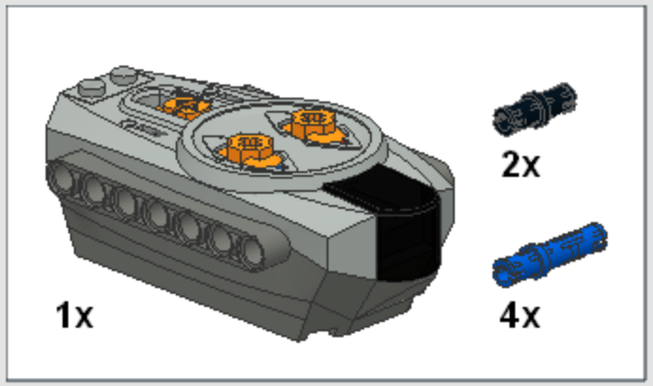
1x
2x
4x

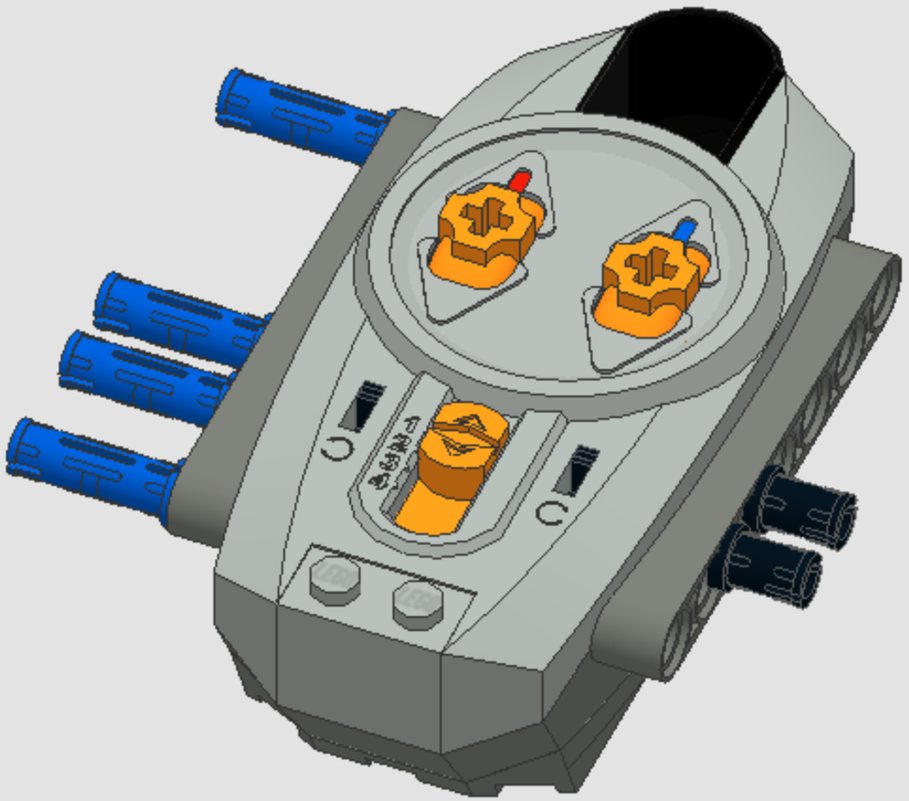

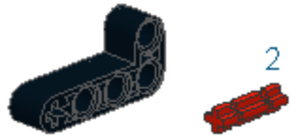

1x

2x

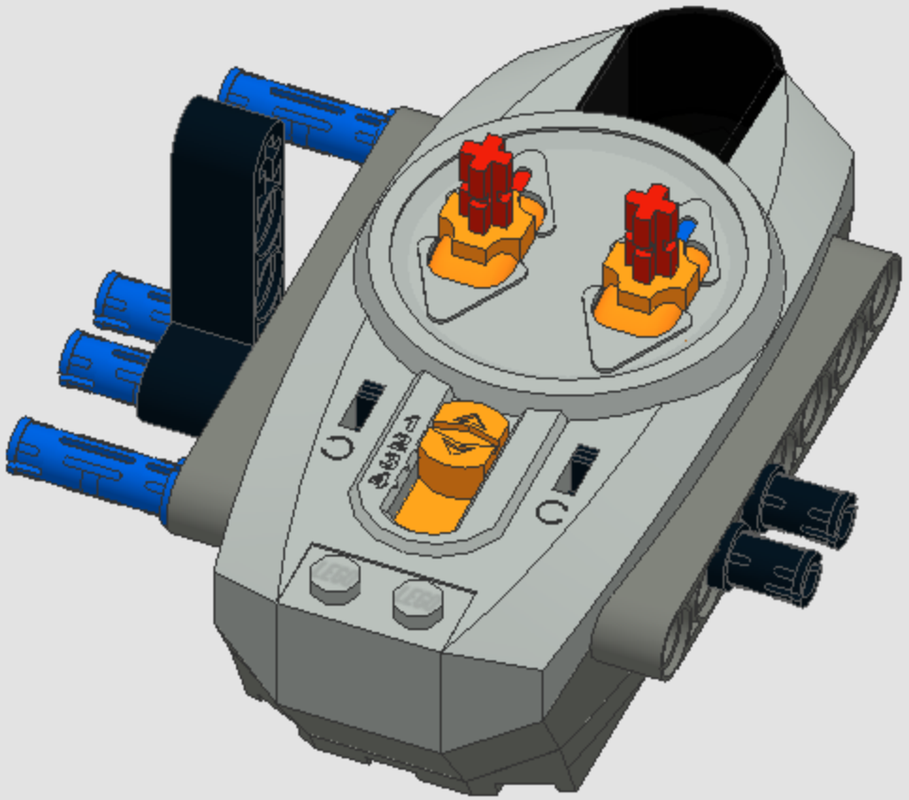

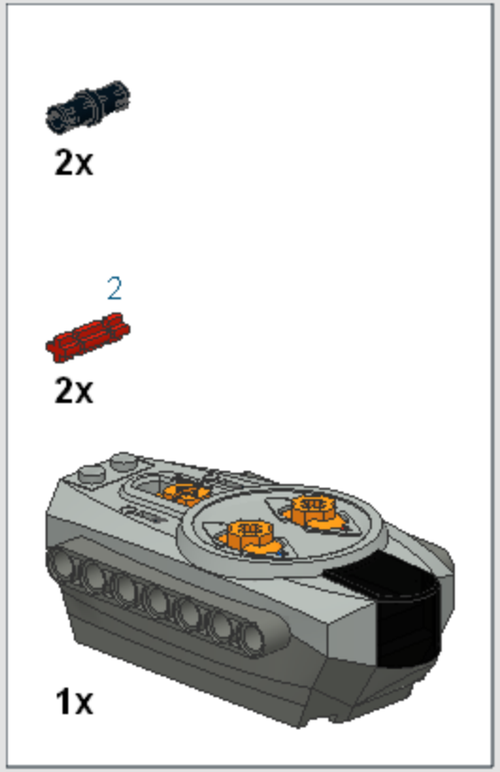
2x
2
2x
1x

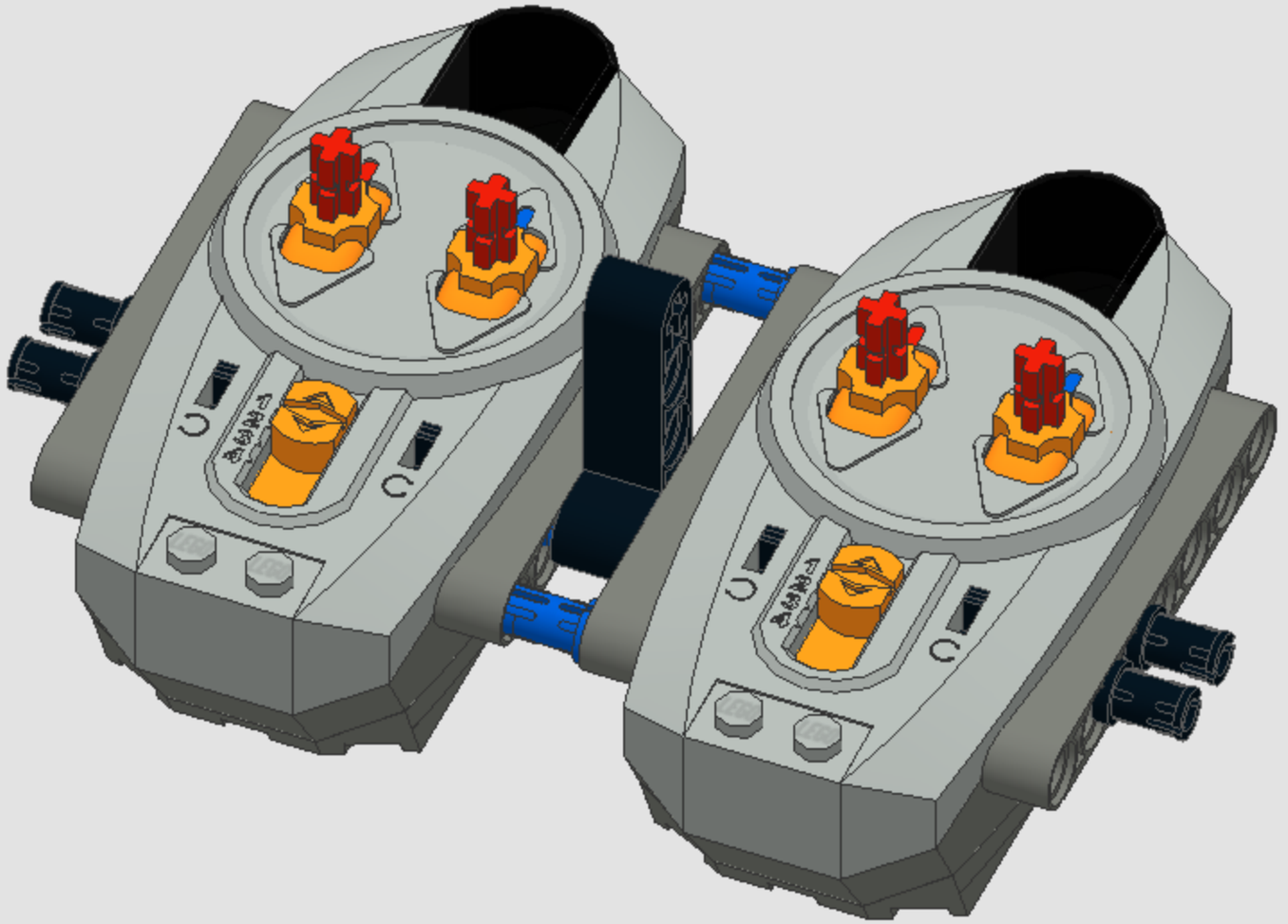

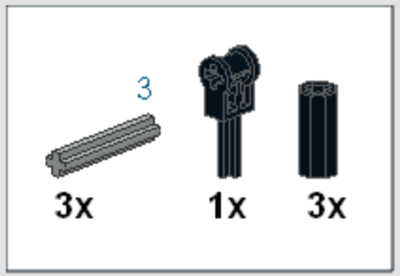
3
3x
1x
3x

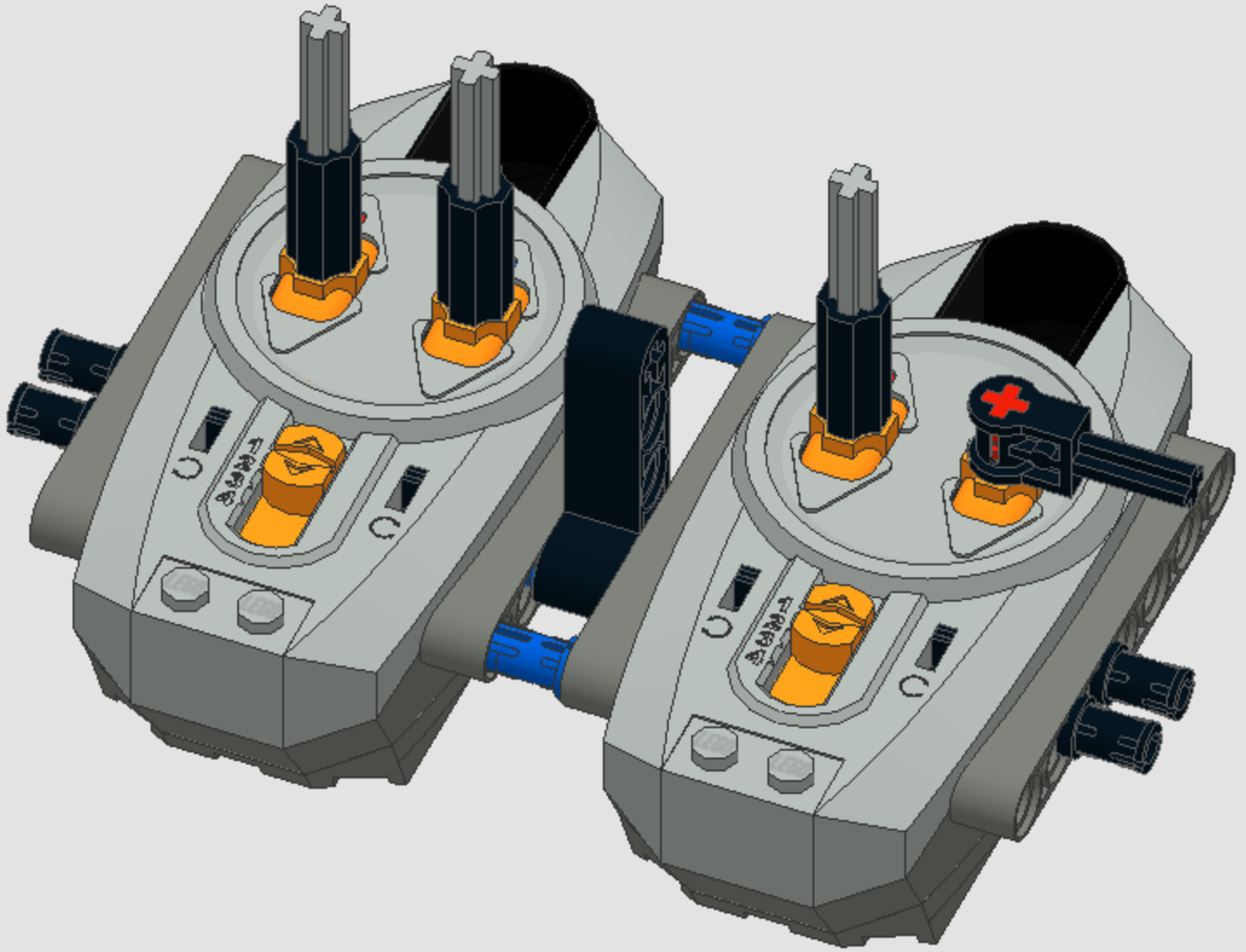

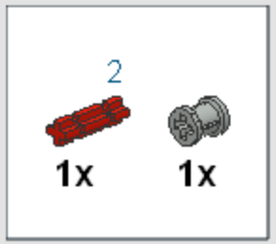
2
1x
1x

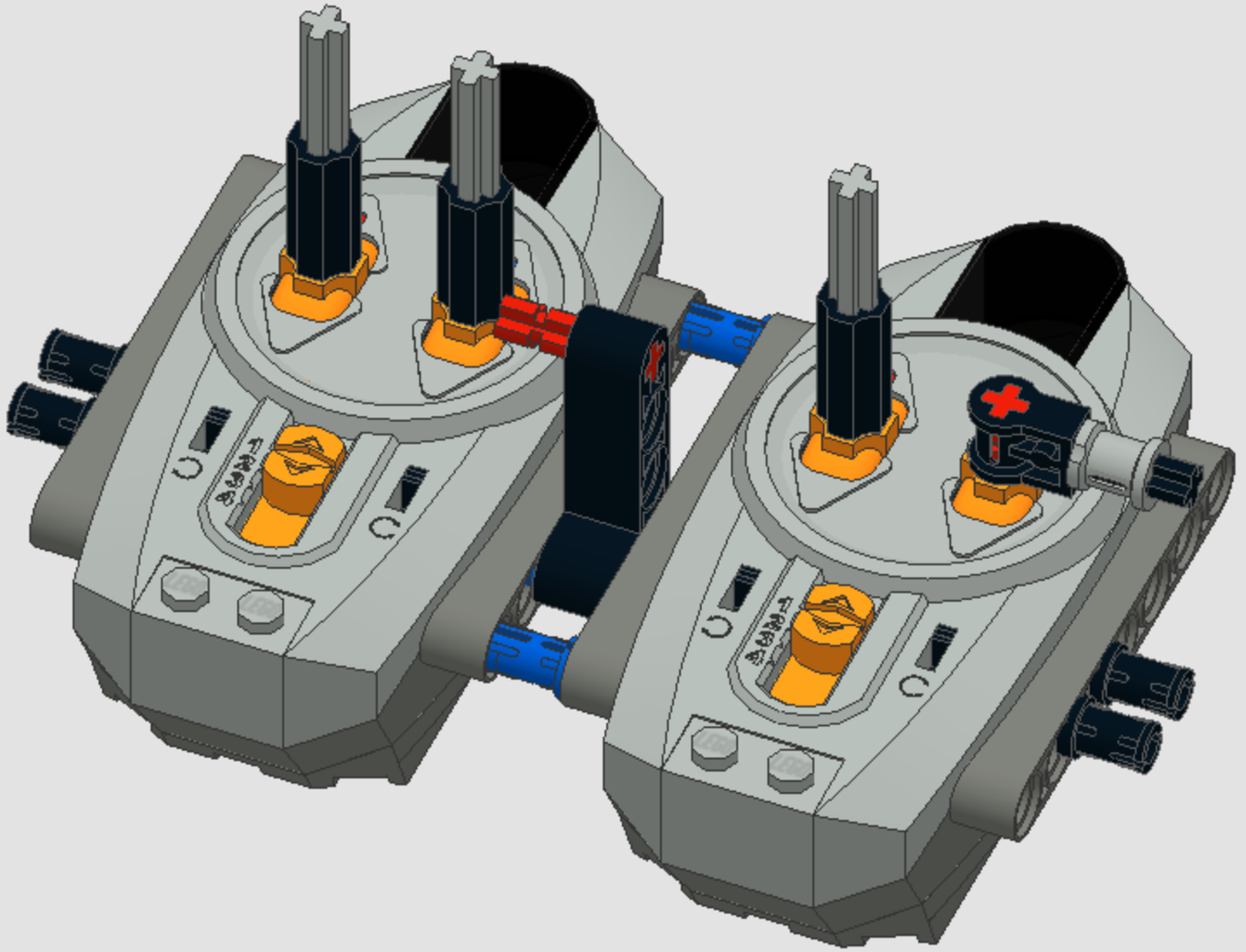

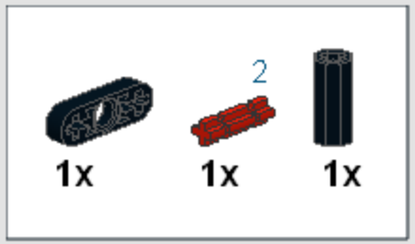
2
1x
1x
1x

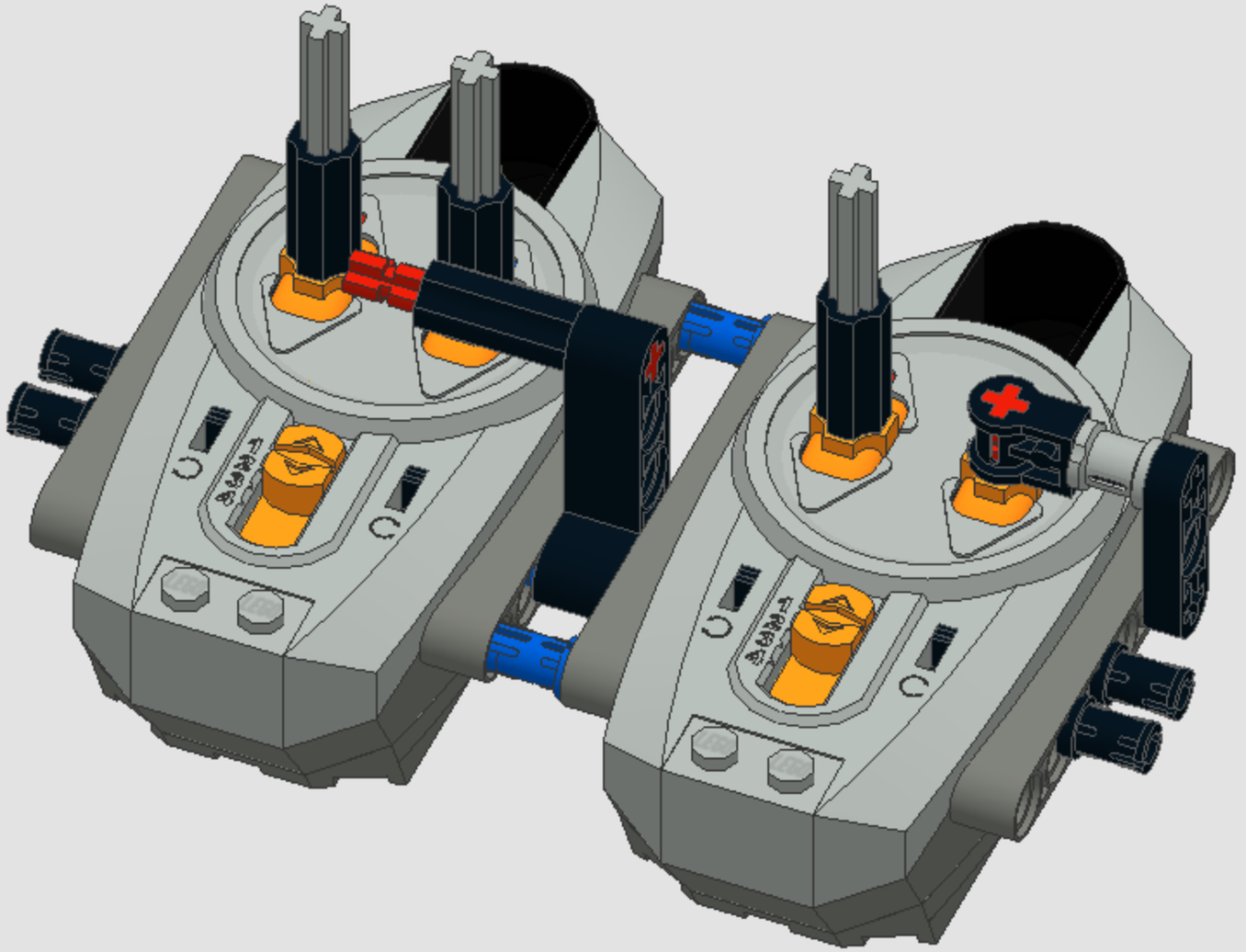

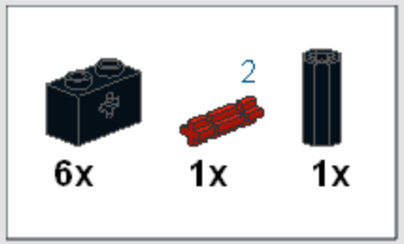
2
6x
1x
1x

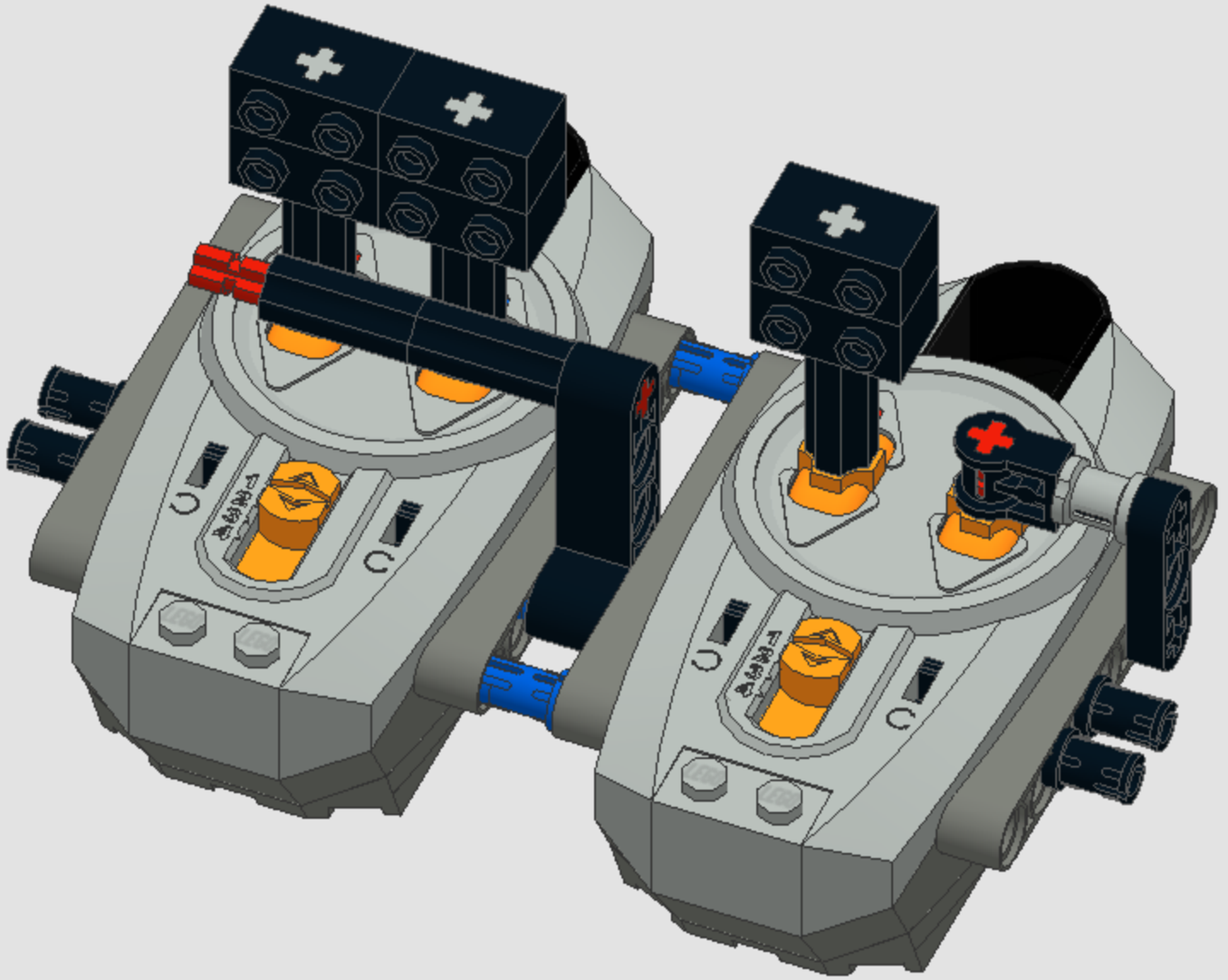

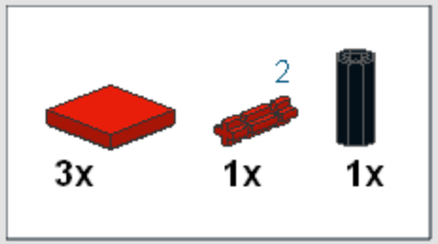
2
3x
1x
1x

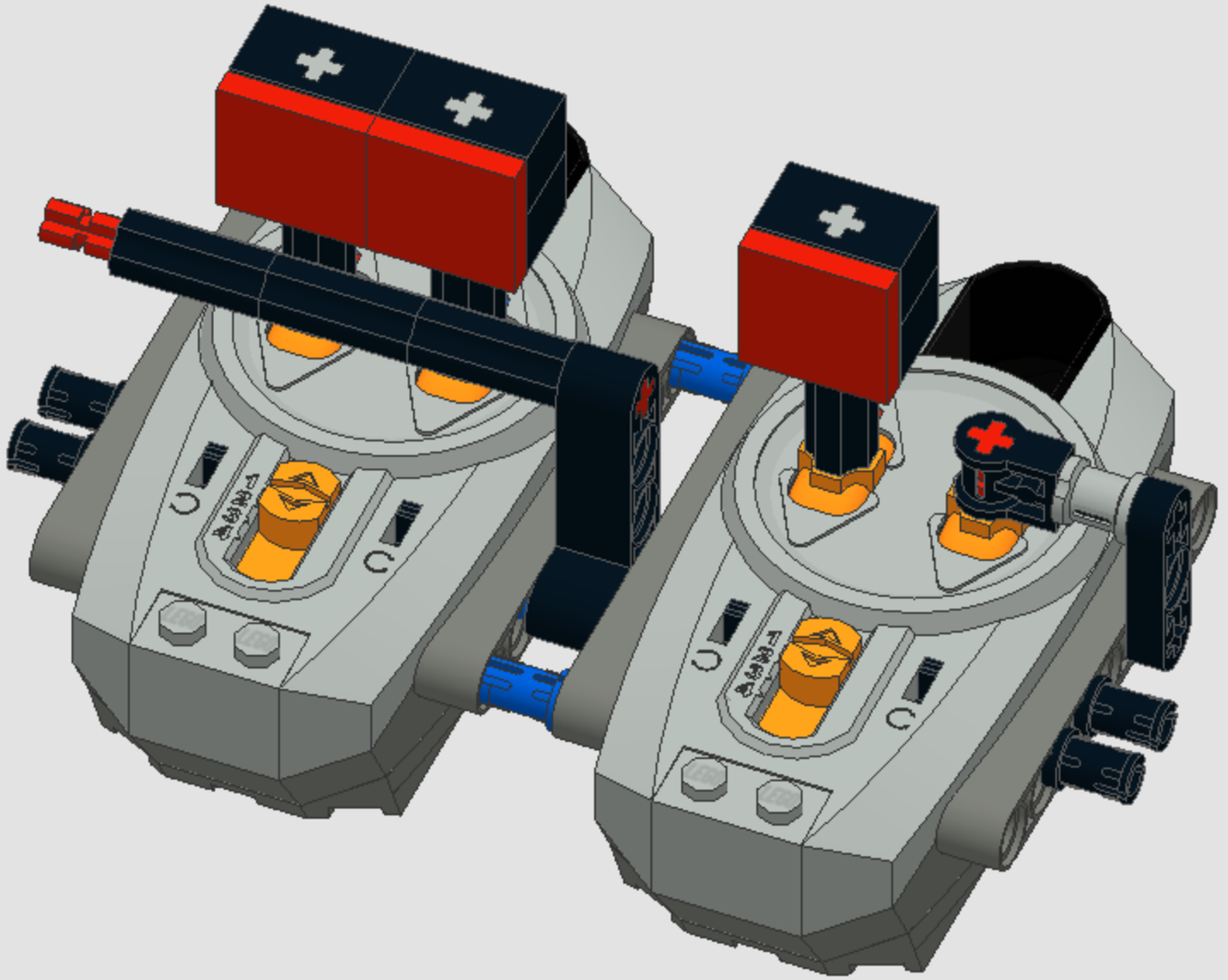

2x

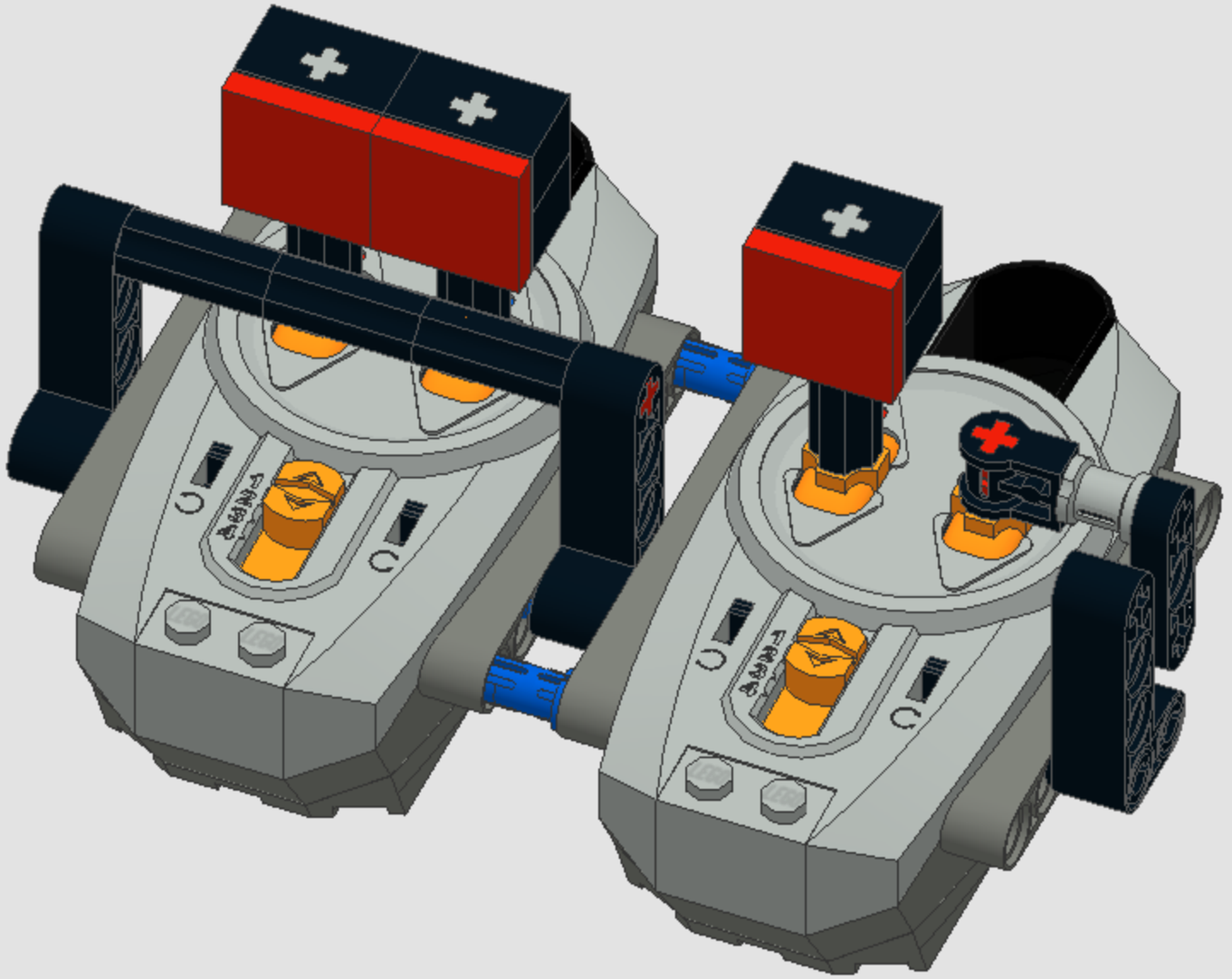

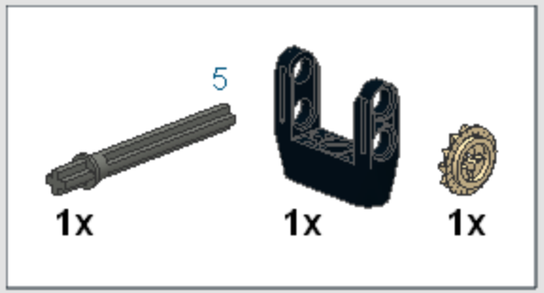
5
1x
1x
1x

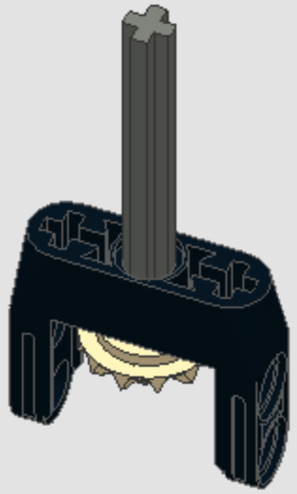

2

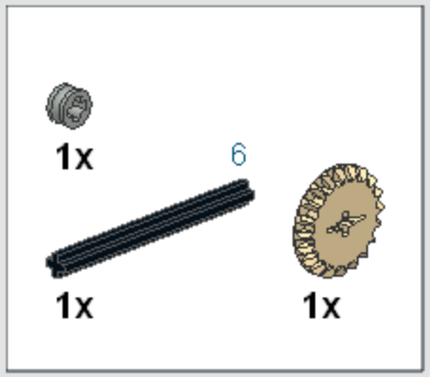

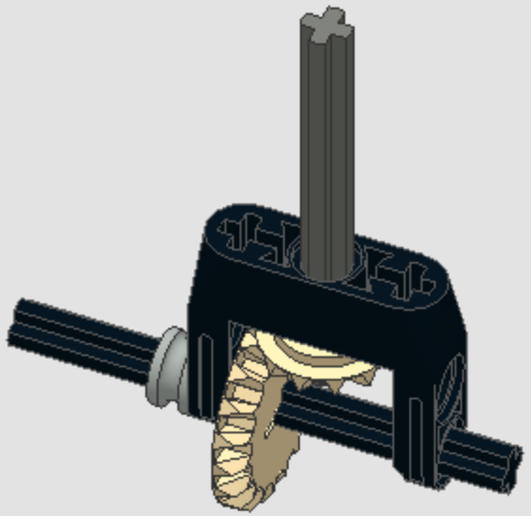

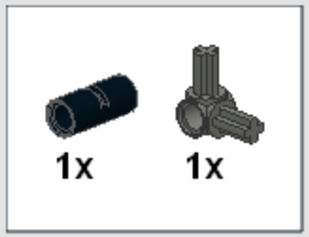
1x
1x

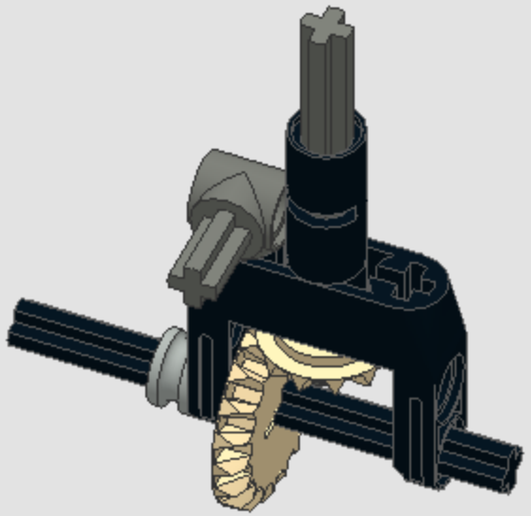

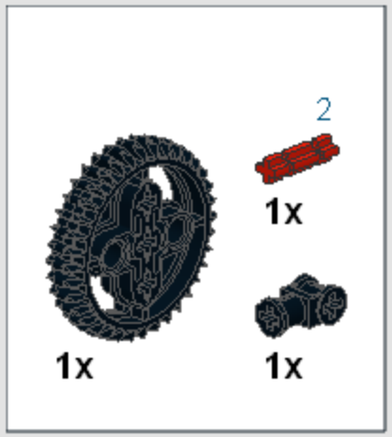
2
1x
1x
1x

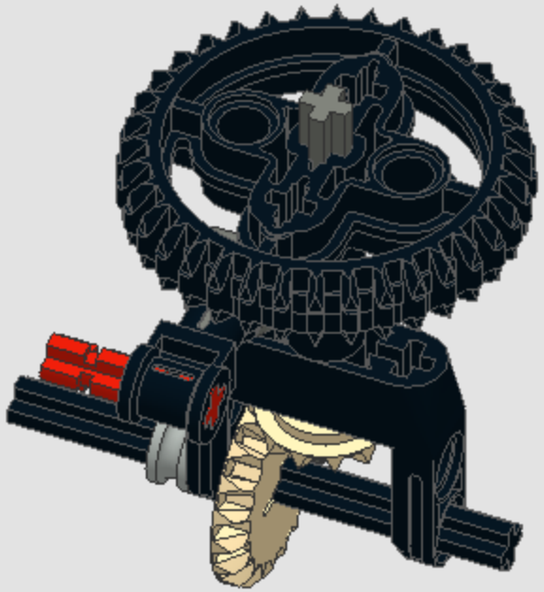

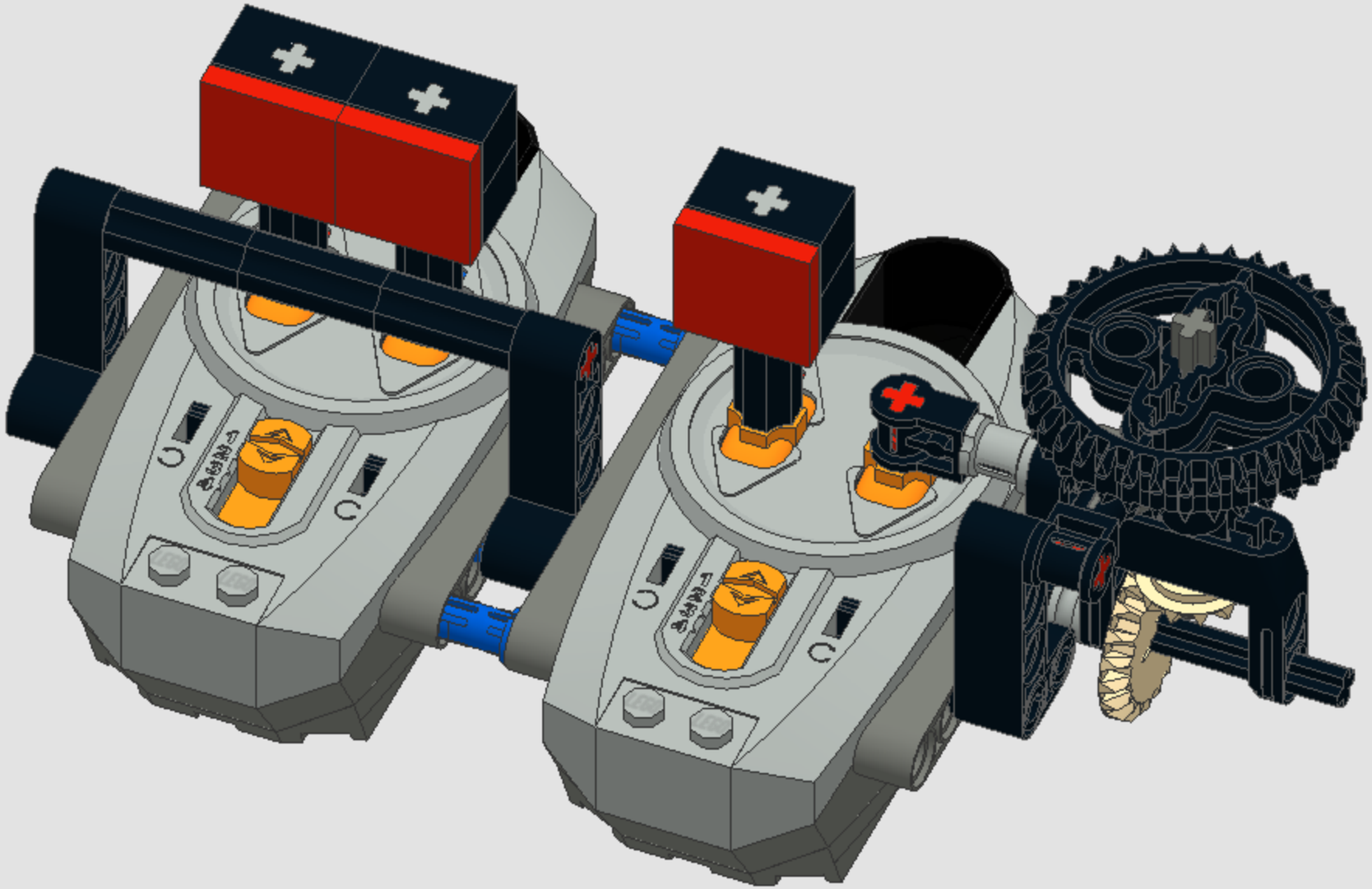

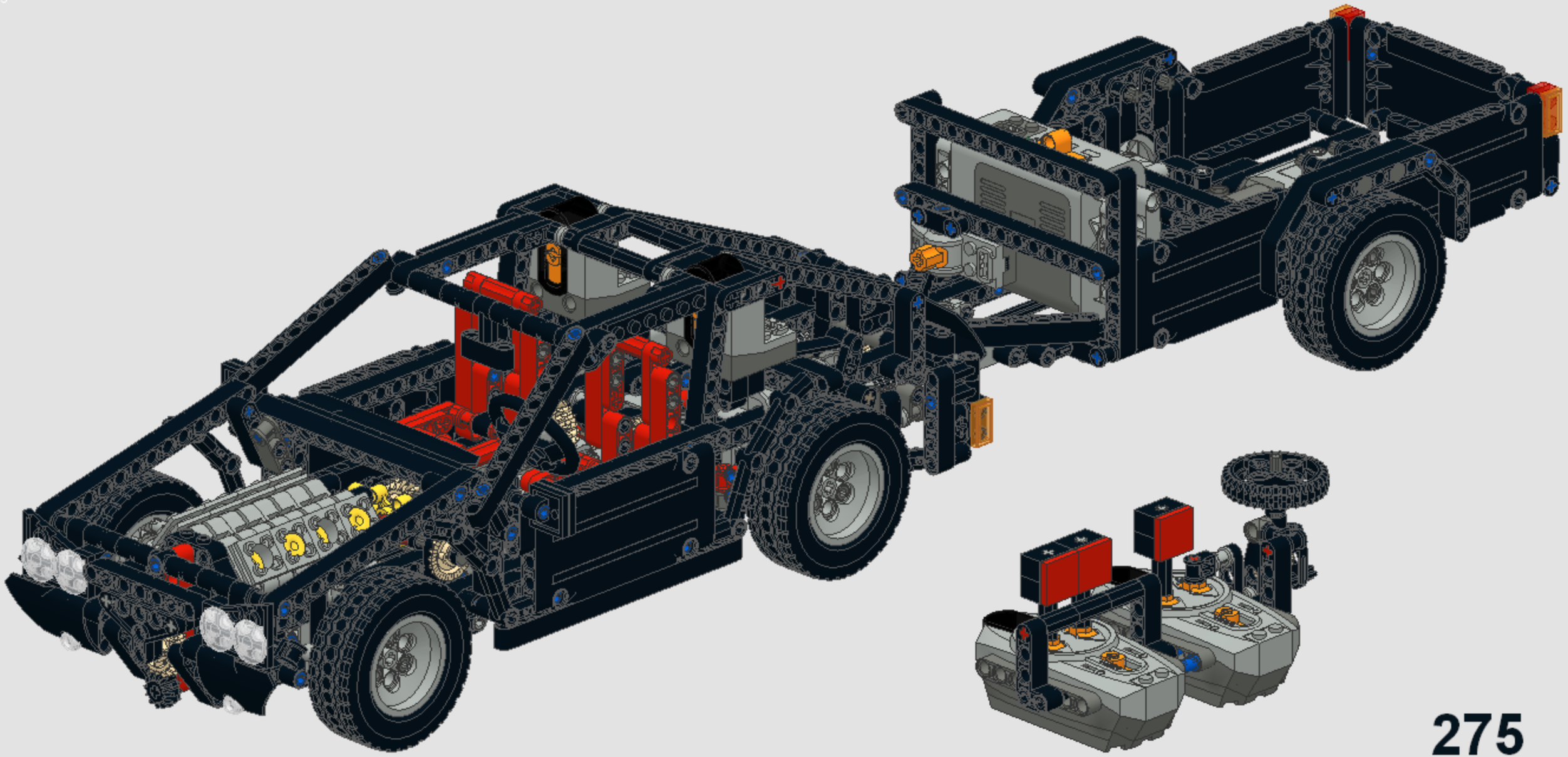

275

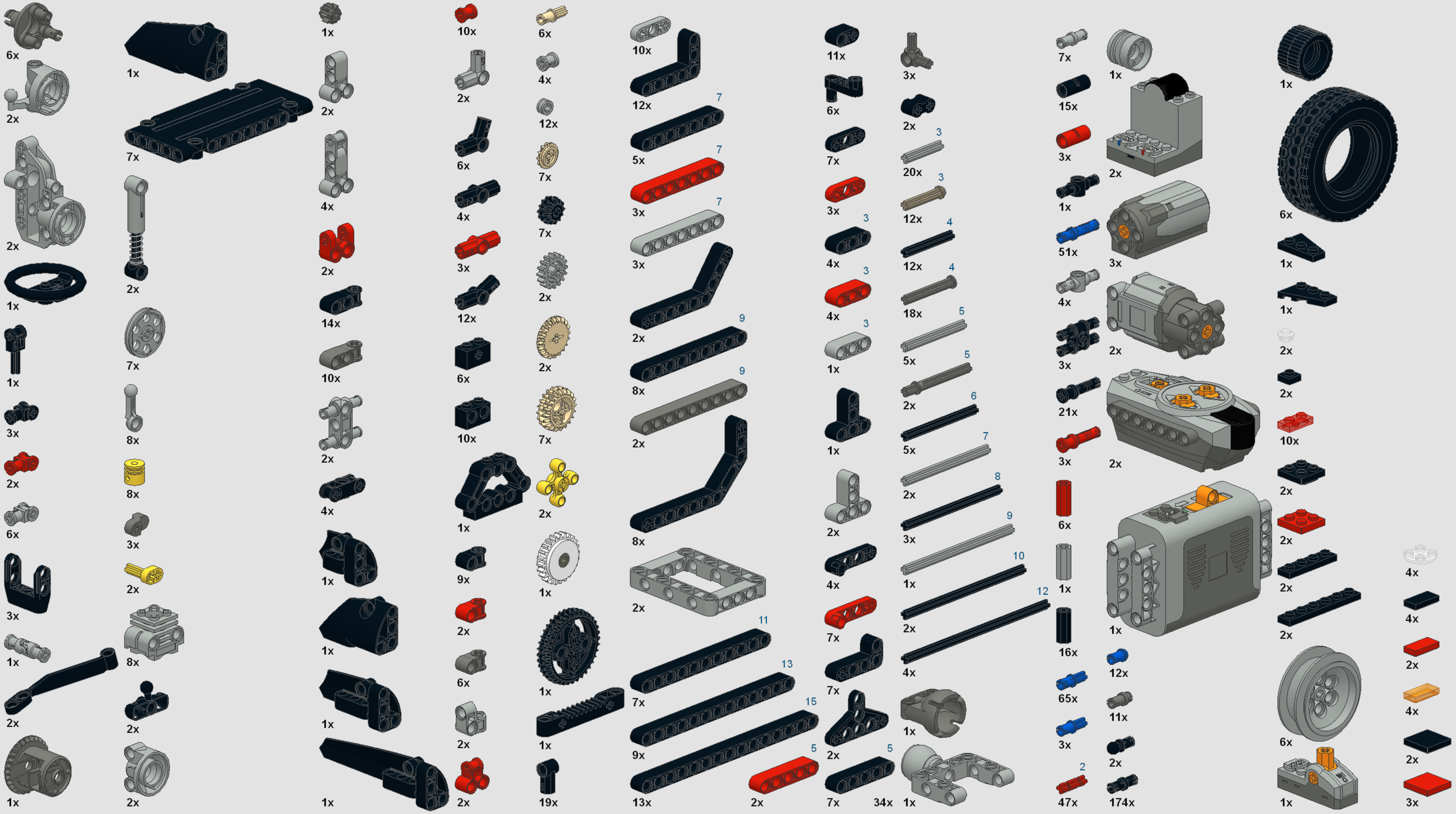
6x
2x
2x
1x
1x
3x
2x
6x
3x
1x
2x
1x
1x
7x
2x
7x
8x
8x
3x
2x
8x
2x
2x
1x
2x
4x
2x
14x
10x
2x
4x
1x
1x
1x
1x
10x
2x
6x
4x
3x
12x
6x
10x
1x
9x
2x
6x
2x
2x
6x
4x
12x
7x
7x
2x
2x
7x
2x
1x
1x
1x
19x
10x
12x
7
5x
7
3x
7
3x
2x
9
8x
9
2x
8x
2x
11
7x
13
9x
15
13x
5
2x
11x
6x
7x
3x
3
4x
3
4x
3
1x
1x
2x
4x
7x
7x
2x
5
7x
34x
3x
2x
3
20x
3
12x
4
12x
4
18x
5
5x
5
2x
6
5x
7
2x
8
3x
9
1x
10
2x
12
4x
1x
1x
7x
15x
3x
1x
51x
4x
3x
21x
3x
6x
1x
16x
65x
3x
2
47x
1x
2x
3x
2x
2x
1x
12x
11x
2x
174x
1x
6x
1x
1x
2x
2x
10x
2x
2x
2x
2x
6x
1x
4x
4x
2x
4x
2x
3x